et **Paigaldusjuhised**

lt **Įrengimo instrukcijos**

lv **Uzstādīšanas instrukcijas**



mm

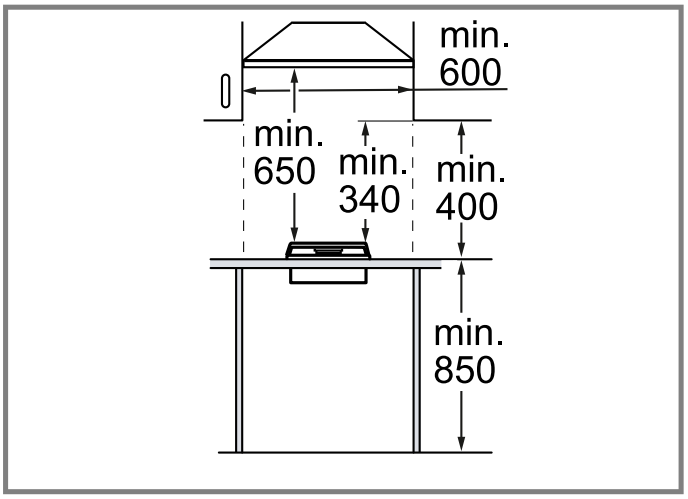

1

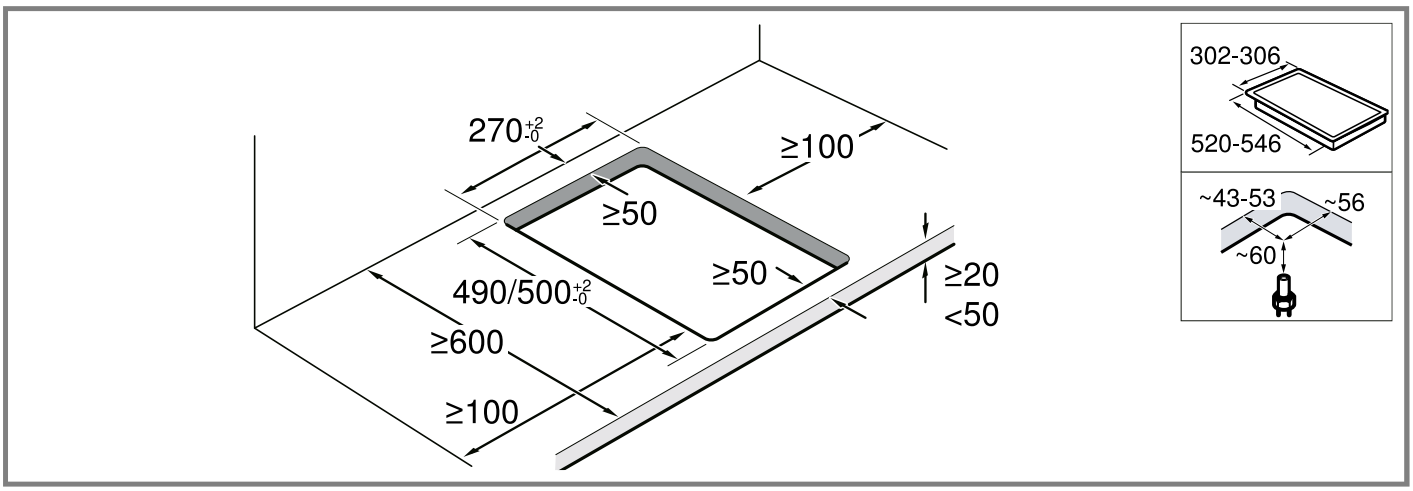

2

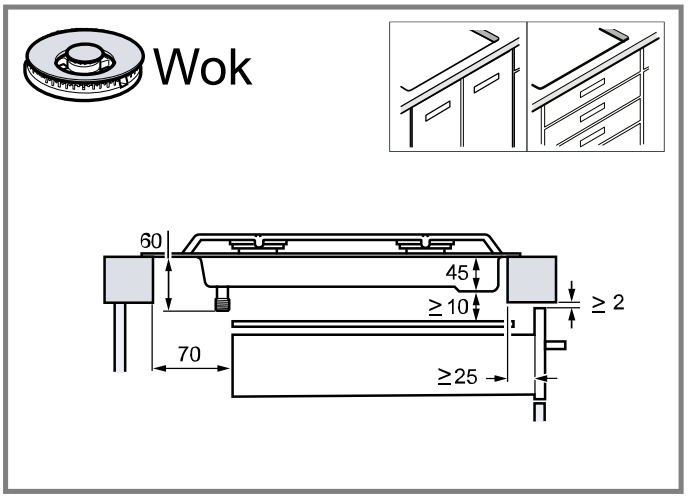

3

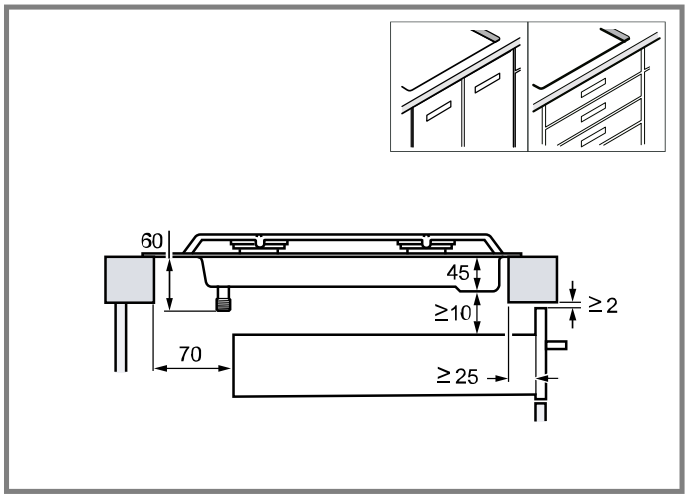

4

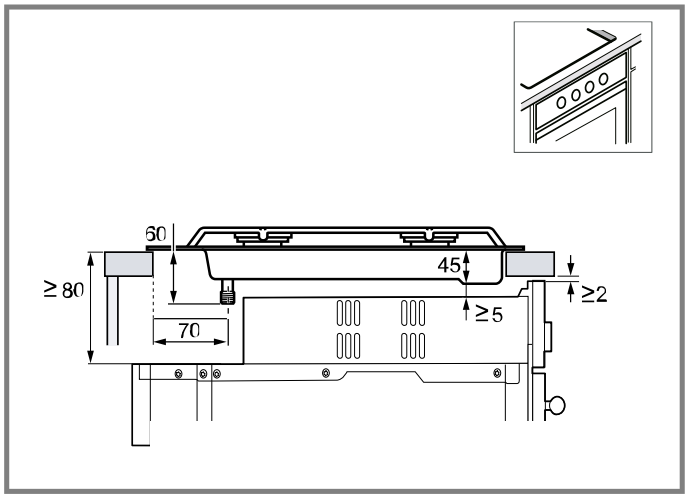

5

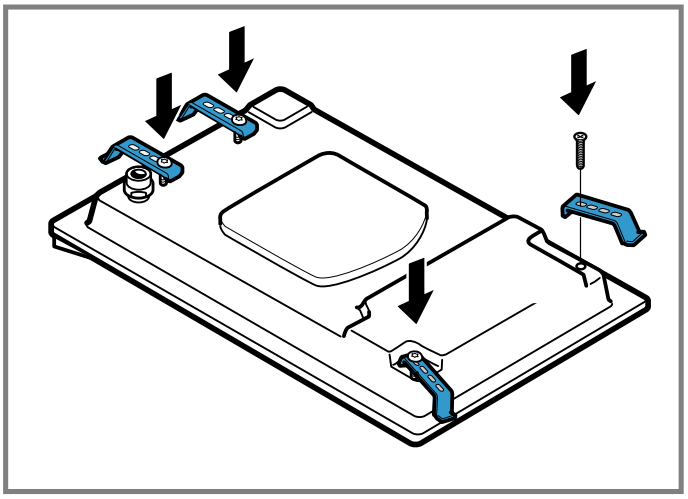

6

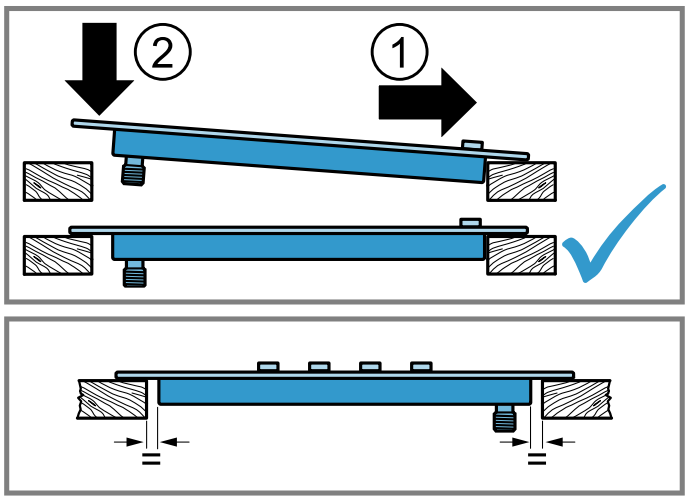

7

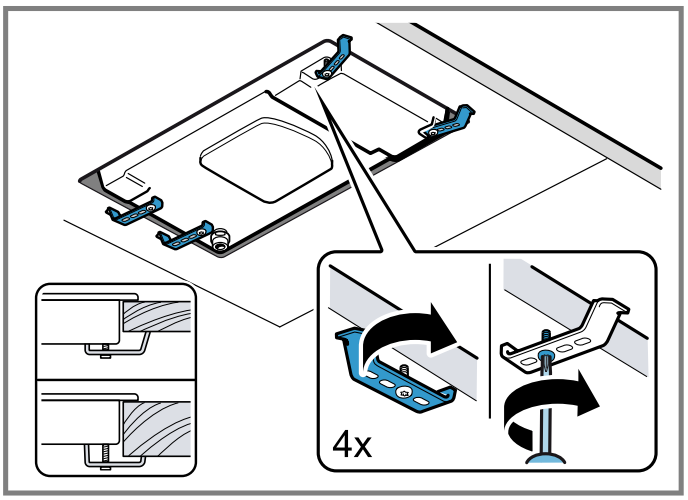

8

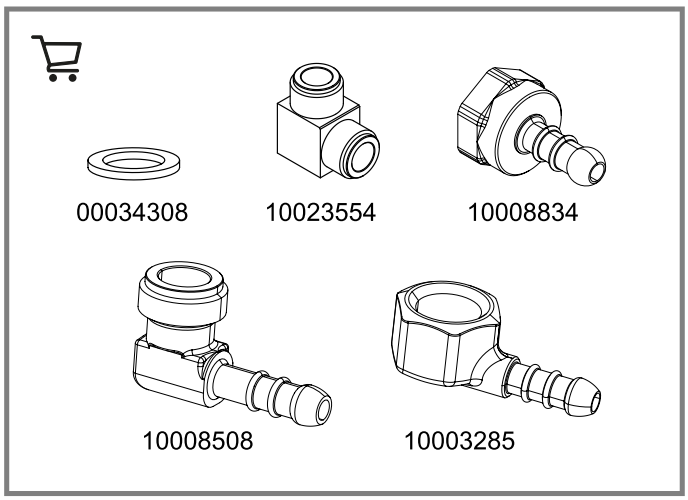

9

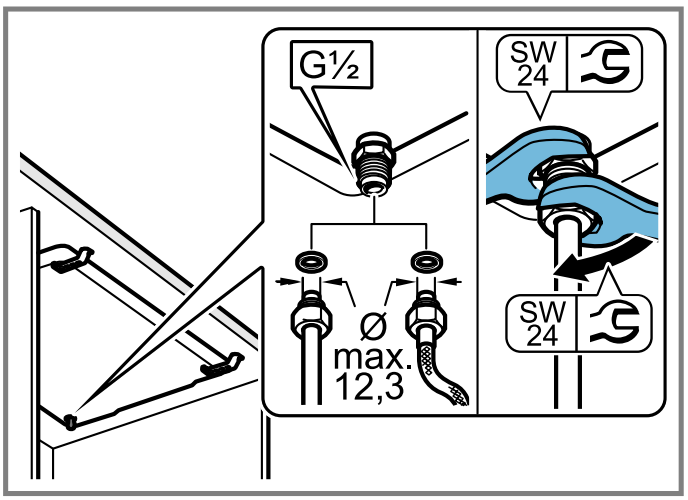

10

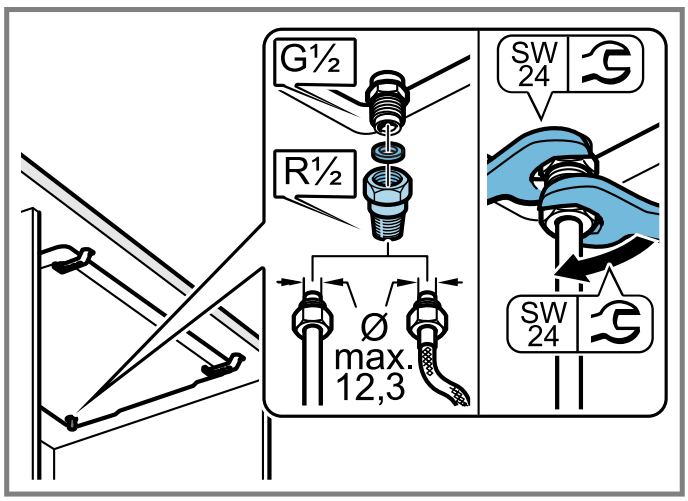

11

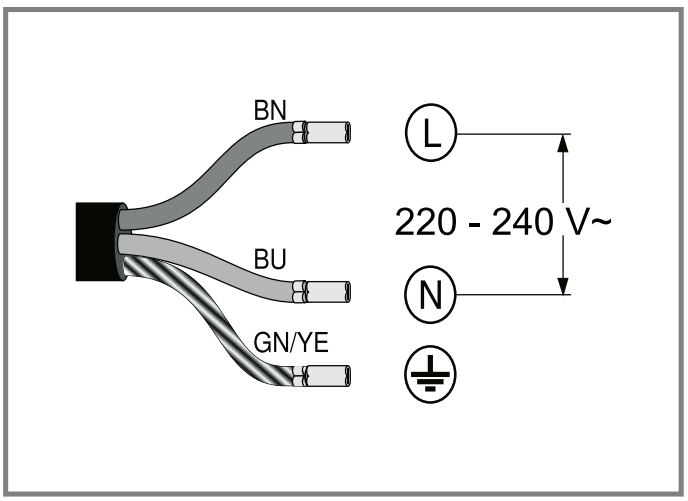

12

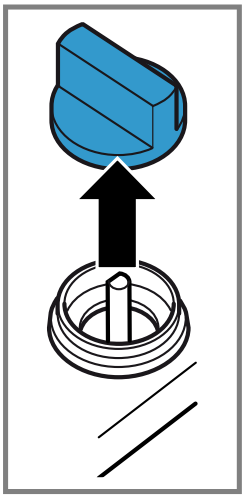

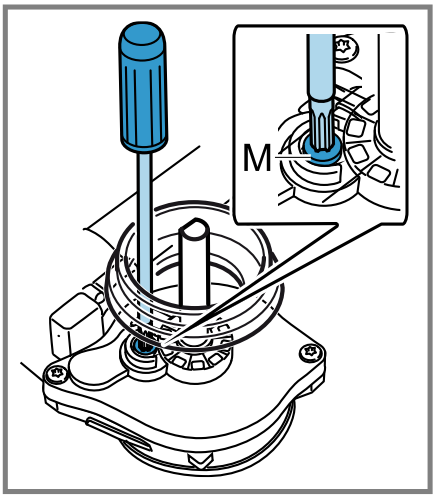

13

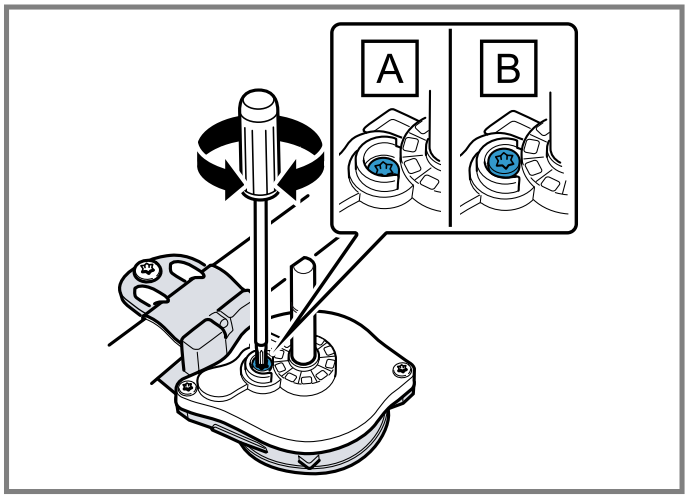

14

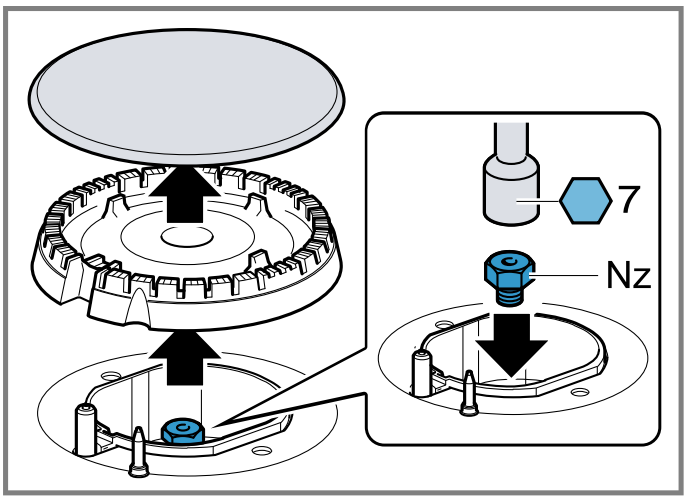

15

ID	Gas	Nz	Qn (kW)	m³/h	g/h	M
D	G20/20 mbar	97	1,75	0,167	-	B
D	G20/25 mbar	91	1,75	0,167	-	B
D	G25/20 mbar	100	1,75	0,194	-	B
D	G25.1/25 mbar	95	1,60	0,177	-	B
D	G25.3/25 mbar	95	1,75	0,190	-	B
D	G30/29 mbar	66	1,75	-	127	A
D	G30/37 mbar	61	1,75	-	127	A
D	G30/50 mbar	58	1,75	-	127	A
D	G31/37 mbar	66	1,75	-	125	A
E	G20/20 mbar	128	3,00	0,286	-	B
E	G20/25 mbar	120	3,00	0,286	-	B
E	G25/20 mbar	134	3,00	0,333	-	B
E	G25.1/25 mbar	126	2,80	0,31	-	B
E	G25.3/25 mbar	126	3,00	0,325	-	B
E	G30/29 mbar	87	3,00	-	218	A
E	G30/37 mbar	80	3,00	-	218	A
E	G30/50 mbar	75	3,00	-	218	A
E	G31/37 mbar	87	3,00	-	214	A

16

et

Ohutu paigaldamine

Seadme paigaldamisel järgige alltoodud ohutusjuhiseid.

- Lugege juhend hoolikalt läbi.
- Turvaline kasutamine on tagatud ainult siis, kui paigaldamine toimub vastavalt paigaldusjuhendile. Paigaldatud seadme veatu töö eest vastutab paigaldaja.
- Kui ühendus on loodud, kontrollige hermeetilisust.

⚠ HOIATUS – Plahvatusoht!
Väljavoolav gaas võib tekitada plahvatuse ohu.
- ▸ Kõik paigaldamis-, ühendamis-, reguleerimis- ja teist liiki gaasile ümberseadistamise tööd peab tegema volitatud tehnik, kes järgib kohaldatavaid norme ja seadusjärgseid nõudeid ning kohaliku elektri- ja gaasivarustusettevõtja juhiseid. Erilist tähelepanu tuleb pöörata ventilatsiooni suhtes kehtivatele nõuetele ja juhistele. Ümberseadistamiseks teist liiki gaasile soovitav pöörduda hooldekeskusesse.

- Veenduge, et köögis oleks piisav ventilatsioon, seda eelkõige siis, kui kasutate gaasipliiti.
- Ärge ühendage seadet küttematerjalide heitgaasi ärajuhtimissüsteemi.
- Ärge paigaldage seadet paatidesse ega sõidukitesse.
- Garantii kehtib vaid seadme nõuetekohase kasutamise korral.
- Enne seadme paigaldamist kontrollige, kas kohaliku gaasivarustusettevõtja seadistused on ühildatavad seadme andmesildil esitatud seadistustega (gaasiliik ja -rõhk, võimsus, pinge).
- Kinnitage võrgukaabel kappi, et hoida ära selle kokkupuude ahju või pliidiplaadi kuumade pindadega.
- Enne mis tahes tööde teostamist lahutage seade vooluvõrgust ja gaasivarustusest.
- Elektriseadete korral tagage maandus.
- Ärge tehke muudatusi seadme sisemuses. Vajaduse korral pöörduge meie tehnilise toe poole.

Enne paigaldamist

- Seade vastab klassile 3 kooskõlas gaasiseadmete suhtes kehtiva standardiga EN 30-1-1: integreeritav seade.
- Ühendustarvikute abil saab seadet kombineerida sama marki teiste pliidiplaatidega. Vt kataloogi.
- Mööbel, millesse seade sisse ehitatakse, peab olema tugevasti kinnitatud ja stabiilne.
- Seadme läheduses olev mööbel, lamineeritud liistud ja liim, millega need on kinnitatud, peavad koosnema tuleohututest ja kuumuskindlatest materjalidest.
- Ärge paigaldage seadet külmkapi, pesumasina, nõuepesumasina jmt peale.
- Seadet tohib paigaldada ainult sundventilatsiooniga ahju kohale. Kontrollige ahju mõõtmeid ahju paigaldusjuhendist.
- Kui pliidiplaadi alla paigaldatakse küpsetusahi, võib töötasapinna paksus erineda käesolevas juhendis märgitud mõõtmetest. Järgige ahju paigaldusjuhendis sisalduvaid juhiseid.
- Ventilaatori või õhupuhasti paigaldamisel järgige selle paigaldusjuhendit. Alati järgige vertikaalset miinimumvahekaugust pliidiplaadist.

→ *Joonis* **1**

Mööbli ettevalmistamine

- Saagige tööpinda soovitud mõõtmetega väljalõige. 500 mm väljalõigete korral paigaldage seade tingimata väljalõike esiserva lähedale.
  → *"Seadme positsioneerimine", Lk4*

→ *Joonis* **2**

- Paneel, mis on paigaldusnišile lähemal kui märgitud vahemaa, peab olema tuleohutust materjalist. Paneeli ja seadme vaheline kaugus peab alati olema vähemalt 5 mm. Paneeli maksimaalsed mõõtmed: 30 mm paksus x 70 mm kõrgus.
- Puidust tööpindade lõikeservad töödelge kaitseks niiskuse eest spetsiaalliimiga.

Mööbli ettevalmistamine standardpaigalduse jaoks (a)

– Kasutage töötasapindu, mille paksus on vahemikus 20 mm kuni 50 mm.

Märkus: Töötasapindu paksusega 12 mm kuni 20 mm tuleb kasutada distantspiirikuga, mida saab tellida müügiesinduse kaudu.

Paigaldamine sahtli või kapi kohale

⚠ HOIATUS – Põletusoht!
Ligipääsetavad osad võivad kasutamise ajal kuumaks minna.
Kui pliidiplaadi all ei ole integreeritud ahju ja alumine osa on ligipääsetav, järgige järgmisi juhiseid:

Vokkpõletiga gaasipliidiplaatide korral lisage mittesüttiv vahepõhi (nt metallist või vineerist) pliidiplaadist 10 mm kaugusele .
→ *Joonis* **3**
Ilma vokkpõletita gaasipliidiplaatide puhul on soovitav lisada vahepõhi pliidiplaadi alla.
→ *Joonis* **4**
Mõlemal juhul peab vahepõhja kaugus seadme maanduskohast olema vähemalt 10 mm.
Vahepõhja paksus peab vastama joonisel näidatud vahekaugustele.

Paigaldamine ahju kohale

→ *Joonis* **5**

Seadme positsioneerimine

1. Asetage pliidiplaat nii, et ülemine pool on all, siledale stabiilsele alusele.
2. Keerake tarnekomplekti kuuluvad klambrid näidatud asendis sisse nii, et need vabalt pöörlevad.
   → *Joonis* **6**
3. Keerake pliidiplaat ringi ja asetage väljalõikesse. Paigaldage pliidiplaat vastu väljalõike esikülge.
   → *Joonis* **7**
4. Keerake klambreid ja pingutage need kinni.
   → *Joonis* **8**
   Klambrite asend sõltub töötasapinna paksusest.
   Märkus: Seadet ei tohi tööpinna külge kleepida silikooniga.

Seadme lahtivõtmine

1. Lahutage seade elektri- ja gaasivõrgust.
2. Kruvige klambrid lahti ja toimige vastupidises järjekorras.

Ühendamine gaasivarustusega

Järgige riigis kehtivaid nõudeid.

⚠ ETTEVAATUST – Plahvatusoht!
Gaasileke võib põhjustada plahvatuse.
- ▸ Pärast liitmikega seotud töid veenduge alati, et need on hermeetilised.

- Ühendus gaasivarustusega peab olema selline, et sulgemiskraan on ligipääsetav.
- Veenduge, et andmeplaadil märgitud andmed pinge, gaasi liigi ja rõhu kohta vastavad kasutusriigis kehtivatele asjaomastele tingimustele.
- Ühendage seade jäiga gaasitoru või elastse metalltoruga.
- Elastne metalltoru ei tohi kokku puutuda selle mööbli liikuvate osadega, millesse on seade sisse ehitatud (nt sahtel) ja seda ei tohi viia läbi piirkondade, mis võidakse kinni ehitada.

- Gaasiliitmik seadmel: G 1/2.

Ühendamine gaasiballooni või vedelgaasipaagiga

▸ Kontrollige suure või ebastabiilse leegi korral, kas gaasiballooni või vedelgaasipaagi regulaator töötab nõuetekohaselt.

Märkus: Saate paigaldada ülerõhukaitsme, mis piirab või lahutab gaasijuurdevoolu, kui gaasiballooni või vedelgaasipaagi regulaator rivist välja langeb.

Gaasiühenduse varuosad

Gaasiühenduseks vajalikke osi saate hooldekeskusest, kui see on kooskõlas kasutusriigi eeskirjadega.
→*Joonis* **9**

Gaasiliitmik G 1/2

▸ Paigaldage tihend seadme gaasiliitmiku ja gaasivarustussüsteemi vahele.

→*Joonis* **10**

Gaasiliitmik R 1/2

▸ Paigaldage tihend ja liitmik R 1/2 seadme gaasiühenduse külge.

→*Joonis* **11**

Ühendamine vooluvõrku

- Seade vastab tüübile Y: ühendusjuhe tuleb lasta välja vahetada hooldekeskuses, kasutaja ise ei tohi seda teha. Järgige kaabli tüüpi ja minimaalset ristlõiget.
- Pliidiplaadid tarnitakse pistikuga või pistikuta võrgukaabliga.
- Ühendusjuhet tohib asendada üksnes originaaljuhtmega. See on saadaval hooldekeskuses.
  Ärge kasutage pikendusjuhtmeid ega harukarpe.
  Seadmed, mis on varustatud pistikuga, ühendage ainult nõuetekohase kaitsejuhiga pistikupessa.
- Seade tuleb ühendada püsivõrku ja paigalduseeskirjade kohaselt on nõutav asjaomaste lahklülitite olemasolu.

→*Joonis* **12**

  – BN: pruun
  – BU: sinine
  – GN/YE: kollane ja roheline

Ümberseadistamine teist liigi gaasile

Kui riigi õigusnormid lubavad, võite seadme ümber seadistada teist liiki gaasile, kui seda on andmesildil nimetatud.
Sobivad osad leiate seadmega tarnekomplektis olevast kotist, samuti saate neid tellida hooldekeskusest. Tabelist →*Lk3* leiate sobiva põleti ja gaasitüübi kombinatsiooni.

D	Tavapõleti
E	Intensiivpõleti

Kraanide reguleerimine

1. Seadke juhtelemendid minimaalse võimsuse asendisse ja tõmmake välja.
2. Möödaviigukruvile ligipääsemiseks avaldage kruvikeeraja otsaga survet elastsele kummihoidikule.
   →*Joonis* **13**
   Ärge kunagi eemaldage tihendit. Tihendid hoiavad ära seadme töökindlust kahjustada võiva niiskuse ja mustuse pääsu seadme sisemusse.
3. Möödaviigukruvide (M) reguleerimisel järgige tabelit →*Lk3*.
   ▸ A: Pingutage möödaviigukruvid tugevasti kinni.
   ▸ B: Möödaviigukruvid peavad olema pesaga ühetasa.
   →*Joonis* **14**

Düüside väljavahetamine

1. Eemaldage restid, põletite katted ja jaotajad.
2. Asetage düüs sobiva mutrivõtmega uuesti kohale ja keerake hoolikalt kinni, et tagada hermeetilisus.
   →*Joonis* **15**
   Veenduge, et düüs ei tule eemaldamisel või kinnitamisel lahti.

Seadme uuesti paigaldamine

▸ Paigaldage seadme osad vastupidises järjekorras.

Toimivuse kontrollimine

1. Kontrollige, kas pöördnupu keeramine maksimaalse võimsuse asendi ja minimaalse võimsuse asendi vahel ei too kaasa põleti kustumist või uut süttimist.
2. Kui gaasi eraldumine põletist ei ole korrektne, kontrollige tabelist →*Lk3*, kas düüs ja möödaviigukruvi on õiged.

Teist liigi gaasile ümberseadistamine dokumenteerimine

▸ Kleepige uue gaasiliigi nimetusega kleebis andmeplaadi lähedusse.

lt

Saugus montavimas

Montuodami prietaisą paisykite šių saugos nuorodų.

- Atidžiai perskaitykite šią instrukciją.
- Saugus prietaiso naudojimas garantuojamas tik tuomet, jei prietaisas sumontuotas tinkamai, laikantis montavimo instrukcijos. Už nepriekaištingą veikimą įrengimo vietoje atsako montuotojas.
- Kai prijungsite jungtį, patikrinkite sandarumą.

⚠ ĮSPĖJIMAS – Sprogimo pavojus!
Prasiskverbusios dujos gali sukelti sprogimą.

▸ Visus įrengimo, prijungimo, reguliavimo ir pertvarkymo kitai dujų rūšiai darbus turi atlikti įgaliotas specialistas, vadovaudamasis taikytinomis taisyklėmis ir teisiniais reikalavimais, taip pat vietos elektros ir dujų tiekėjų taisyklėmis. Labai svarbu laikytis su ventiliacija susijusių nuostatų ir direktyvų. Jei reikia pertvarkyti kitai dujų rūšiai, rekomenduojame kreiptis į klientų aptarnavimo tarnybą.

- Pasirūpinkite, kad virtuvė būtų gerai vėdinama, ypač tuo metu, kai veikia dujinė viryklė.
- Prietaiso nejunkite prie vidaus degimo produktų dujų šalinimo įrenginių.
- Šio prietaiso niekada negalima statyti mažuose laivuose ar transporto priemonėse.
- Garantija galioja tik tuomet, kai prietaisas naudojamas pagal paskirtį.
- Prieš įrengdami prietaisą patikrinkite, ar vietos tiekėjo sąlygos atitinka prietaiso parametrus, nurodytus indentifikacinėje plokštelėje (dujų tipas ir slėgis, galia, įtampa).
- Pritvirtinkite tinklo kabelį prie spintos, kad jis nesiliestų prie karštų orkaitės arba kaitlentės dalių.

- Prieš atlikdami bet kokius darbus prie prietaiso, atjunkite elektros ir dujų tiekimą.
- Prietaisus su maitinimo šaltiniu prijunkite prie įžeminimo įtaiso.
- Nedarykite jokių pakeitimų prietaiso viduje. Prireikus kreipkitės į mūsų klientų aptarnavimo tarnybą.

Prieš statant

- Šis prietaisas pagal buitinių dujinių virimo ir kepimo prietaisų standartą EN 30-1-1 atitinka 3 klasę ir yra įmontuojamasis prietaisas.
- Naudojant jungimo priedus galima šį prietaisą derinti su kitomis to paties prekės ženklo kaitlentėmis. Žr. katalogą.
- Baldas, į kurį montuojamas prietaisas, turi būti tinkamai pritvirtintas ir stabilus.
- Greta prietaiso pastatyti baldai, laminuota danga ir klijai, kuriais ji priklijuota, turi būti pagaminti iš nedegių ir karščiui atsparių medžiagų.
- Šio prietaiso negalima dėti ant šaldytuvo, skalbyklės, indaplovės ar panašaus įrenginio.
- Prietaisą galima montuoti tik virš orkaitės su priverstinės ventiliacijos sistema. Patikrinkite orkaitės įrengimo instrukcijoje pateiktus orkaitės matmenis.
- Jei po kaitlente montuosite orkaitę, stalviršio storis gali neatitikti šioje instrukcijoje pateiktų matmenų. Atkreipkite dėmesį į orkaitės montavimo instrukcijoje pateiktas nuorodas.
- Jei įrengiamas ištraukiamasis ventiliatorius arba garų rinktuvas, laikykitės jų įrengimo instrukcijos. Visada laikykitės vertikaliojo minimalaus atstumo iki kaitlentės.

→ *Pav.* **1**

Baldo paruošimas

- Stalviršyje išpjaukite norimų matmenų angą.
  Jei išėma yra 500 mm, prietaisą būtinai montuokite arti išėmos priekinio krašto.
  → *"Prietaiso padėties nustatymas", Psl. 6*

→ *Pav.* **2**

- Skydelis, kuris prie montavimo nišos yra pritvirtintas arčiau nei nurodytu atstumu, turi būti pagamintas iš nedegios medžiagos. Tarp prietaiso ir galinės sienelės visada turi būti ne mažiau kaip 5 mm atstumas. Maksimalūs skydelio matmenys: storis 30 mm x aukštis 70 mm.
- Medinių stalviršių pjūvių paviršių ištepkite specialiais klijais, kad apsaugotumėte nuo drėgmės.

Baldo paruošimas standartiniam įrengimui (a)

– Naudokite 20–50 mm storio stalviršius.

Pastaba. Pasirinkus 12–20 mm storio stalviršius reikia naudoti tarpiklį, kuris įsigyjamas iš klientų aptarnavimo tarnybos technikos skyriaus.

Montavimas ant stalčiaus arba spintos

⚠ **ĮSPĖJIMAS – Pavojus nusideginti!**
Eksploatuojant gali įkaisti pasiekiamos dalys.
Jei po kaitlente neįmontuota įmontuojamoji orkaitė ir neuždaryta apatinė dalis, vadovaukitės šiomis instrukcijomis:

Jei naudojate dujines kaitlentes su degikliu kiniškoms keptuvėms, 10 mm atstumu nuo maisto ruošimo paviršiaus įterpkite nedegų tarpinį dugną (pvz., iš metalo ar faneros).
→ *Pav.* **3**

Dujinėms kaitlentėms be degiklio kiniškoms keptuvėms rekomenduojama tarpinį dugną įterpti po kaitlente.
→ *Pav.* **4**
Abiem atvejais atstumas nuo tarpinio dugno iki prietaiso įžeminimo turi būti ne mažesnis nei 10 mm.
Tarpinio dugno storis turi atitikti atstumus, nurodytus paveikslėlyje.

Montavimas virš orkaitės

→ *Pav.* **5**

Prietaiso padėties nustatymas

1. Kaitlentę viršutine puse žemyn padėkite ant lygaus, stabilaus pagrindo.
2. Pristatytus spaustuvus nurodytoje padėtyje įsukite taip, kad jie galėtų laisvai suktis.
   → *Pav.* **6**
3. Apsukite kaitlentę ir įstatykite į išėmą. Įstatykite kaitlentę į išėmos priekį.
   → *Pav.* **7**
4. Prisukite spaustuvus ir juos priveržkite.
   → *Pav.* **8**
   Spaustuvų padėtis priklauso nuo stalviršio storio.
   Pastaba. Prietaiso prie stalviršio neklijuokite silikonu.

Prietaiso išmontavimas

1. Atjunkite prietaisą nuo elektros ir dujų tiekimo jungčių.
2. Atsukite spaustuvus ir veiksmus atlikite atvirkštine eilės tvarka.

Dujų prijungimas

Laikykitės konkrečios šalies direktyvų.

⚠ **ATSARGIAI – Sprogimo pavojus!**
Dujų nuotėkis gali sukelti sprogimą.
▸ Baigę dirbti prie jungčių visada patikrinkite, ar jos sandarios.

- Dujų tiekimo jungtį montuokite taip, kad galėtumėte pasiekti užtvarinį čiaupą.
- Įsitikinkite, kad specifikacijų lentelėje pateikti dujų rūšies ir dujų slėgio duomenys sutampa su prijungimo vietos duomenimis.
- Prijunkite prietaisą prie fiksuotosios dujų tiekimo linijos arba lanksčiosios metalinės linijos.
- Lanksčioji metalinė linija negali liestis prie judančių baldo, į kurį įmontuotas prietaisas, dalių (pvz., stalčiaus) ir negali būti nutiesta per sritis, kuriose gali būti kliūčių.
- Dujų jungties prijungimas prie prietaiso: G 1/2.

Prijungimas prie dujų baliono arba suskystintų dujų bako

▸ Jei liepsna didelė arba nestabili, patikrinkite, ar tinkamai veikia dujų balionas arba suskystintų dujų bako reguliatorius.

Pastaba. Galite sumontuoti slėgio mažinimo vožtuvą, kuris apribos arba išjungs dujų tiekimą, jei suges dujų baliono arba suskystintų dujų bako reguliatorius.

Dujų jungties atsarginės dalys

Jei nedraudžiama pagal šalyje galiojančius potvarkius, dujų jungčiai skirtų dalių įsigysite iš klientų aptarnavimo tarnybos techninės priežiūros skyriaus.
→ *Pav.* **9**

Dujų jungtis G 1/2

▸ Tarp prietaiso dujų jungties ir dujų šaltinio įdėkite sandariklį.

→ *Pav.* 10

Dujų jungtis R 1/2

▸ Prietaiso dujų jungtyje sumontuokite sandariklį ir prijunkite jungiamąją detalę R 1/2.

→ *Pav.* 11

Elektros jungtis

- Prietaisas priklauso Y tipui: jungiamąjį laidą gali keisti tik klientų aptarnavimo tarnybos darbuotojas, o ne naudotojas. Atkreipkite dėmesį į kabelio tipą ir minimalų skerspjūvį.
- Kaitlentės pristatomos su elektros laidu, kuris yra su kištuku arba be kištuko.
- Elektros laidas gali būti keičiamas tik originaliu laidu. Jį galima įsigyti klientų aptarnavimo tarnyboje. Nenaudokite ilginimo kabelių ar keliagubų kištukinių lizdų blokų.
  Prietaisus, turinčius kištuką, junkite tik prie kištukinių lizdų su tinkamai įrengtu apsauginiu laidu.
- Prietaisą junkite prie stacionarios jungties, pagal įrengimo potvarkius įrenkite atitinkamus išjungiklius.

→ *Pav.* 12

– BN: rudas
– BU: mėlynas
– GN / YE: geltonas ir žalias

Dujų rūšies pertvarkymas

Jei leidžiama pagal šalies potvarkius, šį prietaisą galima pritaikyti kitoms dujų rūšims, jei rūšis nurodyta identifikacinėje plokštelėje.
Tinkamos dalys yra maišelyje, pristatytame kartu su prietaisu, arba jų galite užsisakyti iš klientų aptarnavimo tarnybos. Lentelėje →*Psl. 000* rasite atitinkamam degikliui ir dujų rūšiai tinkamą derinį.

D	Įprastas degiklis
E	Galingasis degiklis

Čiaupų reguliavimas

1. Nustatykite valdymo elementą ties mažiausios galios pakopa ir ištraukite jį.
2. Atsuktuvo viršūne spauskite lankstų guminį laikiklį, kad pasiektumėte gretšakės varžtą.
   → *Pav.* 13
   Niekada nenuimkite sandarinimo žiedo. Sandarinimo žiedai saugo, kad į prietaiso vidų neprasiskverbtų skysčių ir nešvarumų, galinčių pakenkti funkcijoms.
3. Nustatydami gretšakės varžtus (M) vadovaukitės lentele →*Psl. 000*.
   ▸ A: tvirtai priveržkite gretšakės varžtus.
   ▸ B: gretšakės varžtai turi sandariai uždaryti angą.
   → *Pav.* 14

Purkštukų keitimas

1. Nuimkite visas groteles, degiklių dangtelius ir skirstytuvus.
2. Purkštukus vėl įstatykite tinkamu veržliarakčiu ir atsargiai priveržkite, kad jie būtų sandarūs.
   → *Pav.* 15
   Stebėkite, kad nuimdami arba tvirtindami nepažeistumėte purkštuko.

Prietaiso įmontavimas iš naujo

▸ Prietaiso komponentus sumontuokite atvirkštine tvarka.

Veikimo tikrinimas

1. Patikrinkite, ar pasukus sukamąją rankenėlę iš maksimalios galios padėties į minimalios galios padėtį degiklis neužgęsta ir neužsidega iš naujo.
2. Jei dujos iš degiklio išleidžiamos netinkamai, lentelėje →*Psl. 000* patikrinkite, ar naudojamas tinkamas purkštukas ir ar tinkama gretšakės varžto padėtis.

Dujų rūšies pertvarkymo dokumentavimas

▸ Prie prietaiso specifikacijų lentelės priklijuokite lipduką su nurodyta nauja dujų rūšimi.

lv

Droša uzstādīšana

Veicot ierīces montāžu, ievērojiet šos drošības norādījumus.

- Rūpīgi izlasiet šo instrukciju.
- Tikai tehniski pareizi veikta iebūvēšana atbilstoši montāžas pamācībai nodrošina izmantošanas drošību. Par pareizu ierīces darbību uzstādīšanas vietā atbild uzstādītājs.
- Kad savienojums ir izveidots, veiciet hermētiskuma pārbaudi.

⚠ **BRĪDINĀJUMS – Sprādzienbīstamības risks!**
Izplūstošas gāzes dēļ var notikt sprādziens.

▸ Visas uzstādīšanas, pievienošanas, regulēšanas un pārregulēšanas, lai lietotu cita veida gāzi, darbības ir jāveic pilnvarotam speciālistam, kurš ievēro piemērojamos noteikumus un tiesību aktu noteikumus, kā arī vietējā energoapgādes un gāzes apgādes uzņēmuma noteikumus. It īpaši ir jāievēro piemērojamie noteikumi par ventilāciju. Ja vēlas pārregulēt, lai lietotu cita veida gāzi, ir ieteicams pieaicināt klientu apkalpošanas dienesta speciālistu.

- Nodrošiniet virtuvē pietiekamu ventilāciju, it īpaši lietojot gāzes plīti.
- Iekārtu nedrīkst pieslēgt pie atgāzu sistēmas, ar kuru izvada sadegšanas produktus.
- Šo iekārta nedrīkst uzstādīt ne laivās, ne sauszemes transportlīdzekļos.
- Garantija ir spēkā tikai tad, kad iekārtu lieto atbilstīgi.
- Pirms uzstāda iekārtu, ir jāpārbauda, ka datu plāksnītē norādītie iekārtas dati atbilst vietējā energoapgādes un gāzes apgādes uzņēmuma tīkla prasībām (gāzes veids un spiediens, jauda, spriegums).
- Barošanas kabelis ir jāpiestiprina pie skapīša, lai tas nepieskartos pie cepeškrāsns vai sildvirsmas sakarsušajām daļām.
- Pirms veic jebkādas darbības ar iekārtu, ir jāatvieno elektropadeve un gāzes padeve.
- Iekārtas barošanas avotam ir jābūt zemētam.
- Iekārtas iekšdaļu nedrīkst pārveidot. Ja ir jautājumi, aicinām vērsties mūsu tehniskajā klientu apkalpošanas dienestā.

Pirms uzstādīšanas

- Šī iekārta atbilst standarta EN 30-1-1 par iebūvējamām gāzes iekārtām 3. klases prasībām.
- Izmantojot savienošanai paredzētos piederumus, šo iekārtu var kombinēt ar citām tās pašas markas sildvirsmām. Skatīt katalogu.

- Mēbelei, kurā iebūvē iekārtu, ir jābūt atbilstīgi nostiprinātai un stabilai.
- Mēbelēm, kuras atrodas iekārtas tuvumā, kā arī laminētajam apšuvumam un līmei, ar ko apšuvums ir piestiprināts, ir jābūt ražotiem no nedegošiem un karstumizturīgiem materiāliem.
- Šo iekārtu nedrīkst uzstādīt uz ledusskapja, veļasmašīnas, trauku mašīnas vai līdzīgas iekārtas.
- Iekārtu drīkst uzstādīt tikai uz cepeškrāsns ar piespiedu ventilāciju. Krāsns izmērus skatiet krāsns uzstādīšanas pamācībā.
- Ja zem sildvirsmas iebūvē cepeškrāsni, darba virsmas biezums var atšķirties no šajā pamācībā norādītā. Ir jāievēro cepeškrāsns uzstādīšanas pamācības norādes.
- Ja uzstāda nosūces ventilatoru vai tvaika nosūcēju, ir jāievēro tā uzstādīšanas pamācība. Vienmēr ir jāievēro vertikālais minimālais attālums no sildvirsmas.

→ *Att.* **1**

Mēbeles sagatavošana

- Izzāģējiet darba virsmā vajadzīgā izmēra izgriezumu. Ja ir 500 mm izgriezums, iekārta ir obligāti jāuzstāda tuvu pie izgriezuma priekšmalas.
  → *"Iekārtas novietošana", Lappuse 8*

→ *Att.* **2**

- Panelim, kas iebūves nišai ir piemontēts tuvāk par norādīto attālumu, jābūt veidotam no nedegoša materiāla. Starp paneli un iekārtu ir jābūt vismaz 5 mm atstarpei. Maksimālie paneļa izmēri: 30 mm biezums x 70 mm augstums.
- Lai pasargātu koka darba virsmas zāģētās virsmas no mitruma, tās ir jāpārklāj ar īpašu līmvielu.

Mēbeles sagatavošana standarta instalācijai (a)

– Izmantojiet darba virsmas ar biezumu no 20 mm līdz 30 mm.

Piezīme: Darba virsmām ar biezumu no 12 mm līdz 20 mm ir jāizmanto distances elements, kurus var iegādāties no tehniskā klientu servisa.

Montāža atvilktnē vai skapī

⚠ **BRĪDINĀJUMS – Apdegumu risks!**
Pieejamās daļas darbības laikā var sakarst.
Ja zem plīts virsmas neatrodas iebūvēta cepeškrāsns un apakšējā daļa ir pieejama, lūdzu, sekojiet šīm norādēm:

Gāzes sildvirsmām ar vok degli Wok-Brenner ievietojiet nedegošu atstarpi (piem., metāla vai saplākšņa) 10 mm atstatumā no sildvirsmas.
→ *Att.* **3**
Gāzes sildvirsmām bez vok degļa ieteicams ievietot atstarpi zem sildvirsmas.
→ *Att.* **4**
Abos gadījumos atstatumam no atstarpes līdz iekārtas zemējumam jābūt vismaz 10 mm.
Atstarpes biezumam jāatbilst attēlā redzamajiem atstatumiem.

Uzstādīšana virs cepeškrāsns

→ *Att.* **5**

Iekārtas novietošana

1. Nolieciet sildvirsmu uz gludas un stabilas pamatnes tā, lai augšdaļa būtu vērsta lejup.
2. Komplektācijā iekļautās skavas ieskrūvējiet norādītajā pozīcijā tā, lai tās varētu brīvi pagriezt.
   → *Att.* **6**
3. Sildvirsmu apgrieziet un ielieciet izgriezumā. Ielieciet sildvirsmu pret izgriezuma priekšmalu.
   → *Att.* **7**
4. Pagrieziet un pievelciet skavas.
   → *Att.* **8**
   Skavu pozīcija ir atkarīga no darba virsmas biezuma.
   Piezīme: Iekārtu nedrīkst ar silikonu pielīmēt pie darba virsmas.

Iekārtas demontāža

1. Atvienojiet iekārtu no elektropadeves un gāzes padeves.
2. Atskrūvējiet skavas un tālāk rīkojieties apvērstā secībā.

Gāzes padeves pievienošana

Ievērojiet attiecīgās valsts direktīvas.

⚠ **ESIET PIESARDZĪGI – Sprādzienbīstamības risks!**
Gāzes noplūdes dēļ var notikt sprādziens.
▸ Pēc darbiem, kas saistīti ar savienojumiem, ir jāpārbauda savienojumu hermētiskums.

- Gāzes padeves savienojums jāizveido tā, lai varētu piekļūt pie noslēgvārsta.
- Pārbaudiet, vai datu plāksnītē norādītais gāzes veids un gāzes spiediens atbilst vietējā pieslēguma nosacījumiem.
- Pievienojiet iekārtu pie stacionāra gāzes vada vai lokanas metāla šļūtenes.
- Lokanā metāla šļūtene nedrīkst saskarties ar mēbeles, kurā ir iebūvēta iekārta, kustīgajām daļām (piemēram, ar atvilktni), un tā nedrīkst būt izvietota zonās, pie kurām nevar piekļūt.
- Iekārtas gāzes pieslēgums: G 1/2.

Gāzes balona vai šķidrās gāzes tvertnes pieslēgums

▸ Ja ir liela vai nestabila liesma, pārbaudiet, vai pareizi darbojas gāzes balona vai šķidrās gāzes tvertnes regulētājs.

Piezīme: Varat uzstādīt aizsardzību pret pārspiedienu, kas ierobežo vai atvieno gāzes padevi gadījumā, ja rodas gāzes balona vai šķidrās gāzes tvertnes darbības atteice.

Gāzes pieslēguma rezerves daļas

Gāzes pieslēguma daļas nodrošina klientu apkalpošanas dienesta tehniskā nodaļa, ja tas ir atļauts saskaņā ar valsts tiesību aktiem.
→ *Att.* **9**

Gāzes pieslēgums G 1/2

▸ Blīvējiet iekārtas gāzes pieslēguma un gāzes padeves savienojumu.

→ *Att.* **10**

Gāzes pieslēgums R 1/2

▸ Uzstādiet uz iekārtas gāzes pieslēguma blīvējumu un īscauruli R 1/2.

→ *Att.* **11**

Elektropadeves savienojums

- Šī ir Y tipa iekārta: savienojuma kabeli drīkst nomainīt tikai klientu apkalpošanas dienesta tehniskās nodaļas

pārstāvis nevis lietotājs. Ievērojiet vada tipu un minimālo šķērsgriezumu.
- Sildvirsmas piegādā ar tīkla kabeli, kuram var būt un var nebūt pievienots kontaktspraudnis.
- Pieslēguma vadu drīkst nomainīt tikai pret oriģinālo vadu. To varat iegādāties klientu apkalpošanas dienestā.
  Neizmantojiet pagarinātāja vadus vai kontaktligzdu paneļus.
  Ja iekārta ir aprīkota ar kontaktspraudni, to drīkst spraust tikai kontaktligzdās ar pareizi instalētu aizsargvadu.
- Iekārta jāpieslēdz pie stacionāras instalācijas un atbilstoši instalācijas noteikumiem jāinstalē atbilstoši atvienošanas slēdži.

→*Att.* **12**

– BN: brūns
– BU: zils
– GN/YE: zaļš un dzeltens

Gāzes veida pārregulēšana

Šo iekārtu var pielāgot izmantošanai ar cita veida gāzi, ja to atļauj valsts tiesību akti un ja attiecīgais gāzes veids ir norādīts datu plāksnītē.
Nepieciešamās detaļas atrodas kopā ar iekārtu piegādātajā maisiņā vai tās var iegādāties klientu apkalpošanas dienestā. Tabulā →*Lappuse 000* ir norādītas piemērotas attiecīgā degļa un gāzes veida kombinācijas.

D	Parastais deglis
E	Intensīvais deglis

Krānu regulēšana

1. Iestatiet vadības elementus minimālās jaudas pozīcijā un izņemiet.
2. Lai piekļūtu apvada skrūvei, ar skrūvgrieža galu atspiediet elastīgo gumijas stiprinājumu.
   →*Att.* **13**
   Nenoņemiet blīvgredzenu. Blīvgredzeni neļauj iekārtā iekļūt šķidrumiem un netīrumiem, kas varētu ietekmēt tās darbību.
3. Regulējot apvada skrūves (M), ievērojiet tabulu →*Lappuse 000*.
   ▸ A: Cieši pievelciet apvada skrūves.
   ▸ B: Apvada skrūvēm ir jābūt vienā līmenī ar ietvara virsmu.
   →*Att.* **14**

Sprauslu maiņa

1. Noņemiet restes, degļa vāciņu un sadalītāju.
2. Lai nodrošinātu ciešu savienojumu, ar piemērotu uzgriežņu atslēgu sprauslas uzlieciet un rūpīgi pievelciet.
   →*Att.* **15**
   Kad sprauslu noņem vai piestiprina, tā nedrīkst atbrīvoties.

Iekārtas atkārtota iebūve

▸ Iebūvējiet iekārtas komponentus, veicot iepriekš aprakstītajām darbībām pretējas darbības apgrieztā secībā.

Darbības pārbaude

1. Pārbaudiet, vai grozāmo slēdzi var grozīt no maksimālās jaudas pozīcijas līdz minimālās jaudas pozīcijai un otrādi tā, ka deglis nenodziest vai neiedegas atkārtoti.
2. Ja gāzes plūsma no degļa nav pareiza, vadoties pēc tabulas →*Lappuse 000*, pārbaudiet, vai ir izmantota pareizā sprausla un vai ir pareiza apvada skrūves pozīcija.

Gāzes veida pārregulēšanas dokumentēšana

▸ Datu plāksnītes tuvumā pielīmējiet uzlīmi, kurā ir norādīts jaunais gāzes veids.