BOSCH

Register your new appliance now at MyBosch and enjoy benefits free of charge: **bosch-home.com/welcome**

MyBosch

Refrigerator

KIR41.. **KIR31..** **KIR21..**

[et]	Kasutusjuhend	Külmik	4
[lt]	Naudotojo vadovas	Šaldytuvas	20
[lv]	Lietotāja rokasgrāmata	Dzesēšanas ierīce	38

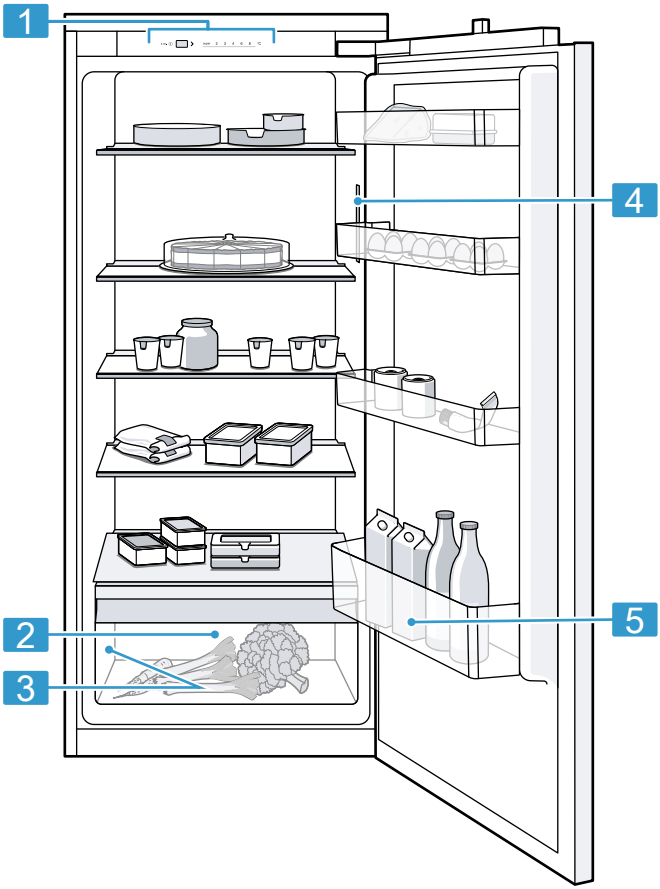

1

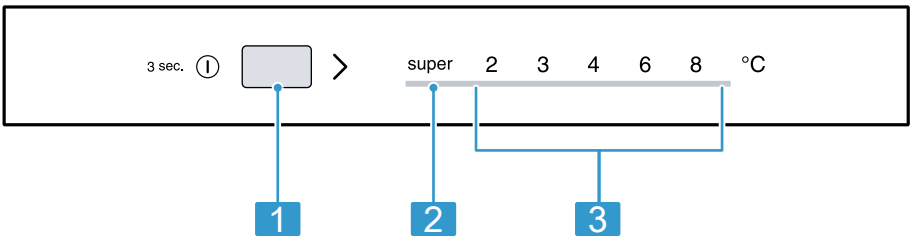

2

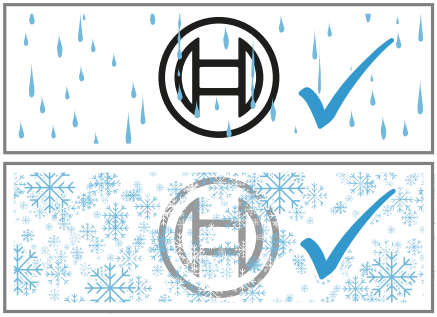

3

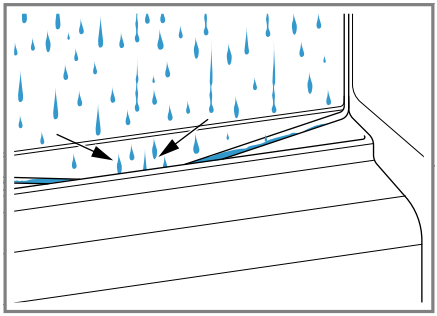

4

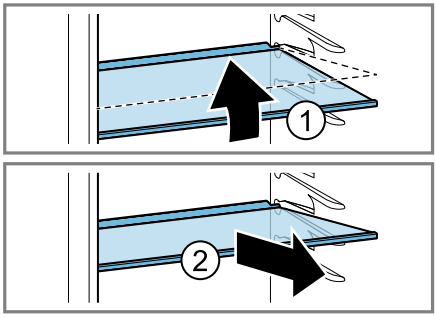

5

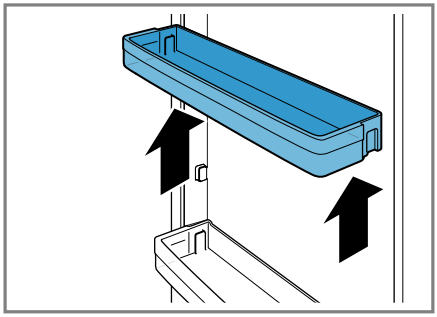

6

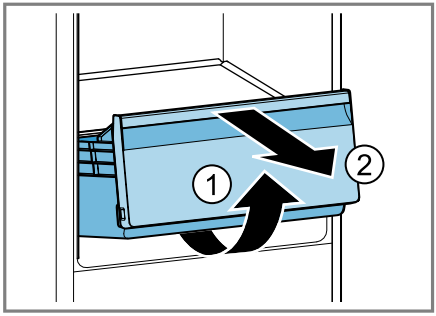

7

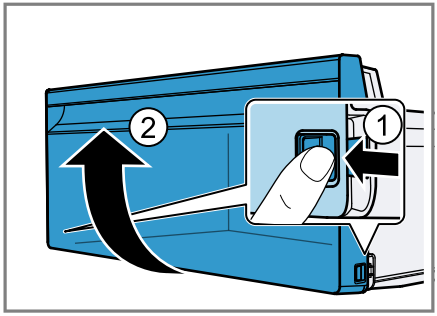

8

Lisateavet ja selgitusi leiate internetist. Skannige tiitellehel olevat QR-koodi

Sisukord

1 Ohutus 5
1.1 Märksõnade määratlused 5
1.2 Üldised juhised 5
1.3 Sihtotstarbeline kasutamine 5
1.4 Kasutajate ringi piiramine 5
1.5 Ohutu transport 6
1.6 Ohutu paigaldamine 6
1.7 Ohutu kasutamine 7
1.8 Kahjustada saanud seade 8

2 Varalise kahju vältimine 9

3 Keskkonnakaitse ja säästmine 9
3.1 Pakendi käitlemine 9
3.2 Energia säästmine 9

4 Paigaldamine ja ühendamine ... 10
4.1 Tarnekomplekt 10
4.2 Paigalduskoha valiku kriteeriumid 10
4.3 Seadme paigaldamine 11
4.4 Seadme ettevalmistamine esmakordseks kasutamiseks. 11
4.5 Seadme ühendamine vooluvõrku 11

5 Tutvumine 11
5.1 Seade 11
5.2 Juhtpaneel 11

6 Varustus 11
6.1 Riiul 11
6.2 Puu- ja köögiviljasahtel 11
6.3 Ukseriiul 12
6.4 Tarvikud 12

7 Põhimõtteline käsitsemine 12
7.1 Seadme sisselülitamine 12
7.2 Nõuandeid kasutamise kohta 12
7.3 Seadme väljalülitamine 12
7.4 Temperatuuri seadmine 12

8 Lisafunktsioonid 13
8.1 superjahutus 13

9 Alarm 13
9.1 Uksealarm 13

10 Jahekamber 13
10.1 Juhtnöörid toiduainete hoidmiseks jahekambris 13
10.2 Jahekambri külmatsoonid 13
10.3 „OK” kleebis 14

11 Sulatamine 14
11.1 Jahekambri sulatamine 14

12 Puhastamine ja hooldamine .. 14
12.1 Seadme ettevalmistamine puhastamiseks 14
12.2 Seadme puhastamine 14
12.3 Sulamisvee renni ja äravooluava puhastamine 15
12.4 Sissepandud osade väljavõtmine 15

13 Tõrgete kõrvaldamine 15
13.1 Seadme toimivuse testi läbiviimine 17

14 Ladustamine ja jäätmekäitlus 18
14.1 Seadme kasutamise lõpetamine 18
14.2 Kasutatud seadme jäätmekäitlus 18

15 Klienditeenindus 19
15.1 Tootenumber (E-Nr) ja tootmisnumber (FD-nr) 19

16 Tehnilised andmed 19

⚠ 1 Ohutus

Järgige järgmisi ohutusjuhiseid.

1.1 Märksõnade määratlused

Siit leiate käesolevas kasutusjuhendis kasutatud märksõnade tähenduse.

⚠ HOIATUS
Järgige neid juhised, et hoida ära võimalikke raskeid või surma põhjustavaid vigastusi.

⚠ ETTEVAATUST
Järgige alltoodud juhised, ei hoida ära kergemaid või keskmise raskusastmega vigastusi.

TÄHELEPANU
Järgige alltoodud juhiseid, et hoida ära seadme kahjustusi või muud varalist kahju.

Märkus: See viitab olulisele teabele.

1.2 Üldised juhised

- Lugege juhend hoolikalt läbi.
- Hoidke juhend ja tooteinfo alles hilisemaks kasutamiseks või järgmistele omanikele.
- Transpordikahjustuse korral ärge ühendage seadet vooluvõrku.

1.3 Sihtotstarbeline kasutamine

Seade on ette nähtud ainult sisseehitamiseks.

Kasutage seadet ainult:
- toiduainete jahutamiseks.
- kodumajapidamises ja koduses keskkonnas suletud ruumides.
- kuni maksimaalse kõrguseni 2000 m merepinnast.

1.4 Kasutajate ringi piiramine

Üle 8-aastased lapsed ja piiratud füüsiliste, sensoorsete või mentaalsete võimetega või väheste teadmiste ja/või kogemustega inimesed võivad seadet kasutada tingimusel, et nende üle teosta-

takse järelevalvet või neile on selgitatud, kuidas seadet ohutult kasutada ning nad mõistavad seadmega seotud ohtusid.
Lapsed ei tohi seadmega mängida.
Lapsed ei tohi seadet puhastada ja hooldada ilma järelevalveta.
Üle 3-aastased ja alla 8-aastased lapsed tohivad külmikut/sügavkülmikut täita ja tühjendada.

1.5 Ohutu transport

⚠ HOIATUS – Vigastusoht!
Seadme suur kaal võib selle tõstmisel tekitada vigastusi.
- Ärge tõstke seadet üksi.

1.6 Ohutu paigaldamine

⚠ HOIATUS – Elektrilöögi oht!
Asjatundmatu paigaldus on ohtlik.
- Ühendage seade vooluvõrku ja käitage seda ainult vastavalt andmesildil olevatele andmetele.
- Ärge mitte kunagi toitke seadet välise lülitusseadise, nt programmkella või kaugjuhtimisseadme kaudu.
- Kui seade on paigaldatud, peab võrgujuhtme võrgupistik olema vabalt ligipääsetav või kui vaba juurdepääs ei ole võimalik, peab elektripaigaldises vastavalt kehtivatele eeskirjadele olema paigaldatud lahutusseade.
- Jälgige seadme paigaldamisel, et võrgujuhet ei kiiluta kinni ega kahjustata.

Võrgujuhtme kahjustatud isolatsioon on ohtlik.
- Ärge laske võrgujuhtmel soojusallikatega kokku puutuda.

⚠ HOIATUS – Plahvatusoht!
Kui seadme ventilatsiooniavad on suletud, võib külmaringluse lekke korral tekkida tuleohtlik gaasi-õhu-segu.
- Ärge sulgege seadme korpuses olevaid ventilatsiooniavasid.

⚠ HOIATUS – Tuleoht!
Pikendatud võrgujuhtme ja heakskiitmata adapterite kasutamine on ohtlik.
- Ärge kasutage pikendusjuhtmeid või harukarpe.
- Kasutage ainult tootja poolt kasutada lubatud adaptereid ja võrgujuhtmeid.

- Kui võrgujuhe on liiga lühike ja pikem võrgujuhet ei ole saadaval, pöörduge maja elektripaigaldise kohandamiseks elektrietteõtte poole.

Portatiivsed harupesad või portatiivsed võrguplokid võivad üle kuumeneda ja põhjustada tulekahju.

- Ärge paigaldage portatiivseid harupesi ega võrguplokke seadme tagaküljele.

1.7 Ohutu kasutamine

⚠ HOIATUS – Elektrilöögi oht!

Sissetungiv niiskus võib tekitada elektrilöögi.

- Kasutage seadet ainult kinnistes ruumides.
- Ärge jätke seadet väga kuuma ega niiskesse keskkonda.
- Ärge kasutage seadme puhastamiseks aurpuhasteid või survepesureid.

⚠ HOIATUS – Lämbumisoht!

Lapsed võivad pakkematerjalid üle pea tõmmata või end sinna sisse kerida ja lämbuda.

- Hoidke pakkematerjalid lastest eemal.
- Ärge laske lastel pakkematerjaliga mängida.

Lapsed võivad väikesi osi sisse hingata või alla neelata ning seetõttu lämbuda.

- Hoidke väikesed osad lastest eemal.
- Ärge laske lastel väikeste osadega mängida.

⚠ HOIATUS – Plahvatusoht!

Külmaringluse kahjustamise tagajärjel võib eralduda tuleohtlikku külmaainet, mis võib plahvatada.

- Sulamisprotsessi kiirendamiseks ärge kasutage muid mehaanilisi seadmeid või muid vahendeid kui tootja soovitatud vahendid.
- Kinnikülmund toiduained eemaldage nüri esemega, nt puidust lusika varrega.

Põlevate survegaasidega tooted, nt aerosoolid võivad plahvatada.

- Ärge hoidke seadmes süttivate gaasidega tooteid ja plahvatusohtlikke aineid.

⚠ HOIATUS – Tuleoht!
Seadme sees olevad elektriseadmed võivad põhjustada tulekahju, nt kütteseadmed või elektrilised jäämasinad.
- Ärge kasutage seadme sees teisi elektriseadmeid.

⚠ HOIATUS – Vigastusoht!
Eralduv tuleohtlik külmaaine ja kahjulikud gaasid võivad kahjustada silmi.
- Ärge kahjustage külmaaine kontuuri torusid ja isolatsiooni.

⚠ ETTEVAATUST – Tervisekahjustuse oht!
Järgige järgmisi juhiseid, et kaitsta toiduaineid saastumise eest.
- Kui uks on pikemat aega, lahti, võib seadme sisemuses temperatuur olulisel määral tõusta.
- Puhastage korrapäraselt pindu, mis võivad kokku puutuda toiduainete ja ligipääsetavate äravoolusüsteemidega.
- Toorest liha ja kala hoidke külmkapis sobivates anumates nii, et need ei puutu kokku teiste toiduainetega ja et nende mahl ei tilgu teiste toiduainete peale.
- Kui külmik/sügavkülmik seisab pikemat aega tühjana, lülitage seade välja, laske sulada, puhastage ja jätke uks lahti, et vältida hallituse teket.

Seadme metallist või metalloptilisest materjalist osad võivad sisaldada alumiiniumi. Happeliste toiduainete kokkupuutel seadmes oleva alumiiniumiga võivad alumiiniumioonid toiduainesse üle kanduda.
- Saastunud toiduaineid ärge tarbige.

1.8 Kahjustada saanud seade

⚠ HOIATUS – Elektrilöögi oht!
Kahjustatud seade või kahjustatud võrgujuhe on ohtlikud.
- Ärge kunagi rakendage tööle kahjustatud seadet.
- Ärge mitte kunagi tõmmake seadme vooluvõrgust eraldamiseks võrgujuhtmest. Tõmmake alati võrgujuhtme võrgupistikust.
- Kui seade või võrgupistik on kahjustatud, tõmmake kohe võrgujuhtme võrgupistik välja või lülitage elektrikilbis kaitse välja.
- Kutsuge klienditeenindus. →*Lk19*

Asjatundmatult tehtud parandustööd on ohtlikud.
- Seadet tohivad remontida ainult selleks koolitatud spetsialistid.

- Seadme remontimiseks tohib kasutada ainult originaalvaruosi.
- Kui selle seadme võrgujuhe või ühendusjuhe saab kahjustada, tuleb see asendada erilise võrgujuhtme või erilise ühendusjuhtmega, mis on saadaval tootjalt või tema klienditeenindusest.

⚠ **HOIATUS – Tuleoht!**

Kui torud on kahjustada saanud, siis võib eralduda tuleohtlikku külmaainet ja kahjulikke gaase, mis võivad süttida.
- Hoidke tuli ja süüteallikad seadmest eemal.
- Õhutage ruumi.
- Lülitage seade välja. →*Lk12*
- Tõmmake võrgujuhtme võrgupistik välja või lülitage elektrikilbis kaitse välja.
- Võtke ühendust hooldekeskusega. →*Lk19*

2 Varalise kahju vältimine

TÄHELEPANU
Sokli, siinide ja uste kasutamine istumisalusena või redelina võib seade kahjustada.
- Ärge astuge ega toetuge soklile, siinidele ega ustele.

Õli või rasva toimel võivad plastosad ja uksetihendid muutuda poorseks.
- Hoidke plastosad ja uksetihendid õlist ja rasvast puhtad.

Seadme metallist või metalloptilisest materjalist osad võivad sisaldada alumiiniumi. Happeliste toiduainetega kokkupuute korral alumiinium korrodeerub ja muudab värvi.
- Hoidke toiduaineid seadmes ainult pakituna.

Seadme osade ja tarvikute pesemisel nõudepesumasinas võivad need deformeeruda või värvi muuta.
- Ärge kunagi peske seadme osi ja lisatarvikuid nõudepesumasinas.

3 Keskkonnakaitse ja säästmine

3.1 Pakendi käitlemine

Pakkematerjalid on keskkonnaohutud ja taaskasutatavad.
- Käidelge erinevaid komponente liikide järgi sorteeritult.

3.2 Energia säästmine

Kui järgite neid juhiseid, tarbib teie seade vähem voolu.

Paigalduskoha valik

- Kaitske seadet otsese päikesekiirguse eest.
- Paigaldage seade küttekehadest, pliidist ja muudest soojusallikatest võimalikult kaugele:
  - Kaugus elektri- või gaasipliidist peab olema 30 mm.
  - Kaugus õli- või söepliitidest peab olema 300 mm.

- Ärge katke kinni ega blokeerige välimisi ventilatsiooniavasid.

Energia säästmine kasutamisel

Märkus: Tarvikute paigutus ei mõjuta mingil viisil seadme energiatarbimist.

- Avage sügavkülmkambri ust vaid lühikeseks ajaks ja sulgege see hoolikalt.
- Ärge kunagi katke kinni ega blokeerige sisemisi õhutusavasid või välimisi ventilatsiooniavasd.
- Transportige ostetud toiduaineid külmakotis ja pange kiiresti seadmesse.
- Soojadel toiduainetel ja jookidel laske enne sissepanekut jahtuda.
- Külmutatud toiduainete külma ärakasutamiseks pange need ülessulatamiseks jahekambrisse.
- Jätke toiduainete ja tagaseina vahele alati veidi ruumi.

4 Paigaldamine ja ühendamine

4.1 Tarnekomplekt

Kontrollige pärast lahtipakkimist kõiki osi transpordikahjustuste ja tarne komplektsuse suhtes.
Pretensioonide korral pöörduge oma edasimüüja või meie klienditeninduse →*Lk19* poole.

Tarnekomplekti koostis:

- Integreeritav seade
- detailid ja tarvikud [1]
- Paigaldusmaterjal
- Paigaldusjuhend
- kasutusjuhend
- hooldekeskuste loetelu
- garantii lisaleht [2]
- energiamärgistus
- teave energiakulu ja müra kohta

4.2 Paigalduskoha valiku kriteeriumid

⚠ **HOIATUS**
Plahvatusoht!
Kui seade on liiga väikeses ruumis, võib külmaringluse lekke korral tekkida tuleohtlik gaasi-õhu-segu.

- ▸ Paigaldage seade üksnes ruumi, mille ruumala on vähemasti 1 m^3 8 g külmaaine kohta. Külmaaine kogus on märgitud tüübisildile.
  → *"Seade", Joonis* **1** / **3** *Lk11*

Seadme kaal võib olenevalt mudelist olla tarnimisel kuni 35.
Seadme kaalu kandmiseks peab aluspind olema piisavalt stabiilne ja kandevõimeline.
See jahutusseade on ette nähtud kasutamiseks temperatuurivahemikus 10 °C kuni 38 °C.
Seade on lubatud ruumitemperatuuril täielikult toimiv.
Kui kasutate seadet madalamal ruumitemperatuuril, võib seadme kahjustused kuni ruumitemperatuurini 5 °C väljastada.

Paigaldusava mõõdud

Seadme paigaldamisel mööblisse pöörake tähelepanu paigaldusava mõõtudele. Kõrvalekallete korral võib seadme paigaldamisel tekkida probleeme.

Paigaldusava sügavus

Paigaldage seade avasse, mille soovituslik sügavus on 560 mm.
Kui paigaldusava sügavus on väiksem, suureneb energiatarbimine

[1] Olenevalt seadme varustusest
[2] Mitte kõikides riikides

vähesel määral. Paigaldusava sügavus peab olema vähemalt 550 mm.

Paigaldusava laius

Seadme jaoks ette nähtud paigaldusava laius peab olema vähemalt 560 mm.

Üksteise kohale ja üksteise kõrvale paigaldamine

Kui soovite pagialdada kahte külmikut üksteise kohale või üksteise kõrvale, peab seadmete vaheline vahekaugus olema vähemalt 150 mm. Teatud seadmete puhul on võimalik paigaldus ilma minimaalse vahekauguseta. Hankige selle kohta infot kodumasinate kauplusest.

4.3 Seadme paigaldamine

- Paigaldage seade vastavalt komplekti kuuluvale paigaldusjuhendile.

4.4 Seadme ettevalmistamine esmakordseks kasutamiseks.

1. Võtke välja infomaterjal.
2. Eemaldage kaitsekile ja transpordikinnitused, nt teibid ja kartong.
3. Puhastage seadmet esmakordselt. →*Lk14*

4.5 Seadme ühendamine vooluvõrku

1. Ühendage võrgujuhtme pistik seadmega.
2. Ühendage seadme võrgujuhtme võrgupistik seadme lähedal asuvasse pistikupessa.
   Seadme ühendusandmed on toodud tüübisildil.
   → *"Seade", Joonis* **1** / 3 *Lk11*
3. Kontrollige võrgupistiku tugevat kinnitust.

✔ Seade on nüüd töövalmis.

5 Tutvumine

5.1 Seade

Siit leiate oma seadme komponentide ülevaate.
→*Joonis* **1**

1	Juhtpaneel →*Lk11*
2	Puu- ja köögiviljasahtel →*Lk11*
3	Tüübisilt →*Lk19*
4	Valgusti
5	Ukseriiul suurte pudelite jaoks →*Lk12*

5.2 Juhtpaneel

Juhtpaneeli abil saate seadistada kõiki seadme funktsioone ning saada teavet seadme käitusoleku kohta.
→*Joonis* **2**

1	> reguleerib jahekambri temperatuuri.
2	super põleb, kui superfunktsioon on sisse lülitatud.
3	Näitab jahekambri seatud temperatuuri °C.

6 Varustus

Seadme varustus sõltub mudelist.

6.1 Riiul

Riiuli asukoha muutmiseks võtke riiul välja ja asetage teise kohta.
→ *"Riiuli eemaldamine", Lk15*

6.2 Puu- ja köögiviljasahtel

Värsket puu- ja köögivilja hoidke pakendatuna puu- ja köögiviljasahtlis. Lõigatud puu- ja köögivilja hoidke kinnikaetult või õhukindlalt pakituna.

Sõltuvalt puu- ja köögiviljade kogusest ja liigist võib köögiviljasahtlisse tekkida kondensatsioonivett.
Eemaldage kondensatsioonivesi kuiva lapiga.
Et säilitada kvaliteeti ja maitset, hoidke külmatundlikku puu- ja köögivilja, nt ananassi, bananne, tsitruselisi, kurke, suvikõrvitsat, paprikat, tomateid ja kartuleid väljaspool seadet temperatuuril 8 °C kuni 12 °C.

6.3 Ukseriiul

Ukseriiuli asukoha muutmiseks võite ukseriiuli eemaldada ja teise kohta asetada.
→ *"Ukseriiuli eemaldamine", Lk15*

6.4 Tarvikud

Kasutage originaaltarvikuid. Need on teie seadme jaoks spetsiaalselt välja töötatud.
Teie seadme tarvikud olenevad mudelist.

Munarest

Asetage munad stabiilselt munarestile.

7 Põhimõtteline käsitsemine

7.1 Seadme sisselülitamine

1. Ühendage seade vooluvõrku.
   →*Lk11*
   Märkus: Kui seade lülitati eelnevalt välja juhtpaneelist, hoidke **3 sec.** ⏻ 3 sekundit allavajutatult.
   ✔ Seade on nüüd töövalmis.
   ✔ Mootor käivitub kuni 8 minutit viivitusega.
   ✔ Seade hakkab külmenema.
2. Seadistage soovitud temperatuur.
   →*Lk12*

7.2 Nõuandeid kasutamise kohta

- Kui olete seadme sisse lülitanud, võib kuluda kuni 8 minutit, kuni mootor käivitub.
- Pärast seadme sisselülitamist saavutatakse seatud temperatuur alles mitme tunni pärast.
  Ärge pange toiduaineid sisse enne, kui seade on jõudnud seatud temperatuurile.
- Ukse sulgemisel jälgige, et seesolevad toiduained ust ei blokeeriks.
- Ukse sulgemisel võib tekkida alarõhk. Ust on raske uuesti avada. Oodake veidi, kuni alarõhk kaob.
- Temperatuur seadmes varieerub sõltuvalt järgmistest tingimustest:
  – seadme avamise sagedus
  – sissepandud kogus
  – värskelt säilitatud toiduainete temperatuur
  – Ümbritseva keskkonna temperatuur
  – otsene päikesekiirgus

7.3 Seadme väljalülitamine

▸ Hoidke **3 sec.** ⏻ 3 sekundit allavajutatult.

7.4 Temperatuuri seadmine

Jahekambri temperatuuri seadmine

▸ Vajutage > seni, kuni temperatuurinäidikule ilmub soovitud temperatuuriseadistus.
  Jahekambri soovituslik temperatuur on 4 °C.
  → *„OK" kleebis", Lk14*

8 Lisafunktsioonid

Siit saate teada, milliseid lisafunktsioone saab seadmel välja reguleerida.

8.1 superjahutus

superjahutus puhul läheb jahekamber nii külmaks kui võimalik.
Lülitage superjahutus sisse enne suures koguses toiduainete asetamist külmikusse.

Märkus: Kui superjahutus on sisse lülitatud, võib tekkida rohkem müra.

superjahutus sisselülitamine

- Vajutage > seni, kuni "super" süttib.

Märkus: Ca 15 tunni pärast lülitub seade tavarežiimile.

superjahutus väljalülitamine

- Vajutage > seni, kuni temperatuurinäidikul kuvatakse soovitud temperatuuri.

9 Alarm

9.1 Uksealarm

Kui seadme uks on pikemat aega lahti, lülitub sisse uksealarm.
Kõlab hoiatussignaal ja temperatuurinäidikud vilguvad.
10 minuti pärast hakkab sisevalgustus vilkuma.

Uksealarmi väljalülitamine

- Sulgege seadme uks või vajutage >.
- ✔ Hoiatussignaal on välja lülitatud.

10 Jahekamber

Jahekambris saate hoida liha, vorsti, kala, piimatooteid, mune, valmistooteid ja küpsetisi.

Temperatuuri saab reguleerida vahemikus 2 °C kuni 8 °C.
Jahekambris hoides saate lühikese kuni keskmiselt pika aja jooksul säilitada ka kiiresti riknevaid toiduaineid. Mida madalam on valitud temperatuur, seda kauem toiduained säilivad.

10.1 Juhtnöörid toiduainete hoidmiseks jahekambris

- Säilitage vaid värskeid ja riknemata toiduaineid.
- Säilitage toiduaineid õhukindlalt pakendatuna või kaane all.
- Selleks et vältida õhuringluse kahjustamist ja toiduainete külmumist, ärge asetage toiduaineid otse vastu tagaseina.
- Laske soojadel roogadel ja jookidel esmalt maha jahtuda.
- Järgige tootja märgitud minimaalset säilimisaega või realiseerimise ja tarvitamise lõpptähtpäeva.

10.2 Jahekambri külmatsoonid

Jahekambris ringleva õhu toimel tekivad erinevad külmatsoonid.

Kõige külmem tsoon

Kõige külmem tsoon on küljele graveeritud noole ja selle all oleva aluse vahel.

Nõuanne: Kergesti riknevaid toiduaineid, nt kala, vorsti ja liha, hoidke kõige külmemas tsoonis.

Kõige soojem tsoon

Kõige soojem tsoon on ukse juures kõige üleval.

Nõuanne: Hoidke kõige soojemas tsoonis vähem tundlikke toiduaineid, nt kõva juustu ja võid. Nii tulevad juustu maitseomadused paremini välja ning või jääb määritavaks.

10.3 „OK” kleebis

Kleebisega „OK” saate kontrollida, kas jahekambris on saavutatud toiduainetele vajalik temperatuur +4 °C või madalam.
Kleebist "OK" ei ole kõikidel mudelitel.
Kui kleebis ei näita „OK”, alandage sammhaaval temperatuuri .
→ *"Jahekambri temperatuuri seadmine", Lk12*
Pärast seadme kasutuselevõttu võib seatud temperatuurini jõudmiseks kuluda kuni 12 tundi.

Korrektne seadistus

11 Sulatamine

11.1 Jahekambri sulatamine

Töötamise ajal tekib jahekambri tagaseinale funktsioonist tingituna sulamisvee tilku või härmatist. Jahekambri tagasein sulab automaatselt.
→*Joonis* **3**
Sulamisvesi voolab sulamisvee renni mööda äravooluavasse ja sealt aurustumisalusele ning seda ei ole vaja ära pühkida.
Selleks et sulamisvesi saaks ära voolata ja et ei tekiks lõhnu, järgige järgmisi juhiseid: Sulamisvee renni ja äravooluava puhastamine →*Lk15*.

12 Puhastamine ja hooldamine

Puhastamist mitteligipääsetavates kohtades peab teostama klienditeenindus. Klienditeeninduse poolt puhastamine võib põhjustada kulusid.

12.1 Seadme ettevalmistamine puhastamiseks

1. Lülitage seade välja. →*Lk12*
2. Lahutage seade vooluvõrgust. Tõmmake võrgujuhtme võrgupistik välja või lülitage elektrikilbis kaitse välja.
3. Võtke kõik toiduained seadmest välja ja asetage jahedasse kohta. Kui on olemas, siis asetage toiduainetele külmaakud.
4. Kui on tekkinud härmatisekiht, siis laske sellel sulada.
5. Võtke kõik sissepandud osad ja lisatarvikud seadmest välja. →*Lk15*

12.2 Seadme puhastamine

⚠ **HOIATUS**
Elektrilöögi oht!
Sissetungiv niiskus võib tekitada elektrilöögi.
- Ärge kasutage seadme puhastamiseks aurpuhasteid või survepesureid.

Valgustisse või juhtelementidesse sattuv vedelik võib olla ohtlik.
- Loputusvesi ei tohi voolata valgustisse ega juhtelementidesse.

TÄHELEPANU
Ebasobivad puhastusvahendid võivad kahjustada seadme pindu.
- Ärge kasutage kõvasid küürimispatju või küürivaid käsnu.
- Ärge kasutage tugevatoimelisi ega küürivaid puhastusvahendeid.
- Ärge kasutage suure alkoholisisaldusega puhastusvahendeid.

Kui äravooluavasse sattub vedelikku, võib aurustumisaluse üle ajada.
- Loputusvesi ei tohi sattuda äravooluavasse.

Seadme osade ja tarvikute pesemisel nõudepesumasinas võivad need deformeeruda või värvi muuta.

- Ärge kunagi peske seadme osi ja lisatarvikuid nõudepesumasinas.

1. Seadme ettevalmistamine puhastamiseks. →*Lk14*
2. Puhastage seade, seadme osad, tarvikud ja uksetihendid lapi, leige vee ja neutraalse pH-tasemega pesuvahendiga.
3. Kuivatage korralikult pehme kuiva lapiga.
4. Asetage seadme osad kohale.
5. Ühendage seade vooluvõrku. →*Lk11*
6. Pange toiduained sisse.

12.3 Sulamisvee renni ja äravooluava puhastamine

Puhastage sulamisvee renni ja äravooluava regulaarselt, et sulamisvesi saaks ära voolata.

- Puhastage sulamisvee renni ja äravooluava regulaarselt näiteks vatitikuga. →*Joonis* **4**

12.4 Sissepandud osade väljavõtmine

Kui soovite sissepandud osi põhjalikult puhastada, siis võtke need seadmest välja.

Riiuli eemaldamine

- Kergitage riiulit eest ①, tõmmake välja ja eemaldage ②. →*Joonis* **5**

Ukseriiuli eemaldamine

- Kergitage ukseriiulit ja võtke see välja. →*Joonis* **6**

Puu- ja köögiviljasahtli eemaldamine

1. Tõmmake puu- ja köögiviljasahtel lõpuni välja.
2. Kergitage puu- ja köögiviljasahtlit eest ① ja võtke välja ②. →*Joonis* **7**

Sahtli esipaneeli eemdaldamine

Puu- ja köögiviljasahtli ja sügavkülmasahtlite esipaneeli võite puhastamise hõlbustamiseks maha võtta.

- Suruge sahtli külgmised keeled sisse ① ja keerake esipaneel sahtli küljest lahti ②. →*Joonis* **8**

13 Tõrgete kõrvaldamine

Väiksemaid tõrkeid oma seadmel saate ise kõrvaldada. Enne hooldekeskusesse pöördumist tutvuge tõrgete kõrvaldamise juhistega. Nii väldite asjatuid kulusid.

⚠ **HOIATUS**

Elektrilöögi oht!

Asjatundmatult tehtud parandustööd on ohtlikud.

- Seadet tohivad remontida ainult selleks koolitatud spetsialistid.
- Seadme remontimiseks tohib kasutada ainult originaalvaruosi.

- Kui selle seadme võrgujuhe või ühendusjuhe saab kahjustada, tuleb see asendada erilise võrgujuhtme või erilise ühendusjuhtmega, mis on saadaval tootjalt või tema klienditeenindusest.

Rike	Põhjus ja tõrkeotsing
Seade ei käivitu pärast vooluvõrku ühendamist kuuldavalt ja ei külmene. Näidikud ja valgustus põlevad.	See ei ole viga. Pärast vooluvõrku ühendamist kulub kuni 8 minutit, kuni seade kuuldavalt käivitub. Tegevused pole vajalikud.
Seade ei jahuta, näidikud ja valgustus põlevad.	Väljalülitusrežiim on sisse lülitatud. ▸ Viige läbi seadme toimivuse test. →*Lk17* ✔ Pärast seadme toimivuse testi lõppemist läheb seade tavarežiimile.
LED-valgustus ei tööta.	Võimalikud on erinevad põhjused. ▸ Võtke ühendust hooldekeskusega. Hooldekeskuste kontaktid leiate tarnekomplekti kuuluvast hooldekeskuste loetelust.
Külmutusagregaat lülitub üha sagedamini ja pikemalt sisse.	Seadet on tihti avatud. ▸ Ärge avage seadme ust asjatult.
	Välimised ventilatsiooniavad on kinni kaetud. ▸ Eemaldage välimistelt ventilatsiooniavadelt takistused.
	See ei ole viga. Kaasaegsed külmaseadmed lülituvad sagedamini sisse ja neil on tõhusaks jahutamiseks erinevad võimsusastmed. ▸ Eemaldage välimistelt ventilatsiooniavadelt takistused. ▸ Paigaldage seade küttekehadest, pliidist ja muudest soojusallikatest võimalikult kaugele: Vältige pikemat otsest päikesekiirgust seadmele. ▸ Avage ahju ust vaid nii lühikeseks ajaks kui vaja. ▸ Laske soojadel roogadel ja jookidel enne säilitamist jahtuda.

Rike	Põhjus ja tõrkeotsing
Jahekambri tagaseinale teki külmakiht.	See ei ole viga. Kaasaegsed külmaseadmed tagavad jahekambris ühtlasema temperatuuri. Jahekambri tagaseina sulatatakse järjepidevalt automaatselt. ▸ Avage ahju ust vaid nii lühikeseks ajaks kui vaja. ▸ Pakkige toiduained õhukindlalt või katke need kinni. ▸ Laske soojadel roogadel ja jookidel enne säilitamist jahtuda. ▸ Jätke toiduainete ja siseseinte vahele alati veidi ruumi.
Temperatuur on seadistatud temperatuurist väga erinev.	Võimalikud on erinevad põhjused. **1.** Lülitage seade välja. →*Lk12* **2.** Lülitage seade ca 5 minuti pärast uuesti sisse. →*Lk12* ▸ Kui temperatuur on liiga kõrge, kontrollige paari tunni pärast uuesti. ▸ Kui temperatuur on liiga madal, kontrollige järgmisel päeval uuesti.
Sulamisree renn või äravooluava on ummistunud.	Sulamisvee renn või äravooluava on ummistunud. ▸ Puhastage sulamisvee renn ja äravooluava. →*Lk15*
Mulin, sumin, kurin või klõpsumine seadmes.	See ei ole viga. Mootor, nt külmutusagregaat või ventilaator on töös. Külmutusaine voolab mööda torusid. Mootor, lüliti või magnetventiilid lülituvad sisse/ välja. Tegevused pole vajalikud.
Seade tekitab müra.	Seadme osad kõiguvad või blokeeruvad. ▸ Kontrollige väljavõetavaid osi ja asetage need vajaduse korral uuesti sisse.
	Pudelid või anumad puutuvad kokku. ▸ Nihutage pudelid ja anumad üksteisest eemale.

13.1 Seadme toimivuse testi läbiviimine

Seadmel on iseeneslik toimivuse test, mis näitab tõrkeid, mida saab hooldekeskus kõrvaldada.

1. Lülitage seade välja. →*Lk12*
2. Lahutage seade vooluvõrgust. Tõmmake võrgujuhtme võrgupistik välja või lülitage elektrikilbis kaitse välja.

3. Ühendage seade 5 minuti pärast uuesti vooluvõrku. →*Lk11*
4. Lülitage seade sisse. →*Lk12*
5. 10 sekundi jooksul pärast vooluvõrguga ühendamist hoidke > 3 kuni 5 sekundit all, kuni kõlab helisignaal.
   Kui vajutasite enesetesti käivitamiseks > kogemata pikemalt kui 5 sekundit, aktiveerus hooldekeskuse režiim. Oodake 10 minutit ilma midagi tegemata, kuni hooldekeskuse režiim automaatselt lõpeb.

✔ Kontrolltest käivitub, kui temperatuurinäidikud üksteise järel süttivad.
✔ Seadme toimivuse testi ajal kõlab vahepeal pikk helisignaal.
✔ Kui pärast seadme kontrolltesti lõppu kõlab 2 helisignaali ja "super" kaks korda vilgub, on seadme temperatuuriandurid töökorras. Seade läheb üle tavarežiimile.
✔ Kui pärast seadme toimivuse testi lõppu kõlab 5 helisignaali ja "super" 10 sekundit vilgub, pöörduge hooldekeskusse.

14 Ladustamine ja jäätmekäitlus

14.1 Seadme kasutamise lõpetamine

1. Lülitage seade välja. →*Lk12*
2. Lahutage seade vooluvõrgust. Tõmmake võrgujuhtme võrgupistik välja või lülitage elektrikilbis kaitse välja.
3. Võtke kõik toiduained välja.
4. Sulatage seade. →*Lk14*
5. Puhastage seade. →*Lk14*
6. Sisemuse ventileerimise tagamiseks jätke seade avatuks.

14.2 Kasutatud seadme jäätmekäitlus

Keskkonnasäästliku jäätmekäitlusega saab väärtuslikke tooraineid taaskasutada.

⚠ **HOIATUS**
Tervisekahjustuse oht!
Lapsed võivad end seadmesse lukustada ja sattuda eluohtlikku olukorda.
- Et lastel oleks raskem sisse ronida, ärge võtke reste ja mahuteid seadmest välja.
- Hoidke lapsed kasutusest kõrvaldatud seadmest eemal.

⚠ **HOIATUS**
Tuleoht!
Torude kahjustamise korral võib eralduda tuleohtlikku külmaainet ja kahjulikke gaase, mis võivad süttida.
- Ärge kahjustage külmaaine kontuuri torusid ja isolatsiooni.

1. Tõmmake võrgujuhtme võrgupistik välja.
2. Lõigake võrgujuhe läbi.
3. Suunake seade keskkonnasäästlikku jäätmekäitlusse.
   Teavet nõuetekohaste jäätmekäitlusviiside kohta saate oma müügiesindajalt ning oma valla- või linnavalitsusest.

Käesolev seade on märgistatud vastavalt direktiivile 2012/19/EL elektri-ja elektroonikaseadmete jäätmete kohta. Direktiiv sätestab elektri- ja elektroonikaseadmete jäätmete tagastamise ja ringlussevõtu raamtingimused Euroopa Liidus.

15 Klienditeenindus

Toimivuse seisukohalt olulisi ökodisaini määrusele vastavaid originaalvaruosi saate meie müügiesindusest tellida vähemalt 10 aasta jooksul alates seadme turulelaskmisest Euroopa Majanduspiirkonnas.
Peale selle saate teisi toimivuse seisukohalt olulisi ja säilivaid originaalvaruosi tellida meie müügiesindusest kuni 15 aasta jooksul alates seadme turulelaskmisest.
Lisateavet saate meie müügiesindustest.

Märkus: Klienditeeninduse kasutamine on tootja vastavalt kohalike kehtivate garantiitingimuste raames tasuta. Garantii (tootjagarantii eratarbijatele) minimaalne kestus on Euroopa majandusruumis 2 aastat vastavalt kehtivatele kohalikele garantiitingimustele. Garantiitingimused ei mõju teistele õigustele või nõuetele, mis laienevad teile kohaliku õiguse järgi.

Üksikasjalikku teavet garantiiaja ja -tingimuste kohta oma riigis saate, kui skännite QR-koodi lisatud dokumendil, mis käsitleb kontakte ja garantiitingimusi, samuti meie hooldekeskusest, edasimüüjalt või meie veebilehelt.
Klienditeeninduse kontaktandmed leiate, kui skännite QR-koodi lisatud dokumendil, mis käsitleb kontakte ja garantiitingimusi, samuti meie veebilehelt.

15.1 Tootenumber (E-Nr) ja tootmisnumber (FD-nr)

Kui võtate ühendust klienditeenindusega, vajate sündmuse numbrit (E-Nr.) ja tootmisnumbrit (FD), mille leiate seadme tüübisildilt.
→ *"Seade", Joonis* 1 / 3 *Lk 11*
Oma seadme andmete ja klienditeeninduse telefoninumbri kiireks leidmiseks võiksite need andmed üles märkida.

16 Tehnilised andmed

Andmed külmaaine ja mahu kohta ning muud tehnilised andmed leiate tüübisildilt.
→ *"Seade", Joonis* 1 / 3 *Lk 11*
Lisateavet oma mudeli kohta leiate internetist aadressilt *https://eprel.ec.europa.eu/*[1]. See veebiaadress on lingitud EL ametliku tooteandmebaasiga EPREL. Palun järgige siis mudeliotsingu kohta antud juhiseid.
Mudelitunnus tuleneb märkidest tootenumbri (E-Nr.) kaldkriipsu ees tüübisildil. Teise võimalusena leiate mudelitunnuse ka EL-energiamärgise esimesest reast.
Sisalduvate valgusallikate arv sõltub mudelist.
See toode sisaldab energiatõhususklassi E valgusallikat.
Valgusallikad on saadaval varuosana ja neid peab vahetama ainult kvalifitseeritud spetsialist.

[1] Kehtib ainut Euroopa majandusruumi jaoks

Papildoma informacija ir paaiškinimai pateikiami internete. Nuskaitykite QR kodą viršelio puslapyje.

Turinys

1 Sauga 21
1.1 Signalinių žodžių paaiškinimas 21
1.2 Bendrosios nuorodos 21
1.3 Naudojimas pagal paskirtį 21
1.4 Naudotojų rato apribojimas 22
1.5 Saugus transportavimas 22
1.6 Saugus įrengimas 22
1.7 Saugus naudojimas 23
1.8 Prietaiso apgadinimas 25

2 Materialinės žalos išvengimas 26

3 Aplinkosauga ir taupymas 26
3.1 Pakuotės utilizavimas 26
3.2 Energijos taupymas 26

4 Pastatymas ir prijungimas 26
4.1 Komplektacija 26
4.2 Statymo vietos kriterijai 27
4.3 Prietaiso montavimas 27
4.4 Prietaiso paruošimas naudoti pirmą kartą 27
4.5 Prietaiso prijungimas prie elektros tinklo 28

5 Susipažinimas 28
5.1 Prietaisas 28
5.2 Valdymo skydelis 28

6 Įranga 28
6.1 Lentyna 28
6.2 Vaisių ir daržovių stalčius 28
6.3 Durų lentynos 28
6.4 Priedai 29

7 Svarbiausia informacija apie valdymą 29
7.1 Prietaiso įjungimas 29
7.2 Nurodymai dėl eksploatacijos 29
7.3 Prietaiso išjungimas 29
7.4 Temperatūros nustatymas 29

8 Papildomos funkcijos 29
8.1 Intensyvus šaldymas 29

9 Signalas 30
9.1 Durų signalas 30

10 Šaldytuvo skyrius 30
10.1 Patarimai dėl maisto produktų laikymo šaldytuvo skyriuje 30
10.2 Šalčio zonos šaldytuvo skyriuje 30
10.3 Lipdukas „OK“ 30

11 Atitirpinimas 31
11.1 Šaldytuvo skyriaus atitirpinimas 31

12 Valymas ir priežiūra 31
12.1 Prietaiso paruošimas valyti ... 31
12.2 Prietaiso valymas 31
12.3 Atitirpusio vandens latako ir nutekėjimo angos valymas ... 32
12.4 Įrangos dalių išėmimas 32

13 Sutrikimų šalinimas 32
13.1 Prietaiso savikontrolės programos įjungimas 35

14 Sandėliavimas ir atliekų tvarkymas 35
14.1 Prietaiso eksploatavimo nutraukimas 35
14.2 Seno prietaiso utilizavimas ... 35

15 Klientų aptarnavimo tarnyba . 36
15.1 Produkto numeris (E-Nr.) ir pagaminimo numeris (FD) 36

16 Techniniai duomenys 36

⚠ 1 Sauga

Atkreipkite dėmesį į toliau pateiktus saugos nurodymus.

1.1 Signalinių žodžių paaiškinimas

Čia pateikiamas šioje naudojimo instrukcijoje vartojamų signalinių žodžių paaiškinimas.

⚠ ĮSPĖJIMAS
Atkreipkite dėmesį į šią nuorodą, kad išvengtumėte sunkių ar mirtinų sužalojimų.

⚠ ATSARGIAI
Atkreipkite dėmesį į šį nurodymą, kad išvengtumėte nesunkių ar vidutiniškai sunkių sužalojimų.

DĖMESIO
Atkreipkite dėmesį į šiuos nurodymus, kad nepadarytumėte žalos savo prietaisui ir išvengtumėte materialinės žalos.

Pastaba. Tai nurodo Jums svarbią informaciją.

1.2 Bendrosios nuorodos

- Atidžiai perskaitykite šią instrukciją.
- Išsaugokite instrukciją bei informaciją apie produktą. Jų gali prireikti vėliau, be to, galėsite ją perduoti naujam prietaiso šeimininkui.
- Jei transportuojant prietaisas buvo pažeistas, nejunkite jo prie elektros tinklo.

1.3 Naudojimas pagal paskirtį

Šis prietaisas skirtas tik įmontuoti.

Naudokite prietaisą tik:
- maisto produktams šaldyti.
- privačiame namų ūkyje ir uždarose namų aplinkos patalpose,
- iki 2000 m aukščio virš jūros lygio;

1.4 Naudotojų rato apribojimas

8 metų ir vyresni vaikai ar asmenys, kurie dėl nepakankamų fizinių, jutiminių ar protinių gebėjimų arba nepakankamos patirties ar nežinojimo negali saugiai valdyti prietaiso gali juo naudotis tik prižiūrimi kito asmens arba jeigu jie yra supažindinti su saugiu prietaiso naudojimu bei suprantą iš to kylančius pavojus.
Vaikams draudžiama žaisti su prietaisu.
Valyti ir naudotojo atliekamus techninės priežiūros darbus vaikai gali atlikti tik prižiūrimi.
Vyresniems nei 3 metų vaikams ir jaunesniems nei 8 metų vaikams leidžiama į šaldytuvą ar šaldiklį dėti produktus ir iš jo išimti.

1.5 Saugus transportavimas

⚠ ĮSPĖJIMAS – Sužeidimų pavojus!
Prietaisas sunkus, todėl jį keliant galimi sužeidimai.
- Niekada nekelkite prietaiso vieni.

1.6 Saugus įrengimas

⚠ ĮSPĖJIMAS – Elektros smūgio pavojus!
Netinkamai atlikus instaliacijos darbus kyla pavojus.
- Prietaisą prijunkite ir eksploatuokite tik laikydamiesi specifikacijų lentelėje pateiktų duomenų.
- Jokiu būdu neprijunkite prie prietaiso elektros per išorinį jungimo įtaisą, pvz., laikrodinį jungiklį arba nuotolinio valdymo įtaisą.
- Kai prietaisas yra įmontuotas, turi būti laisvas priėjimas prie el. tinklo prijungimo linijos el. tinklo kištuko arba, jei laisvas priėjimas negalimas, tuomet stacionarioje elektros instaliacijoje turi būti sumontuotas atskyrimo įtaisas, atitinkantis įrengimo sąlygas.
- Statydami prietaisą atkreipkite dėmesį, kad niekur neprispaustumėte ar kitaip neapgadintumėte el. tinklo prijungimo kabelio.

Apgadinta el. tinklo prijungimo kabelio izoliacija kelia pavojų.
- Saugokite, kad el. tinklo prijungimo kabelis niekada nesiliestų prie šilumos šaltinių.

⚠ ĮSPĖJIMAS – Sprogimo pavojus!
Jei prietaiso ventiliacijos angos yra uždengtos, atsiradus nuotėkiui iš šaltnešio cirkuliacijos linijos gali susidaryti degus dujų ir oro mišinys.
- Neuždenkite ventiliacijos angų prietaiso korpuse arba montavimo korpuse.

⚠ ĮSPĖJIMAS – Gaisro pavojus!
Naudoti prailgintą el. tinklo prijungimo kabelį ir neaprobuotus adapterius pavojinga.
- Nenaudokite ilginimo kabelių ir keliagubų kištukinių lizdų blokų.
- Naudokite tik gamintojo aprobuotus adapterius ir el. tinklo prijungimo linijas.
- Jeigu el. tinklo prijungimo kabelis per trumpas ir negalite gauti ilgesnio el. tinklo prijungimo kabelio, kreipkitės į elektrikus, kad atitinkamai įtaisytų namo instaliaciją.

Nešiojamieji keliagubi kištukinių lizdų blokai arba nešiojamieji maitinimo blokai gali perkaisti ir sukelti gaisrą.
- Nešiojamųjų keliagubų kištukinių lizdų blokų ir nešiojamųjų maitinimo blokų nedėkite prie prietaiso galinės sienelės.

1.7 Saugus naudojimas

⚠ ĮSPĖJIMAS – Elektros smūgio pavojus!
Įsiskverbusi drėgmė gali sukelti elektros smūgį.
- Prietaisą naudokite tik uždarose patalpose.
- Prietaiso niekada per daug neįkaitinkite ir nešlapinkite.
- Nevalykite prietaiso garu arba aukštu slėgiu valančiais įrenginiais.

⚠ ĮSPĖJIMAS – Pavojus uždusti!
Kyla pavojus, kad vaikai užsimaus arba užsivynios pakuotės medžiagas ant galvos ir uždus.
- Saugokite pakuotės medžiagas nuo vaikų.
- Neleiskite vaikams žaisti su pakuotės medžiagomis.

Vaikai gali įkvėpti arba praryti smulkių detalių ir uždusti.
- Saugokite smulkias detales nuo vaikų.
- Neleiskite vaikams žaisti su smulkiomis detalėmis.

⚠ ĮSPĖJIMAS – Sprogimo pavojus!

Pažeidus šaltnešio cirkuliacijos liniją gali ištekėti degaus šaltnešio ir jis gali sprogti.

- Norint paspartinti atitirpimą, negalima naudoti kitų nei rekomenduojami gamintojo mechaninių įtaisų ar kitų priemonių.
- Prišalusius maisto produktus atlaisvinkite buku daiktu, pvz., medinio šaukšto kotu.

Gaminiai su degiosiomis dujomis ir sprogiosiomis medžiagomis, pvz., purškikliai, gali sprogti.

- Nelaikykite prietaise gaminių, kuriuose yra degiųjų dujų ir sprogiųjų medžiagų.

⚠ ĮSPĖJIMAS – Gaisro pavojus!

Į prietaisą įdėti kiti elektriniai prietaisai, pvz., šildytuvai arba elektriniai ledų gaminimo prietaisai, gali sukelti gaisrą.

- Prietaiso viduje nenaudokite jokių kitų elektrinių prietaisų.

⚠ ĮSPĖJIMAS – Sužeidimų pavojus!

Akių sužalojimas prasiskverbus degiam šaltnešiui ir kenksmingoms dujoms.

- Neapgadinkite šaltnešio apytakos rato vamzdžių ir izoliacijos.

⚠ ATSARGIAI – Žalos sveikatai pavojus!

Norint išvengti užteršimo maisto produktais, būtina laikytis toliau pateiktų instrukcijų.

- Jei durys atidaromos ilgesniam laikui, gali labai padidėti prietaiso paviršių temperatūra.
- Reguliariai valykite paviršius, ant kurių gali patekti maisto produktų, ir lengvai pasiekiamus išleidimo sistemų paviršius.
- Žalią mėsą ir žuvį sudėkite į tinkamus šaldytuvo stalčius taip, kad jie nesiliestų su kitais maisto produktais ir ant jų nelašėtų.
- Jei šaldytuvas ar šaldiklis ilgai nenaudojamas, išjunkite prietaisą, jį atitirpinkite, išvalykite ir palikite atviras duris, kad nesusidarytų pelėsis.

Prietaise esančiose dalyse iš metalo ar metalo imitacijos gali būti aliuminio. Jei rūgščių maisto produktų patenka ant aliumininių prietaiso dalių, į maisto produktus gali būti perduodama aliuminio jonų.

- Nevalgykite užterštų maisto produktų.

1.8 Prietaiso apgadinimas

⚠ ĮSPĖJIMAS – Elektros smūgio pavojus!

Apgadintas prietaisas arba apgadintas el. tinklo prijungimo kabelis kelia pavojų.

- Niekada nenaudokite apgadinto prietaiso.
- Norėdami atjungti prietaisą nuo elektros tinklo, niekada netraukite už el. tinklo prijungimo kabelio. Visada traukite už el. tinklo prijungimo kabelio el. tinklo kištuko.
- Jeigu prietaisas arba el. tinklo prijungimo kabelis apgadinti, tuojau pat ištraukite el. tinklo prijungimo kabelio el. tinklo kištuką arba išjunkite saugiklį saugiklių dėžutėje.
- Kreipkitės į klientų aptarnavimo tarnybą. →*Psl. 36*

Netinkamas remonto darbų atlikimas kelia pavojų.

- Atlikti prietaiso remonto darbus leidžiama tik to mokytam personalui.
- Prietaisą remontuoti leidžiama tik su originaliomis atsarginėmis dalimis.
- Jei šio prietaiso el. tinklo arba prietaiso prijungimo kabelis pažeistas, jį reikia pakeisti specialiu el. tinklo prijungimo kabeliu arba specialiu prietaiso prijungimo kabeliu, kurį galite įsigyti iš gamintojo arba mūsų klientų aptarnavimo tarnyboje.

⚠ ĮSPĖJIMAS – Gaisro pavojus!

Pažeidus vamzdžius gali prasiskverbti degaus šaltnešio ir kenksmingų dujų. Šios medžiagos gali užsidegti.

- Saugokite, kad šalia prietaiso nebūtų ugnies arba degimo šaltinių.
- Išvėdinkite patalpą.
- Išjunkite prietaisą. →*Psl. 29*
- Ištraukite jungimo prie elektros tinklo kabelio kištuką arba išjunkite saugiklį saugiklių dėžutėje.
- Kreipkitės į klientų aptarnavimo tarnybą. →*Psl. 36*

2 Materialinės žalos išvengimas

DĖMESIO
Sėdant ar lipant ant apatinės dalies, ištraukiamųjų mechanizmų ar prietaiso durų prietaisas gali būti apgadintas.

- Nelipkite ir nesiremkite ant apatinės dalies, ištraukiamųjų mechanizmų ir durų.

Alyva ar tepalu užterštos plastikinės dalys ir durų sandarikliai gali tapti porėti.

- Prižiūrėkite, kad plastikinės dalys ir durų sandarikliai nebūtų alyvuoti ir tepaluoti.

Prietaise esančiose dalyse iš metalo ar metalo imitacijos gali būti aliuminio. Aliuminis pradeda rūdyti ir pakeičia spalvą, kai ant jo patenka rūgščių maisto produktų.

- Prietaise laikykite tik supakuotus maisto produktus.

Jei įrangos dalis ir priedus plausite indaplovėje, jie gali deformuotis ir pakeisti spalvą.

- Įrangos dalių ir priedų niekada neplaukite indaplovėje.

3 Aplinkosauga ir taupymas

3.1 Pakuotės utilizavimas

Pakuotei naudojamos medžiagos yra nekenksmingos aplinkai, jas galima perdirbti.

- Atskiras dalis išmeskite išrūšiavę.

3.2 Energijos taupymas

Jei paisysite šių nuorodų, Jūsų prietaisas vartos mažiau elektros.

Statymo vietos parinkimas

- Saugokite prietaisą nuo tiesioginių saulės spindulių.
- Prietaisą statykite kuo toliau nuo radiatorių, viryklės ir kitų šilumos šaltinių:
  - 30 mm atstumu nuo elektrinių ir dujinių viryklių;
  - 300 mm atstumu nuo skystuoju kuru ir anglimis kūrenamų viryklių.
- Niekada neuždenkite ir neužstatykite išorinių ventiliacijos angų.

Energijos taupymas naudojant

Pastaba. Įrangos dalių išdėstymas prietaiso energijos sąnaudoms įtakos neturi.

- Prietaisą atidarykite tik trumpam, paskui rūpestingai uždarykite.
- Niekada neuždenkite ir neužstatykite vidinių ventiliacijos angų ar išorinių ventiliacijos angų.
- Įsigytus maisto produktus transportuokite šaltkrepšyje ir greitai sudėkite į šaldytuvą.
- Palaukite, kol šilti maisto produktai ir gėrimai atvės, tik tada juos sudėkite.
- Norėdami išnaudoti šaldytų produktų šaltį, atitirpinamus produktus sudėkite į šaldytuvo skyrių.
- Tarp maisto produktų ir galinės sienelės visada palikite šiek tiek vietos.

4 Pastatymas ir prijungimas

4.1 Komplektacija

Išpakavę visas dalis patikrinkite, ar nėra transportavimo pažeidimų ir ar siuntoje nieko netrūksta.

Jei turite pretenzijų, kreipkitės į Jus aptarnaujantį prekybininką arba į mūsų klientų aptarnavimo tarnybą → *Psl. 36*.

Siuntos sudėtis:
- Į baldus montuojamas prietaisas
- Įranga ir priedai [1]
- Montažinės dalys
- Montavimo instrukcija
- Naudojimo instrukcija
- Klientų aptarnavimo tarnybų sąrašas
- Garantijos priedas [2]
- Energijos vartojimo efektyvumo lentelė
- Informacija apie energijos sąnaudas ir garsus

4.2 Statymo vietos kriterijai

⚠ **ĮSPĖJIMAS**

Sprogimo pavojus!

Jei prietaisas statomas per ankštoje patalpoje, atsiradus nuotėkiui iš šaltnešio cirkuliacijos linijos gali susidaryti degus dujų ir oro mišinys.

- Prietaisą statykite tik tokioje patalpoje, kurioje 1 m^3 tūrio tenka 8 g šaltnešio. Šaltnešio kiekis nurodytas specifikacijų lentelėje.
  → *"Prietaisas", Pav.* **1** / 3 *Psl. 28*

Atsižvelgiant į modelį, iš gamyklos pristatytas prietaisas gali sverti iki 35 kg.
Pagrindas turi būti pakankamai stabilus, kad išlaikytų prietaiso svorį.
Šis šaldymo prietaisas skirtas naudoti aplinkoje, kurios temperatūra yra nuo 10 °C iki 38 °C.
Jei laikomasi leidžiamosios patalpos temperatūros diapazono, prietaisas atlieka visas funkcijas.

Jei prietaisą eksploatuosite esant žemesnei patalpos temperatūrai, turėkite omenyje, kad jis nesuges, jei patalpos temperatūra nenukris iki žemesnės nei 5 °C.

Nišos matmenys

Savo prietaisą montuodami į nišą, atkreipkite dėmesį į nišos matmenis. Antraip gali kilti prietaiso įrengimo problemų.

Nišos gylis

Prietaisą montuokite į rekomenduojamo 560 mm gylio nišą.
Jei niša yra mažesnio gylio, šiek tiek padidėja energijos suvartojimas. Nišos gylis turi būti ne mažesnis kaip 550 mm.

Nišos plotis

Prietaisui balduose reikalinga ne mažiau kaip 560 mm vidaus pločio niša.

Vienas virš kito ir greta

Jei norite vieną virš kito arba vieną šalia kito statyti 2 šaldymo įrenginius, tarp jų turi likti bent 150 mm atstumas. Tam tikrus įrenginius vieną šalia kito galima statyti nesilaikant minimalaus atstumo. Apie tai teiraukitės specializuotoje parduotuvėje arba virtuvės planuotojo.

4.3 Prietaiso montavimas

- Prietaisą montuokite pagal pateiktą montavimo instrukciją.

4.4 Prietaiso paruošimas naudoti pirmą kartą

1. Išimkite informacinę medžiagą.
2. Nuimkite apsaugines plėveles ir transportavimo apsaugas, pvz., lip-

[1] Priklausomai nuo prietaiso įrangos
[2] Ne visose šalyse

niąsias juostas, ir išimkite iš kartoninių dėžių.
3. Pirmą kartą išvalykite prietaisą.
→ *Psl. 31*

4.5 Prietaiso prijungimas prie elektros tinklo

1. Prie prietaiso prijunkite prietaiso maitinimo kabelio kištuką.
2. Prietaiso el. tinklo prijungimo kabelio el. tinklo kištuką įstatykite į netoli prietaiso esantį kištukinį lizdą. Prietaiso prijungimo duomenys nurodyti specifikacijų lentelėje.
→ *"Prietaisas", Pav.* 1 / 3 *Psl. 28*
3. Patikrinkite, ar el. tinklo kištukas gerai laikosi.

✔ Dabar prietaisas parengtas naudoti.

5 Susipažinimas

5.1 Prietaisas

Čia rasite visų savo prietaiso sudedamųjų dalių apžvalgą.
→ *Pav.* 1

1	Valdymo skydelis → *Psl. 28*
2	Vaisių ir daržovių stalčius → *Psl. 28*
3	Specifikacijų lentelė → *Psl. 36*
4	Apšvietimas
5	Durų lentyna dideliems buteliams → *Psl. 28*

5.2 Valdymo skydelis

Valdymo skydelyje Jūs nustatote visas savo prietaiso funkcijas ir gaunate informacijos apie darbo būseną.
→ *Pav.* 2

1	> nustatoma temperatūra šaldytuvo skyriuje.
2	super šviečia, kai įjungta intensyvaus veikimo („Super“) funkcija.
3	Rodo šaldytuvo skyriui nustatytą temperatūrą Celsijaus laipsniais.

6 Įranga

Jūsų prietaiso įranga priklauso nuo modelio.

6.1 Lentyna

Norėdami įdėti lentyną pageidaujamoje vietoje, turite ją išimti ir tada dėti kitoje vietoje.
→ *"Lentynų išėmimas", Psl. 32*

6.2 Vaisių ir daržovių stalčius

Šviežius vaisius ir daržoves supakavę laikykite vaisių ir daržovių stalčiuje. Supjaustytus vaisius ir daržoves uždenkite arba laikykite sandariai supakuotus.
Atsižvelgiant į laikomų produktų kiekį ir rūšį, vaisių ir daržovių stalčiuje gali susidaryti kondensato.
Iššluostykite kondensatą sausa šluoste.
Kad būtų išsaugoma maisto kokybė ir aromatas, šalčiui jautrių vaisių ir daržovių nelaikykite prietaise. Juos, pavyzdžiui, ananasus, bananus, citrusinius vaisius, agurkus, cukinijas, paprikas, pomidorus ir bulves, laikykite maždaug 8–12 °C temperatūroje.

6.3 Durų lentynos

Norėdami įdėti durų lentyną pageidaujamoje vietoje, galite ją išimti ir dėti kitoje vietoje.
→ *"Durų lentynų išėmimas", Psl. 32*

6.4 Priedai

Naudokite originalius priedus. Jie yra pritaikyti Jūsų prietaisui.
Jūsų prietaiso priedai priklauso nuo modelio.

Kiaušinių dėtuvė

Kiaušinius saugiai laikykite kiaušinių dėtuvėje.

7 Svarbiausia informacija apie valdymą

7.1 Prietaiso įjungimas

1. Prijunkite prietaiso elektros jungtis.
→ *Psl. 28*
Pastaba. Jei prieš tai prietaisas buvo išjungtas valdymo skydeliu, 3 sekundžių spauskite **3 sec.** ①.

✔ Dabar prietaisas parengtas naudoti.
✔ Variklis įsijungia praėjus daugiausia 8 minučių delsos laikui.
✔ Prietaisas pradeda šaldyti.

2. Nustatykite norimą temperatūrą.
→ *Psl. 29*

7.2 Nurodymai dėl eksploatacijos

- Įjungus prietaisą gali užtrukti iki 8 minučių, kol įsijungs variklis.
- Kai įjungsite prietaisą, nustatyta temperatūra bus pasiekta tik po kelių valandų.
  Kol nepasiekta nustatyta temperatūra, nedėkite jokių maisto produktų.
- Uždarydami dureles stebėkite, kad sudėtas maistas netrukdytų jų uždaryti.
- Uždarius dureles gali susidaryti žemas slėgis. Dėl to bus sunku jas atidaryti. Šiek tiek palaukite, kol žemas slėgis pasiskirstys.
- Temperatūra prietaise priklauso nuo toliau nurodytų sąlygų:
  – prietaiso durelių atidarymo dažnumas;
  – sudėtų produktų kiekis;
  – sudėtų šviežių maisto produktų temperatūra;
  – Aplinkos temperatūra
  – tiesioginiai saulės spinduliai.

7.3 Prietaiso išjungimas

▸ Paspauskite ir 3 sekundes palaikykite **3 sec.** ①.

7.4 Temperatūros nustatymas

Šaldytuvo skyriaus temperatūros nustatymas

▸ Spaudykite >, kol temperatūros indikatorius parodys norimą temperatūros nuostatą.
Rekomenduojama šaldytuvo skyriaus temperatūra yra 4 °C.
→ *"Lipdukas „OK“", Psl. 30*

8 Papildomos funkcijos

Sužinokite, kokias savo prietaiso funkcijas galite nustatyti papildomai.

8.1 Intensyvus šaldymas

Pasirinkus Intensyvus šaldymas, šaldytuvo skyrius šaldomas visu pajėgumu.
Prieš padėdami laikyti didelius maisto produktų kiekius šaldytuvo skyriuje, įjunkite Intensyvus šaldymas.

Pastaba. Kai įjungta funkcija Intensyvus šaldymas, prietaisas gali veikti garsiau.

Intensyvus šaldymas įjungimas

▸ Spaudykite >, kol įsižiebs "super".

Pastaba. Maždaug po 15 val. prietaise perjungiamas įprastinis režimas.

Intensyvus šaldymas išjungimas

- Spaudykite >, kol temperatūros indikatoriuje bus rodoma norima temperatūra.

9 Signalas

9.1 Durų signalas

Jei prietaiso durys ilgai laikomos atidarytos, įsijungia durų signalas. Pasigirsta įspėjamasis signalas ir mirksi temperatūros rodmenys.
Po 10 minučių pradeda mirksėti vidaus apšvietimas.

Durelių įspėjamojo signalo išjungimas

- Uždarykite prietaiso duris arba paspauskite >.
- ✔ Įspėjamasis signalas išjungtas.

10 Šaldytuvo skyrius

Šaldytuvo skyriuje galite laikyti mėsą, dešrą, žuvį, pieno produktus, kiaušinius, paruoštus patiekalus ir kepinius. Temperatūrą galima reguliuoti nuo 2 °C iki 8 °C.
Laikydami vėsiai galite trumpai arba vidutinį laiką išsaugoti ir greitai gendančius maisto produktus. Kuo žemesnė temperatūra nustatyta, tuo ilgiau maisto produktai išlieka švieži.

10.1 Patarimai dėl maisto produktų laikymo šaldytuvo skyriuje

- Dėkite tik šviežius, neapgedusius maisto produktus.
- Maisto produktus laikykite sandariai supakuotus arba uždengtus.
- Kad nesutrikdytumėte oro cirkuliacijos ir maisto produktai nesušaltų, nedėkite maisto produktų prie galinės sienelės.
- Palaukite, kol šiltas maistas ir gėrimai atvės.
- Atkreipkite dėmesį į gamintojo nurodytą produkto laikymo arba suvartojimo datą.

10.2 Šalčio zonos šaldytuvo skyriuje

Dėl oro cirkuliacijos šaldytuvo skyriuje susidaro skirtingos šalčio zonos.

Šalčiausia zona

Šalčiausia zona yra tarp šone įspaustos rodyklės ir po ja esančios lentynos.

Patarimas. Šalčiausioje zonoje laikykite greitai gendančius maisto produktus, pvz., žuvį, dešrą ir mėsą.

Šilčiausia zona

Šilčiausia zona yra pačiame viršuje prie durų.

Patarimas. Šilčiausioje zonoje laikykite nejautrius maisto produktus, pvz., kietąjį sūrį ir sviestą. Sūris galės toliau brandinti aromatą, o sviestas išliks tepus.

10.3 Lipdukas „OK“

Lipduku „OK“ galite patikrinti, ar šaldytuvo skyriuje pasiekta rekomenduojama maisto produktams saugi +4 °C arba žemesnė temperatūra. Lipdukas „OK“ yra ne visuose modeliuose.
Jeigu lipdukas nerodo „OK“, palaipsniui mažinkite temperatūrą.
→ *"Šaldytuvo skyriaus temperatūros nustatymas", Psl. 29*

Pradėjus eksploatuoti prietaisą, gali užtrukti iki 12 valandų, kol bus pasiekta nustatyta temperatūra.

Tinkama nuostata

11 Atitirpinimas

11.1 Šaldytuvo skyriaus atitirpinimas

Ant eksploatuojamo šaldytuvo skyriaus galinės sienelės dėl veikiančių funkcijų susidaro atitirpusio vandens lašelių arba šerkšno sluoksnis. Šaldytuvo skyriaus galinė sienelė atitirpsta automatiškai.
→ *Pav.* **3**
Atitirpęs vanduo per atitirpusio vandens lataką suteka į nutekėjimo angą ir patenka į garinimo indą, todėl atitirpusio vandens nereikia pašalinti.
Kad atitirpęs vanduo galėtų ištekėti ir būtų išvengta kvapų susidarymo, atkreipkite dėmesį į toliau pateiktą informaciją: Atitirpusio vandens latako ir nutekėjimo angos valymas
→ *Psl. 32*.

12 Valymas ir priežiūra

Išvalyti neprieinamas vietas reikia pavesti klientų aptarnavimo tarnybai. Klientų aptarnavimo tarnybos atliekamas valymas gali būti mokamas.

12.1 Prietaiso paruošimas valyti

1. Išjunkite prietaisą. → *Psl. 29*
2. Atjunkite prietaisą nuo elektros tinklo.
   Ištraukite jungimo prie elektros tinklo kabelio kištuką arba išjunkite saugiklį saugiklių dėžutėje.
3. Išimkite visus maisto produktus ir padėkite vėsioje vietoje.
   Ant maisto produktų uždėkite šaldymo blokelių, jei turite.
4. Jei susidarė šerkšno sluoksnis, atitirpinkite.
5. Išimkite iš prietaiso visas įrangos dalis ir priedus. → *Psl. 32*

12.2 Prietaiso valymas

⚠ **ĮSPĖJIMAS**
Elektros smūgio pavojus!
Įsiskverbusi drėgmė gali sukelti elektros smūgį.
- Nevalykite prietaiso garu arba aukštu slėgiu valančiais įrenginiais.

Ant apšvietimo elementų ar į valdymo elementus patekęs skystis gali kelti pavojų.
- Saugokite, kad vandens, kuriuo valote prietaisą, nepatektų ant apšvietimo elementų arba į valdymo elementus.

DĖMESIO
Netinkamos valymo priemonės gali apgadinti prietaiso paviršius.
- Nenaudokite kietų šveitiklių arba valymo kempinių.
- Nenaudokite aštrių arba šveičiamųjų valymo priemonių.
- Nenaudokite valymo priemonių, kurių sudėtyje yra daug alkoholio.

Į nutekėjimo angą patekus skysčio gali persipildyti garinimo indas.
- Į nutekėjimo angą turi nepatekti plovimo vandens.

Jei įrangos dalis ir priedus plausite indaplovėje, jie gali deformuotis ir pakeisti spalvą.

- Įrangos dalių ir priedų niekada neplaukite indaplovėje.

1. Paruoškite prietaisą valyti.
   → *Psl. 31*
2. Prietaisą, įrangos dalis, prietaiso dalis, priedus ir durų sandariklius nuvalykite valymo servetėle, drungnu vandeniu ir neutralaus pH plovikliu.
3. Kruopščiai nusausinkite minkšta sausa šluoste.
4. Įstatykite įrangos dalis.
5. Prijunkite prietaiso elektros jungtis.
   → *Psl. 11*
6. Sudėkite maisto produktus.

12.3 Atitirpusio vandens latako ir nutekėjimo angos valymas

Kad atitirpęs vanduo galėtų ištekėti, reguliariai valykite tirpsmo vandens lataką ir nutekėjimo angą.

- Atsargiai išvalykite tirpsmo vandens lataką ir nutekėjimo angą, pvz., vatos lazdele.
  → *Pav.* **4**

12.4 Įrangos dalių išėmimas

Jei norite kruopščiai nuvalyti įrangos dalis, išimkite jas iš prietaiso.

Lentynų išėmimas

- Pakelkite priekinę lentynos dalį ① ir išimkite ją traukdami ②.
  → *Pav.* **5**

Durų lentynų išėmimas

- Pakelkite durų lentyną ir išimkite.
  → *Pav.* **6**

Vaisių ir daržovių stalčiaus išėmimas

1. Iki galo ištraukite vaisių ir daržovių stalčių.
2. Priekyje kilstelėkite vaisių ir daržovių stalčių ① ir jį išimkite ②.
   → *Pav.* **7**

Stalčiaus priekinės dalies išėmimas

Kad būtų patogiau išvalyti, galite išimti vaisių ir daržovių stalčiaus priekinę dalį ir šaldiklio skyriaus stalčių.

- Įspauskite šoninius stalčiaus fiksatorius ① ir sukamuoju judesiu nuimkite stalčiaus priekinę dalį nuo stalčiaus ②.
  → *Pav.* **8**

13 Sutrikimų šalinimas

Nedideles prietaiso triktis galite pašalinti ir patys. Prieš kreipdamiesi į klientų aptarnavimo tarnybą perskaitykite informaciją apie trikčių šalinimą. Taip išvengsite bereikalingų išlaidų.

⚠ **ĮSPĖJIMAS**
Elektros smūgio pavojus!
Netinkamas remonto darbų atlikimas kelia pavojų.

- Atlikti prietaiso remonto darbus leidžiama tik to mokytam personalui.

- Prietaisą remontuoti leidžiama tik su originaliomis atsarginėmis dalimis.
- Jei šio prietaiso el. tinklo arba prietaiso prijungimo kabelis pažeistas, jį reikia pakeisti specialiu el. tinklo prijungimo kabeliu arba specialiu prietaiso prijungimo kabeliu, kurį galite įsigyti iš gamintojo arba mūsų klientų aptarnavimo tarnyboje.

Sutrikimas	**Priežastis ir trikčių šalinimas**
Prijungus negirdėti, kad prietaisas įsijungtų, ir jis nevėsina. Atkreipkite dėmesį į indikatorius ir apšvietimą.	Tai ne klaida. Prijungus užtrunka maždaug 8 minutes, kol išgirstama, kad prietaisas įsijungė. Nieko daryti nereikia.
Prietaisas nešaldo, šviečia indikatoriai ir veikia apšvietimas.	Įjungtas demonstracinis režimas. ▸ Įjunkite prietaiso savikontrolės programą. →*Psl. 35* ✔ Pasibaigus prietaiso savikontrolės programai prietaisas perjungia normalųjį režimą.
Neveikia šviesos diodų apšvietimas.	Galimos įvairios priežastys. ▸ Kreipkitės į klientų aptarnavimo tarnybą. Klientų aptarnavimo tarnybos numerį rasite pridėtame klientų aptarnavimo tarnybų sąraše.
Dažniau ir ilgesniam laikui įsijungia šalčio agregatas.	Prietaisas buvo dažnai darinėjamas. ▸ Jei nebūtina, neatidarykite prietaiso durų.
	Uždengtos išorinės ventiliacijos angos. ▸ Pašalinkite prieš išorines ventiliacijos angas esančias kliūtis.
	Tai ne klaida. Modernūs šaldymo įrenginiai įsijungia dažniau ir jiems galima nustatyti skirtingas galios pakopas, todėl jie šaldo veiksmingiau. ▸ Pašalinkite prieš išorines ventiliacijos angas esančias kliūtis. ▸ Prietaisą statykite kuo toliau nuo radiatorių, viryklės ir kitų šilumos šaltinių. Saugokite prietaisą nuo ilgalaikių tiesioginių saulės spindulių. ▸ Prietaiso dureles laikykite atidarytas kiek įmanoma trumpiau. ▸ Prieš dėdami palaukite, kol šiltas maistas ir gėrimai atvės.

Sutrikimas	Priežastis ir trikčių šalinimas
Ant šaldiklio skyriaus galinės sienelės susidaro šerkšno sluoksnis.	Tai ne klaida. Modernūs šaldymo įrenginiai užtikrina vienodą šaldytuvo skyriaus temperatūrą. Šaldytuvo skyriaus galinė sienelė reguliariai atitirpinama automatiškai. ▸ Prietaiso dureles laikykite atidarytas kiek įmanoma trumpiau. ▸ Sandariai supakuokite maisto produktus arba juos uždenkite. ▸ Prieš dėdami palaukite, kol šiltas maistas ir gėrimai atvės. ▸ Tarp maisto produktų ir vidinių sienelių visada palikite šiek tiek vietos.
Temperatūra labai skiriasi nuo nustatytosios.	Galimos įvairios priežastys. **1.** Išjunkite prietaisą. →*Psl. 29* **2.** Maždaug po 5 minučių vėl įjunkite prietaisą. →*Psl. 29* ▸ Jei temperatūra per aukšta, po poros valandų vėl patikrinkite temperatūrą. ▸ Jei temperatūra per žema, temperatūrą vėl patikrinkite kitą dieną.
Drėgnas šaldytuvo skyriaus dugnas.	Užsikimšo atitirpusio vandens latakas arba nutekėjimo anga. ▸ Išvalykite atitirpusio vandens lataką ir nutekėjimo angą. →*Psl. 32*
Prietaisas burzgia, burbuliuoja, zirzia, gurgia arba spragsi.	Tai ne klaida. Veikia variklis, pvz., šaldymo agregato, ventiliatoriaus. Vamzdžiais teka šaltnešis. Įsijungia arba išsijungia variklio, jungiklio arba elektromagnetiniai vožtuvai. Nieko daryti nereikia.
Iš prietaiso sklinda triukšmas.	Įrangos dalys kliba arba užstringa. ▸ Patikrinkite išimamąsias įrangos dalis ir, jei reikia, įdėkite iš naujo.
	Buteliai arba indai liečiasi tarpusavyje. ▸ Patraukite butelius arba indus vieną nuo kito.

13.1 Prietaiso savikontrolės programos įjungimas

Jūsų prietaise yra prietaiso savikontrolės programa, rodanti triktis, kurias gali pašalinti klientų aptarnavimo tarnyba.

1. Išjunkite prietaisą. →*Psl. 29*
2. Atjunkite prietaisą nuo elektros tinklo.
   Ištraukite jungimo prie elektros tinklo kabelio kištuką arba išjunkite saugiklį saugiklių dėžutėje.
3. Po 5 minučių vėl prijunkite prietaiso elektros jungtis. →*Psl. 11*
4. Įjunkite prietaisą. →*Psl. 29*
5. Per 10 sekundžių nuo prietaiso prijungimo prie elektros tinklo 3–5 sekundes palaikykite nuspaustą mygtuką >, kol pasigirs garso signalas.
   Jei norėdami paleisti savikontrolę netyčia ilgiau nei 5 sekundes spaudėte >, buvo aktyvintas klientų aptarnavimo tarnybos režimas.
   10 minučių neatlikite jokio veiksmo, kol klientų aptarnavimo tarnybos režimas automatiškai išsijungs.

✔ Kai vienas po kito įsižiebia temperatūros indikatoriai, įsijungia prietaiso savikontrolės programa.

✔ Veikiant prietaiso savikontrolės programai retkarčiais suskamba ilgas garso signalas.

✔ Jei pasibaigus prietaiso savikontrolės programai pasigirsta 2 garso signalai ir du kartus sumirksi "super", prietaiso temperatūros jutikliai veikia tinkamai. Neįsijungia prietaiso įprastinis režimas.

✔ Jei pasibaigus prietaiso savikontrolės programai pasigirsta 5 garso signalai ir 10 sekundžių mirksi "super", kreipkitės į klientų aptarnavimo tarnybą.

14 Sandėliavimas ir atliekų tvarkymas

14.1 Prietaiso eksploatavimo nutraukimas

1. Išjunkite prietaisą. →*Psl. 29*
2. Atjunkite prietaisą nuo elektros tinklo.
   Ištraukite jungimo prie elektros tinklo kabelio kištuką arba išjunkite saugiklį saugiklių dėžutėje.
3. Išimkite visus maisto produktus.
4. Atitirpinkite prietaisą. →*Psl. 31*
5. Išvalykite prietaisą. →*Psl. 31*
6. Kad prietaiso vidus vėdintųsi, palikite jį atidarytą.

14.2 Seno prietaiso utilizavimas

Jei ekologiškai utilizuosite prietaisą, jame esančias vertingas medžiagas bus galima panaudoti vėl.

⚠ **ĮSPĖJIMAS**
Žalos sveikatai pavojus!
Vaikai gali užsisklęsti prietaise, o tada kiltų pavojus jų gyvybei.

- Kad vaikams būtų sunkiau įlipti į prietaisą, neišimkite iš jo lentynų ir dėžių.
- Neleiskite vaikams artintis prie nebenaudojamo prietaiso.

⚠ **ĮSPĖJIMAS**
Gaisro pavojus!
Pažeidus vamzdžius gali prasiskverbti degaus šaltnešio ir kenksmingų dujų. Šios medžiagos gali užsidegti.

- Neapgadinkite šaltnešio apytakos rato vamzdžių ir izoliacijos.

1. Ištraukite el. tinklo prijungimo kabelio el. tinklo kištuką.

2. Nupjaukite el. tinklo prijungimo kabelį.
3. Prietaiso atliekas tvarkykite pagal aplinkosaugos taisykles.
   Kur ir kaip šiuo metu galima priduoti atliekas, teiraukitės prietaiso pardavėjo arba savivaldybėje.

Šis prietaisas yra pažymėtas pagal Europos bendrijos direktyvą 2012/19/ES dėl naudotų elektrinių ir elektroninių prietaisų (waste electrical and electronic equipment - WEEE).
Ši direktyva apibrėžia visoje ES galiojančią naudotų prietaisų grąžinimo ir perdirbimo tvarką.

15 Klientų aptarnavimo tarnyba

Laikomės Ekologinio projektavimo reglamento, tad prietaiso funkcijoms svarbių originalių atsarginių dalių Europos ekonominės erdvės šalyse iš mūsų klientų aptarnavimo tarnybos galėsite įsigyti ne trumpiau kaip 10 metų nuo prietaiso pateikimo rinkai.
Be to, mūsų klientų aptarnavimo tarnyboje kitų funkcijoms svarbių originalių atsarginių dalių, kurių laikome sandėliuose, galėsite įsigyti daugiausia 15 metų nuo prietaiso pateikimo rinkai.
Jei norite gauti daugiau informacijos, kreipkitės į mūsų klientų aptarnavimo tarnybą.

Pastaba. Kol taikoma vietoje galiojanti gamintojo garantija, klientų aptarnavimo tarnybos paslaugos yra nemokamos. Minimalus garantijos laikas (gamintojo garantija privatiems naudotojams) Europos ekonominėje erdvėje yra 2 metai pagal vietoje garantijos suteikimo sąlygas. Garantijos suteikimo sąlygos neturi jokios įtakos kitoms teisėms arba pretenzijoms, kurias Jums numato vietos teisė.

Daugiau informacijos apie garantijos galiojimo laiką ir jūsų šalyje galiojančias garantijos sąlygas gausite nuskaitę QR kodą pateiktame dokumente su priežiūros tarnybų kontaktais ir garantijos sąlygomis, mūsų klientų aptarnavimo tarnyboje iš savo pardavėjo arba rasite mūsų interneto svetainėje.
Mūsų klientų aptarnavimo tarnybos kontaktinius duomenis gausite nuskaitę QR kodą pateiktame dokumente su priežiūros tarnybų kontaktais ir garantijos sąlygomis arba rasite mūsų interneto svetainėje.

15.1 Produkto numeris (E-Nr.) ir pagaminimo numeris (FD)

Kreipiantis į klientų aptarnavimo tarnybą reikės nurodyti gaminio numerį (E-Nr.) ir pagaminimo numerį (FD), kuriuos rasite prietaiso specifikacijų lentelėje.
→ *"Prietaisas", Pav.* 1/3 *Psl. 28*
Kad prietaiso duomenis ir klientų aptarnavimo tarnybos telefono numerį visada turėtumėte po ranka, duomenis galite užsirašyti.

16 Techniniai duomenys

Šaltnešis, naudingasis tūris ir kiti techniniai duomenys nurodyti specifikacijų lentelėje.
→ *"Prietaisas", Pav.* 1/3 *Psl. 28*
Daugiau informacijos apie savo modelį rasite internete adresu

https://eprel.ec.europa.eu/[1]. Šis žiniatinklio adresas susietas su oficialia ES produktų duomenų baze EPREL. Toliau, ieškodami modelio, vadovaukitės pateiktomis instrukcijomis. Modelio žymą sudaro produkto numerio (E-Nr.) specifikacijų lentelėje ženklai prieš pasvirąjį brūkšnį. Arba modelio žymą galite rasti ir pirmoje ES energijos vartojimo efektyvumo ženklinimo eilutėje.
Įmontuotų šviesos šaltinių skaičius priklauso nuo modelio.
Šiame gaminyje įrengtas E energijos efektyvumo klasės šviesos šaltinis. Šviesos šaltinį galima įsigyti kaip atsarginę dalį; jį keisti leidžiama tik išmokytiems specialistams.

[1] Galioja tik Europos ekonominės bendrijos šalyse

Papildu informāciju un skaidrojumus var atrast tiešsaistē. Noskenējiet titullapā norādīto QR kodu.

Satura rādītājs

1 Drošība 39
1.1 Signālvārdu definīcija 39
1.2 Vispārīgi norādījumi 39
1.3 Mērķim atbilstīga lietošana 39
1.4 Lietotāju loka ierobežojums 39
1.5 Droša transportēšana 40
1.6 Droša uzstādīšana 40
1.7 Droša lietošana 41
1.8 Bojāta ierīce 42

2 Izvairīšanās no bojājumiem 43

3 Vides aizsardzība un taupīšana 44
3.1 Iepakojuma likvidācija 44
3.2 Elektroenerģijas taupīšana 44

4 Uzstādīšana un pieslēgšana 44
4.1 Piegādes komplektācija 44
4.2 Uzstādīšanas vietas izvēles kritēriji 45
4.3 Ierīces uzstādīšana 45
4.4 Ierīces sagatavošana pirmajai lietošanas reizei 45
4.5 Iekārtas elektropieslēguma izveide 45

5 Iepazīšana 46
5.1 Ierīce 46
5.2 Vadības panelis 46

6 Aprīkojums 46
6.1 Plaukts 46
6.2 Augļu un dārzeņu tvertne 46
6.3 Durvju nodalījums 46
6.4 Piederumi 46

7 Galvenā vadība 46
7.1 Ierīces ieslēgšana 46
7.2 Lietošanas norādījumi 47
7.3 Ierīces izslēgšana 47
7.4 Temperatūras iestatīšana 47

8 Papildfunkcijas 47
8.1 Superdzesēšana 47

9 Trauksme 47
9.1 Durvju signalizācija 47

10 Dzesēšanas nodalījums 48
10.1 Padomi pārtikas produktu uzglabāšanai dzesēšanas nodalījumā 48
10.2 Aukstuma zonas dzesēšanas nodalījumā 48
10.3 Uzlīme “OK“ 48

11 Atkausēšana 48
11.1 Dzesēšanas nodalījuma atkausēšana 48

12 Tīrīšana un kopšana 49
12.1 Ierīces sagatavošana tīrīšanai 49
12.2 Ierīces tīrīšana 49
12.3 Izkusušā ūdens teknes un iztecināšanas atveres tīrīšana 50
12.4 Aprīkojuma daļu izņemšana 50

13 Traucējumu novēršana 50
13.1 Ierīces pašpārbaudes izpilde 52

14 Glabāšana un likvidācija 53
14.1 Ierīces ekspluatācijas pārtraukšana 53
14.2 Nolietotas iekārtas likvidācija 53

15 Tehniskā servisa dienests 53
15.1 Ražojuma numurs (E-Nr.) un izgatavošanas numurs (FD) 54

16 Tehniskie dati 54

⚠ 1 Drošība

Ievērojiet tālāk sniegtos drošības norādījumus.

1.1 Signālvārdu definīcija

Šeit ir sniegts šajā instrukcijā lietoto signālvārdu nozīmes skaidrojums.

⚠ **BRĪDINĀJUMS**
Ievērojiet šos norādījumus, lai novērstu iespējamas smagas vai nāvējošas traumas.

⚠ **ESIET PIESARDZĪGI**
Ievērojiet šos norādījumus, lai novērstu nelielas vai vidēji smagas traumas.

UZMANĪBU
Ievērojiet šos norādījumus, lai novērstu ierīces bojājumus vai citus materiālus zaudējumus.

Piezīme: Tas norāda uz svarīgu informāciju.

1.2 Vispārīgi norādījumi

- Rūpīgi izlasiet šo instrukciju.
- Uzglabājiet instrukciju un produkta informāciju vēlākai izmantošanai vai nākamajiem īpašniekiem.
- Nepievienojiet ierīci, ja transportēšanas laikā tai ir radušies bojājumi.

1.3 Mērķim atbilstīga lietošana

Šī iekārta ir paredzēta tikai iebūvēšanai.

Izmantojiet šo iekārtu tikai:
- pārtikas produktu atdzesēšanai.
- privātā mājsaimniecībā un slēgtās mājas vides telpās;
- ne augstāk kā 2000 m virs jūras līmeņa.

1.4 Lietotāju loka ierobežojums

Bērni, kas sasnieguši 8 gadu vecumu un vairāk, un cilvēki ar samazinātām fiziskajām, sensorajām un garīgajām spējām vai ar pie-

redzes vai zināšanu trūkumu iekārtu var lietot tikai citu cilvēku uzraudzībā vai pēc tam, kad viņi ir apmācīti to izmantot un ir sapratuši iespējamos riskus.
Bērni nedrīkst rotaļāties ar ierīci.
Bērni nedrīkst veikt tīrīšanu un lietotāja pārvaldību bez uzraudzības.
Bērni, kas vecāki par 3 gadiem, bet jaunāki par 8 gadiem, drīkst izņemt un ievietot produktus dzesēšanas/saldēšanas ierīcē.

1.5 Droša transportēšana

⚠ BRĪDINĀJUMS – Traumu risks!
Lielais iekārtas svars, paceļot iekārtu, var izraisīt savainojumus.
- Neceliet iekārtu vienatnē.

1.6 Droša uzstādīšana

⚠ BRĪDINĀJUMS – Elektrotrieciena risks!
Nepareizi veikta instalācija ir bīstama.
- Pieslēdziet un lietojiet iekārtu tikai saskaņā ar datu plāksnītē norādītajiem parametriem.
- Nekad neaprīkojiet iekārtu ar ārēju slēgšanas mehānismu, piem., taimeri vai tālvadības pulti.
- Ja iekārta ir iebūvēta, elektrotīkla pieslēguma vada kontaktdakšai ir jābūt brīvi pieejamai, vai, ja brīva pieeja nav iespējama, fiksēti ierīkotā elektroinstalācijā jāiebūvē atvienotājierīce saskaņā ar elektroiekārtu uzstādīšanas noteikumiem.
- Uzstādot iekārtu, ievērojiet, lai netiktu iespiests vai bojāts elektrotīkla pieslēguma vads.

Bojāta elektrotīkla pieslēguma vada izolācija ir bīstama.
- Nekad nepieļaujiet elektrotīkla pieslēguma vada saskari ar siltuma avotiem.

⚠ BRĪDINĀJUMS – Sprādzienbīstamības risks!
Ja iekārtas ventilācijas atveres ir noslēgtas, aukstumaģenta noplūdes gadījumā var izveidoties degtspējīgs gāzes un gaisa maisījums.
- Nenoslēdziet ventilācijas atveres ierīces vai iebūves mēbeles korpusā.

⚠ BRĪDINĀJUMS – Aizdegšanās risks!
Ir bīstami lietot pagarinātu elektrotīkla pieslēguma vadu un neapstiprinātus adapterus.
- Neizmantojiet pagarinātāja vadus vai kontaktligzdu paneļus.
- Izmantojiet tikai ražotāja atļautus adapterus un elektrotīkla pieslēguma vadus.
- Ja elektrotīkla pieslēguma vads ir pārāk īss un nav pieejams garāks elektrotīkla pieslēguma vads, sazinieties ar profesionālu elektrības uzņēmumu, lai pielāgotu mājas instalāciju.

Pārnēsājamie kontaktligzdu paneļi vai barošanas bloki var pārkarst un izraisīt ugunsgrēku.
- Nenovietojiet pārnēsājamos kontaktligzdu paneļus vai barošanas blokus ierīces aizmugurē.

1.7 Droša lietošana

⚠ BRĪDINĀJUMS – Elektrotrieciena risks!
Iekārtā iekļuvis mitrums var izraisīt elektriskās strāvas triecienu.
- Izmantojiet ierīci tikai slēgtās telpās.
- Nepakļaujiet ierīci lielam karstumam un mitrumam.
- Iekārtas tīrīšanai neizmantojiet tvaika tīrītāju vai augstspiediena tīrītāju.

⚠ BRĪDINĀJUMS – Nosmakšanas risks!
Bērni var iepakojuma materiālu uzvilkt uz galvas vai tajā ietīties un nosmakt.
- Glabājiet iepakojuma materiālu bērniem nepieejamā vietā.
- Neļaujiet bērniem rotaļāties ar iepakojuma materiālu.

Bērni var ieelpot vai norīt sīkas detaļas un tādējādi nosmakt.
- Glabājiet sīkas detaļas bērniem nepieejamā vietā.
- Neļaujiet bērniem rotaļāties ar sīkām detaļām.

⚠ BRĪDINĀJUMS – Sprādzienbīstamības risks!
Ja dzesēšanas kontūrs ir bojāts, uzliesmojošs aukstumaģents var izplūst un uzsprāgt.
- Atkausēšanu drīkst paātrināt tikai ar ražotāja ieteiktām mehāniskām ierīcēm vai līdzekļiem.
- Piesalušu pārtiku atbrīvojiet ar trulu priekšmetu, piemēram, ar koka karotes kātu.

Produkti, kuri satur degtspējīgas gāzes, piemēram, aerosolu baloniņi, un eksplozīvas vielas, var sprāgt.

- Neglabājiet ierīcē produktus, kas satur degtspējīgas gāzes un eksplozīvas vielas.

⚠ BRĪDINĀJUMS – Aizdegšanās risks!

Šīs ierīces iekšienē uzstādītas elektroierīces, piemēram, sildītāji vai elektriskie ledus ģeneratori, var izraisīt ugunsgrēku.

- Šīs ierīces iekšienē nedarbiniet nekādas elektroierīces.

⚠ BRĪDINĀJUMS – Traumu risks!

Risks gūt acu traumas degtspējīga aukstumaģenta un kaitīgu gāzu noplūdes gadījumā.

- Nedrīkst bojāt aukstumaģenta kontūra caurules un izolāciju.

⚠ ESIET PIESARDZĪGI – Veselības kaitējuma risks!

Lai nepieļautu pārtikas produktu piesārņojumu, ievērojiet tālāk sniegtos norādījumus.

- Ja durvis ir atvērtas ilgāku laiku, ierīces nodalījumos var ievērojami paaugstināties temperatūra.
- Regulāri tīriet virsmas, kas var nonākt saskarē ar pārtikas produktiem un pieejamajām noplūdes sistēmām.
- Glabājiet svaigu gaļu un zivis ledusskapī tam piemērotos traukos tā, lai tās nesaskartos ar citiem pārtikas produktiem un nepilētu uz tiem.
- Ja dzesēšanas/saldēšanas ierīce ilgāku laiku stāv tukša, izslēdziet to, atkausējiet, iztīriet un atstājiet durvis atvērtas, lai nepieļautu pelējuma rašanos.

Ierīces daļas no metāla vai ar metālisku izskatu var saturēt alumīniju. Ja ierīcē skābi pārtikas produkti nonāk saskarē ar alumīniju, pārtikas produktos var nonākt alumīnija joni.

- Nelietojiet piesārņotus pārtikas produktus.

1.8 Bojāta ierīce

⚠ BRĪDINĀJUMS – Elektrotrieciena risks!

Bojāta iekārta vai bojāts elektrotīkla pieslēguma vads ir bīstami.

- Nekad nelietojiet iekārtu, ja tā ir bojāta.
- Nekad neizvelciet elektrotīkla pieslēguma vadu, lai atvienotu iekārtu no elektrotīkla. Vienmēr izvelciet elektrotīkla pieslēguma vada kontaktdakšu.

- Ja iekārta vai elektrotīkla pieslēguma vads ir bojāts, uzreiz izvelciet elektrotīkla pieslēguma vada kontaktdakšu vai izslēdziet drošinātāju drošinātāju kastē.
- Sazinieties ar klientu atbalsta dienestu. →*Lappuse 53*

Neprofesionāli veikts remonts ir bīstams.

- Iekārtas remontu drīkst veikt tikai attiecīgi apmācīts speciālists.
- Iekārtas remontam drīkst izmantot tikai oriģinālās rezerves daļas.
- Ja ir bojāts šīs ierīces elektrotīkla pieslēguma vads vai ierīces pieslēguma vads, tas jānomaina ar īpašu elektrotīkla pieslēguma vadu vai īpašu ierīces pieslēguma vadu, kas ir pieejams pie ražotāja vai tā tehniskā servisa dienestā.

⚠ BRĪDINĀJUMS – Aizdegšanās risks!

No bojātām caurulēm var izplūst degtspējīgs aukstumaģents un kaitīgas gāzes un aizdegties.

- Iekārta nedrīkst atrasties uguns un aizdegšanās avotu tuvumā.
- Izvēdiniet telpu.
- Izslēdziet iekārtu. →*Lappuse 47*
- Izvelciet elektrotīkla savienojuma vada kontaktdakšu vai izslēdziet drošinātāju sadales skapī.
- Sazinieties ar klientu apkalpošanas dienestu. →*Lappuse 53*

2 Izvairīšanās no bojājumiem

UZMANĪBU

Lietojot cokolu, izvelkamos nodalījumus vai ierīces durvis, lai apsēstos vai pakāptos, var sabojāt ierīci.

- Nedrīkst kāpt uz cokola, izvelkamajiem nodalījumiem vai durvīm, kā arī atbalstīties pret tiem.

Eļļa vai taukvielas var izraisīt poru veidošanos plastmasas daļās un durvju blīvējumā.

- Plastmasas daļas un durvju blīvējumu nedrīkst notraipīt ar eļļu un taukvielām.

Iekārtas daļas no metāla vai ar metālisku izskatu var saturēt alumīniju. Alumīnijs reaģē un maina krāsu, saskaroties ar skābiem pārtikas produktiem.

- Iekārtā glabājiet tikai iesaiņotus pārtikas produktus.

Ja aprīkojuma daļas un piederumus mazgā trauku mašīnā, tie var deformēties vai mainīt krāsu.

- Nemazgājiet aprīkojuma daļas un piederumus trauku mašīnā.

3 Vides aizsardzība un taupīšana

3.1 Iepakojuma likvidācija

Iepakojuma materiāli ir nekaitīgi videi un izmantojami atkārtoti.

- Atsevišķas sastāvdaļas likvidējiet, tās šķirojot.

3.2 Elektroenerģijas taupīšana

Ja ievērosiet šos norādījumus, tiks samazināts iekārtas strāvas patēriņš.

Uzstādīšanas vietas izvēle

- Ierīci nedrīkst pakļaut tiešu saules staru iedarbībai.
- Uzstādiet ierīci iespējami tālu no radiatoriem, plīts un citiem siltuma avotiem:
  - elektriskajām vai gāzes plītīm jāatrodas vismaz 30 mm attālumā.
  - eļļas vai ogļu plītīm jāatrodas vismaz 300 mm attālumā.
- Nekad neaizsedziet vai neaizkraujiet ārējās ventilācijas atveres.

Elektroenerģijas taupīšana lietošanas laikā

Piezīme: Aprīkojuma daļu izvietojums neietekmē iekārtas enerģijas patēriņu.

- Iekārtu atveriet vien uz īsu brīdi un pēc tam rūpīgi aizveriet.
- Nekad neaizklājiet vai neaizkraujiet iekšējās ventilācijas atveres vai ārējās ventilācijas atveres.
- Iegādātos pārtikas produktus pārvadājiet aukstumsomā un ātri ievietojiet ierīcē.
- Siltiem pārtikas produktiem un dzērieniem ļaujiet vispirms atdzist un tikai pēc tam ievietojiet tos ierīcē.
- Atkausējamos saldētos produktus ielieciet dzesēšanas nodalījumā, lai izmantotu sasaldēto produktu aukstumu.
- Starp produktiem un aizmugures sienu vienmēr jāatstāj brīva vieta.

4 Uzstādīšana un pieslēgšana

4.1 Piegādes komplektācija

Pēc visu daļu izņemšanas no iepakojuma pārbaudiet, vai tām transportēšanas laikā nav radušies bojājumi un vai piegādes komplektācija ir pilnīga. Bojājumu gadījumos vērsieties pie pārdevēja vai mūsu tehniskā servisa dienestā → *Lappuse 53*.

Piegādes komplektā ietilpst:

- Iebūvējama ierīce
- Aprīkojums un piederumi [1]
- Montāžas materiāli
- Montāžas instrukcija
- Lietošanas instrukcija
- Klientu apkalpošanas dienestu saraksts
- Garantijas karte [2]
- Energoefektivitātes klases uzlīme
- Informācija par elektroenerģijas patēriņu un trokšņa līmeni

[1] Atkarībā no iekārtas aprīkojuma
[2] Ne visās valstīs

4.2 Uzstādīšanas vietas izvēles kritēriji

⚠ **BRĪDINĀJUMS**

Sprādzienbīstamības risks!

Ja ierīce ir novietota pārāk mazā telpā, aukstumaģenta noplūdes gadījumā var izveidoties degtspējīgs gāzes un gaisa maisījums.

- Uzstādiet ierīci tikai tādā telpā, kuras tilpums atbilst vismaz 1 m^3 uz 8 g aukstumaģenta. Aukstumaģenta daudzums ir norādīts tipa datu plāksnītē.
  → *"Ierīce", Att.* 1 / 3 *Lappuse 46*

Piegādājot ierīci no rūpnīcas, tās svars atkarībā no modeļa var būt līdz 35 kg.

Lai ierīci varētu stabili novietot, pamatnei ir jābūt ar atbilstošu nestspēju.

Šī dzesēšanas ierīce ir paredzēta lietošanai apkārtējās vides temperatūrā no 10 C līdz 38 C.

Lietojot iekārtu pieļaujamajā telpas temperatūrā, tā ir pilnībā darbspējīga. Lietojot SN klimata klases iekārtu zemākā telpas temperatūrā, iekārtai bojājumi nerodas līdz 5 °C telpas temperatūrai.

Nišas izmēri

Iebūvējot ierīci nišā, ņemiet vērā nišas izmērus. Atšķirību gadījumā var rasties problēmas ar ierīces uzstādīšanu.

Nišas dziļums

Iebūvējiet ierīci ieteicamajā nišas dziļumā — 560 mm.

Ja nišas dziļums ir mazāks, enerģijas patēriņš nedaudz palielinās. Nišas dziļumam jābūt vismaz 550 mm.

Nišas platums

Ierīces uzstādīšanai vajadzīgais mēbeļu nišas iekšējais platums ir vismaz 560 mm.

Iekārtu uzstādīšana vienu virs otras un vienu blakus otrai

Ja jūs 2 dzesēšanas iekārtas vēlaties uzstādīt vienu virs otras vai vienu blakus otrai, starp iekārtām ir jāatstāj vismaz 150 mm sprauga. Atsevišķas iekārtas var uzstādīt, neievērojot minimālo attālumu. Precīzu informāciju vaicājiet savam tirgotājam vai virtuves projektētājam.

4.3 Ierīces uzstādīšana

- Uzstādiet ierīci saskaņā ar pievienoto montāžas instrukciju.

4.4 Ierīces sagatavošana pirmajai lietošanas reizei

1. Iepazīstieties ar informatīvo materiālu.
2. Noņemiet aizsargplēvi un transportēšanas stiprinājumus, piemēram, līmlentes un kartonu.
3. Pirmo reizi iztīriet ierīci.
   → *Lappuse 49*

4.5 Iekārtas elektropieslēguma izveide

1. Pievienojiet iekārtai tīkla pieslēguma vada spraudni.
2. Iekārtas elektrotīkla pieslēguma vada kontaktdakšu iespraudiet kontaktligzdā iekārtas tuvumā.
   Ierīces savienojuma dati ir norādīti tipa datu plāksnītē.
   → *"Ierīce", Att.* 1 / 3 *Lappuse 46*
3. Pārbaudiet kontaktdakšas nekustīgu pieslēgumu.

✔ Iekārta ir gatava darbam.

5 Iepazīšana

5.1 Ierīce

Šeit ir sniegts jūsu iekārtas sastāvdaļu pārskats.
→ *Att.* **1**

1	Vadības panelis → *Lappuse 46*
2	Augļu un dārzeņu tvertne → *Lappuse 46*
3	Datu plāksnīte → *Lappuse 54*
4	Apgaismojums
5	Durvju nodalījums lielām pudelēm → *Lappuse 46*

5.2 Vadības panelis

Vadības panelī iestata visas ierīces funkcijas un skata informāciju par darba režīmu.
→ *Att.* **2**

1	> iestata temperatūru dzesēšanas nodalījumā.
2	super deg, kad ir ieslēgta superfunkcija.
3	Rāda dzesēšanas nodalījumā iestatīto temperatūru °C.

6 Aprīkojums

Ierīces aprīkojums ir atkarīgs no modeļa.

6.1 Plaukts

Lai plaukta novietojumu pielāgotu pēc vajadzības, plauktu var izņemt un ievietot citā vietā.
→ *"Plaukta izņemšana", Lappuse 50*

6.2 Augļu un dārzeņu tvertne

Glabājiet svaigus augļus un dārzeņus iesaiņotus augļu un dārzeņu tvertnē.

Sagrieztus augļus un dārzeņus glabājiet pārsegtus vai hermētiski iesaiņotus.
Atkarībā no uzglabāšanas daudzuma un produktu veida augļu un dārzeņu tvertnē var izveidoties kondensāts. Noslaukiet kondensātu ar sausu drānu.
Lai saglabātu kvalitāti un aromātu, glabājiet aukstumjutīgus augļus un dārzeņus, piemēram, ananasus, banānus, citrusaugļus, gurķus, cukini, papriku, tomātus un kartupeļus ārpus ierīces aptuveni no 8 °C līdz 12 °C temperatūrā.

6.3 Durvju nodalījums

Lai durvju nodalījumu novietotu pēc vajadzības, to var izņemt un ievietot citā vietā.
→ *"Durvju nodalījuma izņemšana", Lappuse 50*

6.4 Piederumi

Izmantojiet oriģinālos piederumus. Tie ir piemēroti jūsu ierīcei.
Jūsu iekārtas piederumi ir atkarīgi no modeļa.

Olu nodalījums

Uzglabājiet olas drošā vietā uz olu paliktņa.

7 Galvenā vadība

7.1 Ierīces ieslēgšana

1. Pievienojiet ierīci elektrotīklam.
   → *Lappuse 45*
   Piezīme: Ja ierīce iepriekš tika izslēgta, izmantojot vadības paneli,

3 sekundes turiet nospiestu **3 sec.** ⏻.
✔ Iekārta ir gatava darbam.
✔ Motors sāk darboties ar maksimāli 8 minūšu aizturi.
✔ Iekārta sāk dzesēt.
2. Iestatiet vajadzīgo temperatūru.
→ *Lappuse 47*

7.2 Lietošanas norādījumi

- Kad iekārta ir ieslēgta, līdz brīdim, kad sāk daboties motors, var paiet pat 8 minūtes.
- Kad iekārta ir ieslēgta, iestatītā temperatūra tiek sasniegta tikai pēc vairākām stundām.
  Neievietojiet pārtikas produktus, kamēr nav sasniegta iestatītā temperatūra.
- Aizverot durvis, raugieties, lai tās netiktu bloķētas ar glabājamajiem produktiem.
- Aizverot durvis, var rasties pazeminināts spiediens. Durvis var atvērt tikai ar piepūli. Uzgaidiet, līdz izlīdzinās pazeminātais spiediens.
- Temperatūra iekārtā mainās šādu faktoru ietekmē:
  – Iekārtas atvēršanas biežums
  – Piepildījums
  – Tikko ievietoto produktu temperatūra
  – Apkārtējās vides temperatūra
  – Tieši saules stari

7.3 Ierīces izslēgšana

▸ 3 sekundes turiet nospiestu **3 sec.** ⏻.

7.4 Temperatūras iestatīšana

Dzesēšanas nodalījuma temperatūras iestatīšana

▸ Vairākas reizes nospiediet >, līdz temperatūras indikatorā ir redzams vajadzīgais temperatūras iestatījums.
Ieteicamā dzesēšanas nodalījuma temperatūra ir 4 °C.
→ *"Uzlīme “OK“", Lappuse 48*

8 Papildfunkcijas

Uzziniet ar kādām iestatāmām papildfunkcijām ir aprīkota jūsu ierīce.

8.1 Superdzesēšana

Izmantojot Superdzesēšana, dzesēšanas nodalījums nodrošina iespējamo zemāko temperatūru.
Ieslēdziet Superdzesēšana pirms liela pārtikas produktu daudzuma ievietošanas dzesēšanas nodalījumā.

Piezīme: Ja ir ieslēgts režīms Superdzesēšana, var paaugstināties trokšņu līmenis.

Superdzesēšana ieslēgšana

▸ Nospiediet > vairākas reizes, līdz iedegas "super".

Piezīme: Pēc aptuveni 15 stundām iekārta pārslēdzas normālā darba režīmā.

Superdzesēšana izslēgšana

▸ Vairākas reizes nospiediet >, līdz temperatūras indikatorā ir redzama vajadzīgā temperatūra.

9 Trauksme

9.1 Durvju signalizācija

Ja ierīces durvis paliek atvērtas ilgāku laiku, ieslēdzas durvju signalizācija.
Atskan brīdinājuma signāls, un mirgo temperatūras indikatori.
Pēc 10 minūtēm sāk mirgot iekšējais apgaismojums.

Durvju signalizācijas izslēgšana

- ▸ Aizveriet ierīces durvis vai nospiediet ⟩.
- ✔ Brīdinājuma signāls ir izslēgts.

10 Dzesēšanas nodalījums

Dzesēšanas nodalījumā var glabāt gaļu, desas, zivis, piena produktus, olas, gatavus ēdienus un maizes izstrādājumus.
Temperatūru var iestatīt no 2 °C līdz 8 °C.
Pateicoties glabāšanas iespējai dzesēšanas nodalījumā, varat īsu vai vidēji ilgu laiku uzglabāt arī ātrbojīgus pārtikas produktus. Jo zemāka ir atlasītā temperatūra, jo ilgāk pārtikas produkti saglabājas svaigi.

10.1 Padomi pārtikas produktu uzglabāšanai dzesēšanas nodalījumā

- Ievietojiet tikai svaigus, nebojātus pārtikas produktus.
- Glabāšanai paredzētus pārtikas produktus ievietojiet hermētiski noslēgtā iepakojumā vai pārsegtus.
- Lai neietekmētu gaisa cirkulāciju un novērstu pārtikas produktu sasalšanu, nenovietojiet pārtikas produktus tieši pie aizmugurējās sienas.
- Siltiem ēdieniem un dzērieniem vispirms ļaujiet atdzist.
- Ievērojiet ražotāja norādīto uzglabāšanas vai izmantošanas termiņu.

10.2 Aukstuma zonas dzesēšanas nodalījumā

Gaisa cirkulācija dzesēšanas nodalījumā izraisa atšķirīgu aukstuma zonu rašanos.

Visaukstākā zona

Viszemākās temperatūras zona atrodas starp sānos redzamo bultiņu un zem tās esošo plauktu.

Padoms: Ātrbojīgus pārtikas produktus, piemēram, zivis, desas un gaļu, uzglabājiet visaukstākajā zonā.

Vissiltākā zona

Vissiltākā zona ir pašā durvju augšā.

Padoms: Vissiltākajā zonā glabājiet pārtikas produktus, kas ātri nebojājas, piemēram, cieto sieru un sviestu. Tādējādi sieram var turpināties aromāta veidošanās, bet sviests nesacietē.

10.3 Uzlīme “OK“

Izmantojot uzlīmi “OK“, var pārbaudīt, vai dzesēšanas nodalījumā ir sasniegta pārtikas produktiem ieteiktā drošā +4 °C vai zemāka temperatūra. Uzlīme “OK“ nav pieejama visos modeļos.
Ja uzlīmē nav redzams “OK“, pakāpeniski samaziniet temperatūru.
→ *"Dzesēšanas nodalījuma temperatūras iestatīšana", Lappuse 47*
Pēc ierīces ekspluatācijas uzsākšanas līdz iestatītās temperatūras sasniegšanai var paiet pat 12 stundas.

Pareizs iestatījums

11 Atkausēšana

11.1 Dzesēšanas nodalījuma atkausēšana

Darbības laikā uz dzesēšanas nodalījuma aizmugurējās sienas veidojas ūdens pilieni vai sarma. Dzesēšanas

nodalījuma aizmugurējā siena atkūst automātiski.
→ *Att.* **3**
Kušanas ūdens pa kušanas ūdens kanālu un iztecināšanas atveri plūst uz iztvaikošanas trauku un nav jānoslauka.
Lai kušanas ūdens varētu iztecēt un neveidotos nepatīkams aromāts, ņemiet vērā šādu informāciju: Izkusušā ūdens teknes un iztecināšanas atveres tīrīšana → *Lappuse 50*.

12 Tīrīšana un kopšana

Nepieejamas vietas jāiztīra tehniskā servisa dienestam. Tīrīšana, ko veic tehniskā servisa dienests, var radīt izmaksas.

12.1 Ierīces sagatavošana tīrīšanai

1. Izslēdziet ierīci. → *Lappuse 47*
2. Atvienojiet ierīci no elektrotīkla. Izvelciet elektrotīkla savienojuma vada kontaktdakšu vai izslēdziet drošinātāju drošinātāju kastē.
3. Izņemiet visus pārtikas produktus un uzglabājiet vēsā vietā. Uzlieciet uz produktiem aukstuma akumulatorus, ja tādi ir pieejami.
4. Ja ir izveidojiet sarmas slānis, atkausējiet to.
5. Izņemiet no ierīces visas aprīkojuma daļas un piederumus. → *Lappuse 50*

12.2 Ierīces tīrīšana

⚠ **BRĪDINĀJUMS**
Elektrotrieciena risks!
Ierīcē iekļuvis mitrums var izraisīt elektriskās strāvas triecienu.
- Iekārtas tīrīšanai neizmantojiet tvaika tīrītāju vai augstspiediena tīrītāju.

Apgaismes ierīcēs vai vadības elementos iekļuvis mitrums var būt bīstams.
- Skalošanas ūdens nedrīkst iekļūt apgaismes ierīcēs vai vadības elementos.

UZMANĪBU
Nepiemēroti tīrīšanas līdzekļi var bojāt iekārtas virsmas.
- Neizmantojiet cietus abrazīvos materiālus vai tīrīšanas sūkļus.
- Neizmantojiet asus vai abrazīvus tīrīšanas līdzekļus.
- Neizmantojiet tīrīšanas līdzekļus ar augstu spirta saturu.

Ja iztecināšanas atverē nonāk šķidrums, var pārplūst iztvaikošanas trauks.
- Mazgāšanas ūdens nedrīkst nonākt iztecināšanas atverē.

Ja aprīkojuma daļas un piederumus mazgā trauku mašīnā, tie var deformēties vai mainīt krāsu.
- Nemazgājiet aprīkojuma daļas un piederumus trauku mašīnā.

1. Sagatavojiet iekārtu tīrīšanai. → *Lappuse 49*
2. Tīriet ierīci, aprīkojuma daļas, ierīces daļas, piederumus un durvju blīvējumus ar drānu, kas samitrināta remdenā ūdenī ar nelielu daudzumu pH neitrāla mazgāšanas līdzekļa.
3. Pēc tam rūpīgi noslaukiet ar mīkstu un sausu drānu.
4. Ievietojiet aprīkojuma daļas.
5. Pievienojiet ierīci elektrotīklam. → *Lappuse 11*
6. Ievietojiet produktus.

12.3 Izkusušā ūdens teknes un iztecināšanas atveres tīrīšana

Lai izkusušais ūdens varētu iztecēt, regulāri tīriet izkusušā ūdens tekni un iztecināšanas atveri.

- Uzmanīgi iztīriet izkusušā ūdens tekni un iztecināšanas atveri, piemēram, izmantojot vates kociņu.
  →*Att.* **4**

12.4 Aprīkojuma daļu izņemšana

Ja vēlaties rūpīgi notīrīt aprīkojuma daļas, izņemiet tās no ierīces.

Plaukta izņemšana

- Priekšpusē paceliet ①, izvelciet un izņemiet ② plauktu.
  →*Att.* **5**

Durvju nodalījuma izņemšana

- Paceliet durvju plauktu uz augšu un izņemiet to.
  →*Att.* **6**

Augļu un dārzeņu tvertnes izņemšana

1. Izvelciet augļu un dārzeņu tvertni līdz galam.
2. Paceliet augļu un dārzeņu tvertnes priekšējo daļu ① un izņemiet tvertni ②.
   →*Att.* **7**

Tvertnes priekšpuses noņemšana

Ērtākai tīrīšanai varat noņemt augļu un dārzeņu tvertnes un saldēto produktu tvertnes priekšpusi.

- Iespiediet tvertnes sānu karabīnes ① un ar rotācijas kustību noņemiet tvertnes priekšpusi no tvertnes ②.
  →*Att.* **8**

13 Traucējumu novēršana

Nelielus ierīces darbības traucējumus varat novērst saviem spēkiem. Pirms sazināšanās ar klientu apkalpošanas centru izlasiet informāciju par darbības traucējumu novēršanu. Tā izvairīsieties no nevajadzīgām izmaksām.

⚠ **BRĪDINĀJUMS**
Elektrotrieciena risks!
Neprofesionāli veikts remonts ir bīstams.
- Iekārtas remontu drīkst veikt tikai attiecīgi apmācīts speciālists.
- Iekārtas remontam drīkst izmantot tikai oriģinālās rezerves daļas.
- Ja ir bojāts šīs ierīces elektrotīkla pieslēguma vads vai ierīces pieslēguma vads, tas jānomaina ar īpašu elektrotīkla pieslēguma vadu vai īpašu ierīces pieslēguma vadu, kas ir pieejams pie ražotāja vai tā tehniskā servisa dienestā.

Traucējums	Cēlonis un problēmu novēršana
Pēc pieslēgšanas nav dzirdams, ka iekārta sāktu darboties, un tā nedzesē. Deg indikatori un apgaismojums.	Tā nav kļūda. Pēc pieslēgšanas var paiet pat 8 minūtes, līdz iekārta dzirdami sāk darboties. Īpaša rīcība nav nepieciešama.
Ierīce nedzesē, deg indikatori un apgaismojums.	Ir ieslēgts izstādes režīms. ▸ Izpildiet ierīces pašpārbaudi. →*Lappuse 52* ✔ Pēc tam, kad ierīces pašpārbaude ir pabeigta, ierīce pārslēdzas normālā darba režīmā.
Nedarbojas LED apgaismojums.	Ir iespējami dažādi iemesli. ▸ Sazinieties ar klientu apkalpošanas dienestu. Klientu apkalpošanas dienesta numuru atradīsiet pievienotajā klientu apkalpošanas dienestu sarakstā.
Ledusskapis ieslēdzas aizvien biežāk un ilgāk.	Ierīce tika bieži atvērta. ▸ Neatveriet ierīces durvis bez vajadzības.
	Ir aizsegtas ārējās ventilācijas atveres. ▸ Noņemiet priekšmetus, kas aizsedz ārējās ventilācijas atveres.
	Tā nav kļūda. Modernas dzesēšanas iekārtas ieslēdzas biežāk un tām ir dažādas jaudas pakāpes, kas nodrošina efektīvu dzesēšanu. ▸ Noņemiet priekšmetus, kas aizsedz ārējās ventilācijas atveres. ▸ Iekārtu uzstādiet pēc iespējas tālāk no radiatoriem, plīts un citiem siltuma avotiem. Nepakļaujiet iekārtu ilgai un tiešai saules staru iedarbībai. ▸ Atveriet iekārtas durvis tikai uz brīdi. ▸ Pirms ievietot siltus ēdienus un dzērienus uzglabāšanai, vispirms ļaujiet tiem atdzist.
Uz dzesēšanas nodalījuma aizmugurējās sienas veidojas sarmas kārta.	Tā nav kļūda. Modernas dzesēšanas iekārtas nodrošina vienmērīgu dzesēšanas nodalījuma temperatūru. Dzesēšanas nodalījuma aizmugurējā siena tiek regulāri atkausēta. ▸ Atveriet iekārtas durvis tikai uz brīdi. ▸ Produktus iepakojiet hermētiski vai pārklājiet.

Traucējums	Cēlonis un problēmu novēršana
Uz dzesēšanas nodalījuma aizmugurējās sienas veidojas sarmas kārta.	▸ Pirms ievietot siltus ēdienus un dzērienus uzglabāšanai, vispirms ļaujiet tiem atdzist. ▸ Starp produktiem un iekšējām sienām vienmēr jāatstāj brīva vieta.
Temperatūra ievērojami atšķiras no iestatījuma.	Ir iespējami dažādi iemesli. **1.** Izslēdziet ierīci. →*Lappuse 47* **2.** Ieslēdziet ierīci pēc apm. 5 min. →*Lappuse 46* ▸ Ja temperatūra ir pārāk augsta, pēc dažām stundām vēlreiz pārbaudiet temperatūru. ▸ Ja temperatūra ir pārāk zema, nākamajā dienā vēlreiz pārbaudiet temperatūru.
Mitra dzesēšanas nodalījuma grīda.	Aizsērējusi izkusušā ūdens tekne vai iztecināšanas atvere. ▸ Iztīriet izkusušā ūdens tekni un iztecināšanas atveri. →*Lappuse 50*
Ierīce rūc, guldz, sīc, burbuļo vai klikšķ.	Tā nav kļūda. Darbojas dzinējs, piemēram, saldēšanas iekārtā, ventilators. Pa caurulēm plūst aukstumaģents. Ieslēdzas vai izslēdzas dzinējs, slēdzis vai elektromagnētiskie vārsti. Īpaša rīcība nav nepieciešama.
Ierīce izraisa trokšņus.	Aprīkojuma daļas brīvi kustas vai iesprūst. ▸ Pārbaudiet izņemamās aprīkojuma daļas un ievietojiet tās atpakaļ.
	Saskaras pudeles un trauki. ▸ Atvirziet pudeles un traukus tālāk vienu no otra.

13.1 Ierīces pašpārbaudes izpilde

Jūsu iekārtai ir pašpārbaudes funkcija, kas uzrāda traucējumus, kurus var novērst klientu apkalpošanas dienests.

1. Izslēdziet ierīci. →*Lappuse 47*
2. Atvienojiet ierīci no elektrotīkla. Izvelciet elektrotīkla savienojuma vada kontaktdakšu vai izslēdziet drošinātāju drošinātāju kastē.
3. Pēc 5 minūtēm pievienojiet iekārtu elektrotīklam. →*Lappuse 11*
4. Ieslēdziet ierīci. →*Lappuse 46*
5. Pirmo 10 sekunžu laikā pēc pievienošanas strāvas avotam no 3 līdz 5 sekundēm turiet nospiestu >, līdz atskan signāls.
   Ja paštesta palaišanai netīšām esat turējuši > nospiestu ilgāk par 5 sekundēm, ir aktivizēts klientu apkalpošanas režīms. Pagaidiet 10 minūtes bez darbības, līdz

klientu apkalpošanas režīms ir automātiski pabeigts.
- ✔ Ja temperatūras indikatori iedegas viens pēc otra, tiek startēta pašpārbaude.
- ✔ Pašpārbaudes laikā palaikam atskan garš skaņas signāls.
- ✔ Ja pēc iekārtas pašpārbaudes beigām atskan 2 skaņas signāli un divas reizes iemirgojas "super", iekārtas temperatūras sensori ir kārtībā. Ierīce pārslēdzas normālā darba režīmā.
- ✔ Ja pēc iekārtas pašpārbaudes beigām atskan 5 signāli un 10 sekundes mirgo "super", informējiet klientu apkalpošanas dienestu.

14 Glabāšana un likvidācija

14.1 Ierīces ekspluatācijas pārtraukšana

1. Izslēdziet ierīci. →*Lappuse 47*
2. Atvienojiet ierīci no elektrotīkla. Izvelciet elektrotīkla savienojuma vada kontaktdakšu vai izslēdziet drošinātāju drošinātāju kastē.
3. Izņemiet visus pārtikas produktus.
4. Atkausējiet ierīci. →*Lappuse 48*
5. Iztīriet ierīci. →*Lappuse 49*
6. Lai nodrošinātu iekšpuses ventilāciju, atstājiet ierīci atvērtu.

14.2 Nolietotas iekārtas likvidācija

Likvidējot iekārtas atbilstoši vides noteikumiem, vērtīgas izejvielas var izmantot atkārtoti.

⚠ **BRĪDINĀJUMS**
Veselības kaitējuma risks!
Bērni var tikt iesprostoti ierīcē, apdraudot viņu dzīvību.
- ▸ Lai apgrūtinātu bērnu ierāpšanos iekārtā, neizņemiet no iekārtas plauktus un traukus.
- ▸ Neļaujiet bērniem tuvoties nolietotai iekārtai.

⚠ **BRĪDINĀJUMS**
Aizdegšanās risks!
No bojātām caurulēm var izplūst degtspējīgs aukstumaģents un kaitīgas gāzes un aizdegties.
- ▸ Nedrīkst bojāt aukstumaģenta kontūra caurules un izolāciju.

1. Izvelciet elektrotīkla pieslēguma vada kontaktdakšu.
2. Atdaliet elektrotīkla pieslēguma vadu.
3. Utilizējiet ierīci atbilstoši vides aizsardzības prasībām.
   Informāciju par aktuāliem likvidācijas jautājumiem var iegūt pie tirgotāja un jūsu novada vai pilsētas pašpārvaldē.

Šī ierīce ir marķēta atbilstoši Eiropas direktīvai 2012/19/ES par elektriskajām un elektroniskajām ierīcēm (waste electrical and electronic equipment – WEEE).
Direktīva nosaka veidu, kā ES teritorijā jārealizē nolietoto ierīču nodošana un pārstrāde.

15 Tehniskā servisa dienests

Darbībai nozīmīgas oriģinālās rezerves daļas saskaņā ar attiecīgo ekodi-

zaina regulu iegūsiet mūsu klientu dienestā vismaz 10 gadus, sākot no iekārtas tirdzniecības uzsākšanas brīža Eiropas Ekonomikas zonā.
Mūsu klientu dienestā varat saņemt citas funkcionāli atbilstošas un ilgstošai uzglabāšanai piemērotas oriģinālās rezerves daļas līdz pat 15 gadus pēc iekārtas laišanas tirgū.
Papildu informācijai lūdzam vērsties mūsu klientu dienestā.

Piezīme: Saskaņā ar vietējiem ražotāja garantijas noteikumiem tehniskā servisa dienesta izsaukšana ir bez maksas. Saskaņā ar vietējiem garantijas nosacījumiem garantijas minimālais ilgums (ražotāja garantija privātiem patērētājiem) Eiropas Ekonomikas zonā ir 2 gadi. Garantijas nosacījumi neietekmē citas tiesības vai prasības, kas jums ir saskaņā ar vietējiem tiesību aktiem.

Lai saņemtu detalizētu informāciju par garantijas laiku un garantijas nosacījumiem, kas ir spēkā jūsu valstī, izmantojiet QR kodu pievienotajā servisa kontaktu un garantijas nosacījumu dokumentā, sazinieties ar mūsu klientu apkalpošanas dienestu, tirgotāju vai apmeklējiet mūsu tīmekļa vietni.
Klientu apkalpošanas dienesta kontaktinformāciju var atrast, izmantojot QR kodu pievienotajā servisa kontaktu un garantijas nosacījumu dokumentā vai mūsu tīmekļa vietnē.

15.1 Ražojuma numurs (E-Nr.) un izgatavošanas numurs (FD)

Sazinoties ar tehniskā servisa dienestu, paziņojiet iekārtas ražojuma numuru (E-Nr.) un izgatavošanas numuru (FD), kas norādīts iekārtas datu plāksnītē.
→ *"Ierīce", Att.* 1/3 *Lappuse 46*
Lai ātri atrastu iekārtas datus un tehniskā servisa dienesta tālruņa numuru, varat šos datus pierakstīt.

16 Tehniskie dati

Dati par aukstumaģentu un lietderīgo tilpumu, kā arī cita tehniskā informācija ir norādīti datu plāksnītē.
→ *"Ierīce", Att.* 1/3 *Lappuse 46*
Papildu informācija par jūsu modeli ir pieejama internetā *https://eprel.ec.europa.eu/* [1]. Šī internetvietne ir piesaistīta ES produktu oficiālajai datubāzei EPREL. Pēc tam sekojiet modeļu meklēšanas norādēm.
Modeļa identifikatoru veido rakstzīmes pirms slīpsvītras datu plāksnītē norādītajā ražojuma numurā (E-Nr.).
Modeļa identifikatoru varat atrast arī ES energoefektivitātes marķējuma pirmajā rindā.
Komplektācijā iekļauto gaismas avotu skaits ir atkarīgs no iekārtas modeļa.
Izstrādājuma gaismas avots atbilst energoefektivitātes E klasei.
Gaismas avoti ir pieejami kā rezerves daļa, un to drīkst nomainīt tikai šim nolūkam apmācīts speciālists.

[1] Attiecas tikai uz Eiropas Ekonomikas zonas valstīm

Many thanks for choosing a Bosch home appliance!

Register your new appliance now on MyBosch and benefit directly from:

- **Expert advice and tips to make the most of your appliance**
- **Options for warranty extension**
- **Discounts on spare parts and accessories**
- **Digital information for use and all appliance data to hand**
- **Easy access to Bosch Home Appliance Service**

Simple to register, free of charge – including on mobile devices:
www.bosch-home.com/welcome

Need some help? You can find it here.

Expert advice on your Bosch home appliances, help with problems or repairs by professionals from Bosch.

Discover all the different ways Bosch can assist you:
www.bosch-home.com/service

The contact details of all countries are listed in the attached service directory.

BSH Hausgeräte GmbH
Carl-Wery-Straße 34
81739 München, GERMANY
www.bosch-home.com

A Bosch Company

9001685180 (060424)
et, lt, lv