BOSCH



Veinikülmik

KWK36..

[et] Kasutusjuhend

Lisateavet ja selgitusi leiate internetist. Skannige tiitellehel olevat QR-koodi



Sisukord

1 Ohutus 3
1.1 Märksõnade määratlused 3
1.2 Üldised juhised 3
1.3 Sihtotstarbeline kasutamine 3
1.4 Kasutajate ringi piiramine 3
1.5 Ohutu transport 4
1.6 Ohutu paigaldamine 4
1.7 Ohutu kasutamine 5
1.8 Kahjustada saanud seade 6

2 Varalise kahju vältimine 7

3 Keskkonnakaitse ja säästmine 7
3.1 Pakendi käitlemine 7
3.2 Energia säästmine 7

4 Paigaldamine ja ühendamine 8
4.1 Tarnekomplekt 8
4.2 Paigalduskoha valiku kriteeriumid 8
4.3 Seadme paigaldamine 8
4.4 Seadme ettevalmistamine esmakordseks kasutamiseks. 8
4.5 Seadme ühendamine vooluvõrku 9

5 Tutvumine 10
5.1 Seade 10
5.2 Juhtpaneel 11

6 Varustus 11
6.1 Väljatõmmatav pudeliriiul 11
6.2 Esitlusriiul 11
6.3 Ukselukk 12

7 Põhimõtteline käsitsemine 12
7.1 Seadme sisselülitamine 12
7.2 Nõuandeid kasutamise kohta 12
7.3 Seadme väljalülitamine 12
7.4 Temperatuuri seadmine 12
7.5 Nupulukk 12

8 Lisafunktsioonid 13
8.1 Sisevalgustus 13
8.2 Esitlusrežiim 13

9 Alarm 13
9.1 Uksealarm 13
9.2 Temperatuurialarm 13

10 Veinikamber 13
10.1 Maksimaalses koguses standardsete pudelite paigutamine 14
10.2 Soovitusi veini säilitamiseks 14
10.3 Joomistemperatuurid 14

11 Sulatamine 15
11.1 Sulatamine veinikambris 15

12 Puhastamine ja hooldamine .. 15
12.1 Seadme ettevalmistamine puhastamiseks 15
12.2 Seadme puhastamine 15
12.3 Sulamisvee renni ja äravooluava puhastamine 16
12.4 Sissepandud osade väljavõtmine 16

13 Tõrgete kõrvaldamine 16

14 Ladustamine ja jäätmekäitlus 18
14.1 Seadme kasutamise lõpetamine 18
14.2 Kasutatud seadme jäätmekäitlus 18

15 Klienditeenindus 19
15.1 Tootenumber (E-Nr) ja tootmisnumber (FD-nr) 19

16 Tehnilised andmed 19

⚠ 1 Ohutus

Järgige järgmisi ohutusjuhiseid.

1.1 Märksõnade määratlused

Siit leiate käesolevas kasutusjuhendis kasutatud märksõnade tähenduse.

⚠ HOIATUS
Järgige neid juhised, et hoida ära võimalikke raskeid või surma põhjustavaid vigastusi.

⚠ ETTEVAATUST
Järgige alltoodud juhised, ei hoida ära kergemaid või keskmise raskusastmega vigastusi.

TÄHELEPANU
Järgige alltoodud juhiseid, et hoida ära seadme kahjustusi või muud varalist kahju.

Märkus: See viitab olulisele teabele.

1.2 Üldised juhised

- Lugege juhend hoolikalt läbi.
- Hoidke juhend ja tooteinfo alles hilisemaks kasutamiseks või järgmistele omanikele.
- Transpordikahjustuse korral ärge ühendage seadet vooluvõrku.

1.3 Sihtotstarbeline kasutamine

Seade ei ole ette nähtud kasutamiseks integreeritava seadmena.

Kasutage seadet ainult:
- veini hoidmiseks.
- kodumajapidamises ja koduses keskkonnas suletud ruumides.
- kõrgusel kuni 1200 m merepinnast.

1.4 Kasutajate ringi piiramine

Üle 8-aastased lapsed ja piiratud füüsiliste, sensoorsete või mentaalsete võimetega või väheste teadmiste ja/või kogemustega inimesed võivad seadet kasutada tingimusel, et nende üle teosta-

takse järelevalvet või neile on selgitatud, kuidas seadet ohutult kasutada ning nad mõistavad seadmega seotud ohtusid.
Lapsed ei tohi seadmega mängida.
Lapsed ei tohi seadet puhastada ja hooldada ilma järelevalveta.
Üle 3-aastased ja alla 8-aastased lapsed tohivad külmikut/sügavkülmikut täita ja tühjendada.

1.5 Ohutu transport

⚠ HOIATUS – Vigastusoht!
Seadme suur kaal võib selle tõstmisel tekitada vigastusi.
- ▸ Ärge tõstke seadet üksi.

1.6 Ohutu paigaldamine

⚠ HOIATUS – Elektrilöögi oht!
Asjatundmatu paigaldus on ohtlik.
- ▸ Ühendage seade vooluvõrku ja käitage seda ainult vastavalt andmesildil olevatele andmetele.
- ▸ Ühendage seade vahelduvvooluvõrku ainult nõuetekohaselt paigaldatud maandusega varustatud pistikupessa.
- ▸ Maja elektripaigaldise maandussüsteem peab olema eeskirjadekohaselt paigaldatud.
- ▸ Ärge mitte kunagi toitke seadet välise lülitusseadise, nt programmkella või kaugjuhtimisseadme kaudu.
- ▸ Kui seade on paigaldatud, peab võrgujuhtme võrgupistik olema vabalt ligipääsetav või kui vaba juurdepääs ei ole võimalik, peab elektripaigaldises vastavalt kehtivatele eeskirjadele olema paigaldatud lahutusseade.
- ▸ Jälgige seadme paigaldamisel, et võrgujuhet ei kiiluta kinni ega kahjustata.

Võrgujuhtme kahjustatud isolatsioon on ohtlik.
- ▸ Ärge laske võrgujuhtmel soojusallikatega kokku puutuda.

⚠ HOIATUS – Plahvatusoht!
Kui seadme ventilatsiooniavad on suletud, võib külmaringluse lekke korral tekkida tuleohtlik gaasi-õhu-segu.
- ▸ Ärge sulgege seadme korpuses olevaid ventilatsiooniavasid.

⚠ HOIATUS – Tuleoht!
Pikendatud võrgujuhtme ja heakskiitmata adapterite kasutamine on ohtlik.
- ▸ Ärge kasutage pikendusjuhtmeid või harukarpe.
- ▸ Kasutage ainult tootja poolt kasutada lubatud adaptereid ja võrgujuhtmeid.
- ▸ Kui võrgujuhe on liiga lühike ja pikem võrgujuhet ei ole saadaval, pöörduge maja elektripaigaldise kohandamiseks elektrietteVõtte poole.

Portatiivsed harupesad või portatiivsed võrguplokid võivad üle kuumeneda ja põhjustada tulekahju.
- ▸ Ärge paigaldage portatiivseid harupesi ega võrguplokke seadme tagaküljele.

1.7 Ohutu kasutamine

⚠ HOIATUS – Elektrilöögi oht!
Sissetungiv niiskus võib tekitada elektrilöögi.
- ▸ Kasutage seadet ainult kinnistes ruumides.
- ▸ Ärge jätke seadet väga kuuma ega niiskesse keskkonda.
- ▸ Ärge kasutage seadme puhastamiseks aurpuhasteid või survepesureid.

⚠ HOIATUS – Lämbumisoht!
Lapsed võivad pakkematerjalid üle pea tõmmata või end sinna sisse kerida ja lämbuda.
- ▸ Hoidke pakkematerjalid lastest eemal.
- ▸ Ärge laske lastel pakkematerjaliga mängida.

Lapsed võivad väikesi osi sisse hingata või alla neelata ning seetõttu lämbuda.
- ▸ Hoidke väikesed osad lastest eemal.
- ▸ Ärge laske lastel väikeste osadega mängida.

⚠ HOIATUS – Plahvatusoht!
Külmaringluse kahjustamise tagajärjel võib eralduda tuleohtlikku külmaainet, mis võib plahvatada.
- ▸ Sulamisprotsessi kiirendamiseks ärge kasutage muid mehaanilisi seadmeid või muid vahendeid kui tootja soovitatud vahendid.

Põlevate survegaasidega tooted, nt aerosoolid võivad plahvatada.
- ▸ Ärge hoidke seadmes süttivate gaasidega tooteid ja plahvatusohtlikke aineid.

⚠ HOIATUS – Tuleoht!
Seadme sees olevad elektriseadmed võivad põhjustada tulekahju, nt kütteseadmed või elektrilised jäämasinad.
- ▸ Ärge kasutage seadme sees teisi elektriseadmeid.

⚠ HOIATUS – Vigastusoht!
Eralduv tuleohtlik külmaaine ja kahjulikud gaasid võivad kahjustada silmi.
- ▸ Ärge kahjustage külmaaine kontuuri torusid ja isolatsiooni.

Seade võib ümber minna.
- ▸ Ärge astuge ega toetuge soklile, siinidele ega ustele.

⚠ HOIATUS – Põletusoht!
Seadme tagaküljel olevad osad lähevad töötamisel kuumaks.
- ▸ Ärge kunagi puudutage kuumi osi.

1.8 Kahjustada saanud seade

⚠ HOIATUS – Elektrilöögi oht!
Kahjustatud seade või kahjustatud võrgujuhe on ohtlikud.
- ▸ Ärge kunagi rakendage tööle kahjustatud seadet.
- ▸ Ärge mitte kunagi tõmmake seadme vooluvõrgust eraldamiseks võrgujuhtmest. Tõmmake alati võrgujuhtme võrgupistikust.
- ▸ Kui seade või võrgupistik on kahjustatud, tõmmake kohe võrgujuhtme võrgupistik välja või lülitage elektrikilbis kaitse välja.
- ▸ Kutsuge klienditeenindus. →*Lk19*

Asjatundmatult tehtud parandustööd on ohtlikud.
- ▸ Seadet tohivad remontida ainult selleks koolitatud spetsialistid.
- ▸ Seadme remontimiseks tohib kasutada ainult originaalvaruosi.
- ▸ Kui selle seadme võrgujuhe saab kahjustada, tuleb see lasta tootjal või tema klienditeenindusel või samaväärse kvalifikatsiooniga isikul ohtude vältimiseks asendada.

⚠ HOIATUS – Tuleoht!



Kui torud on kahjustada saanud, siis võib eralduda tuleohtlikku külmaainet ja kahjulikke gaase, mis võivad süttida.
- ▸ Hoidke tuli ja süüteallikad seadmest eemal.
- ▸ Õhutage ruumi.
- ▸ Lülitage seade välja. →*Lk12*
- ▸ Tõmmake võrgujuhtme võrgupistik välja või lülitage elektrikilbis kaitse välja.
- ▸ Võtke ühendust hooldekeskusega. →*Lk19*

2 Varalise kahju vältimine

TÄHELEPANU
Seadme rattad võivad seadme nihutamisel kahjustada põrandat.
- ▸ Transportige seadet kärutõstukiga.
- ▸ Seadme nihutamisel kasutage põrandakaitset ja ärge tehke siksakke.

Seadme, sokli, siinide või uste kasutamine istumisalusena või redelina võib seadet kahjustada.
- ▸ Ärge astuge ega toetuge seadmele, soklile, siinidele ega ustele.

Õli või rasva toimel võivad plastosad ja uksetihendid muutuda poorseks.
- ▸ Hoidke plastosad ja uksetihendid õlist ja rasvast puhtad.

Seadme osade ja tarvikute pesemisel nõudepesumasinas võivad need deformeeruda või värvi muuta.
- ▸ Ärge kunagi peske seadme osi ja lisatarvikuid nõudepesumasinas.

3 Keskkonnakaitse ja säästmine

3.1 Pakendi käitlemine

Pakkematerjalid on keskkonnaohutud ja taaskasutatavad.
- ▸ Käidelge erinevaid komponente liikide järgi sorteeritult.

3.2 Energia säästmine

Kui järgite neid juhiseid, tarbib teie seade vähem voolu.

Paigalduskoha valik
- ▪ Kaitske seadet otsese päikesekiirguse eest.
- ▪ Paigaldage seade küttekehadest, pliidist ja muudest soojusallikatest võimalikult kaugele:
  - – Kaugus elektri- või gaasipliidist peab olema 30 mm.
  - – Kaugus õli- või söepliitidest peab olema 300 mm.
- ▪ Ärge kunagi katke kinni ega sulgege välimisi ventilatsioonireste.

Energia säästmine kasutamisel

Märkus: Tarvikute paigutus ei mõjuta mingil viisil seadme energiatarbimist.

- Avage sügavkülmkambri ust vaid lühikeseks ajaks ja sulgege see hoolikalt.
- Ärge kunagi katke kinni ega blokeerige sisemisi ventilatsiooniavasid või välimisi ventilatsioonireste.

4 Paigaldamine ja ühendamine

4.1 Tarnekomplekt

Kontrollige pärast lahtipakkimist kõiki osi transpordikahjustuste ja tarne komplektsuse suhtes.
Pretensioonide korral pöörduge oma edasimüüja või meie klienditeeninduse →*Lk19* poole.

Tarnekomplekti koostis:
- Eraldiseisev seade
- detailid ja tarvikud [1]
- Paigaldusmaterjal
- Paigaldusjuhend
- kasutusjuhend
- hooldekeskuste loetelu
- garantii lisaleht [2]
- energiamärgistus
- teave energiakulu ja müra kohta

4.2 Paigalduskoha valiku kriteeriumid

⚠ HOIATUS
Plahvatusoht!
Kui seade on liiga väikeses ruumis, võib külmaringluse lekke korral tekkida tuleohtlik gaasi-õhu-segu.
- ▸ Paigaldage seade üksnes ruumi, mille ruumala on vähemasti 1 m³ 8 g külmaaine kohta. Külmaaine kogus on märgitud tüübisildile.
  → *"Seade", Joonis* **1** / 6 *Lk10*

Seadme kaal võib olenevalt mudelist olla tarnimisel kuni 80.
Seadme kaalu kandmiseks peab aluspind olema piisavalt stabiilne ja kandevõimeline.
Aluspind peab olema ühetasane.
See jahutusseade on ette nähtud kasutamiseks temperatuurivahemikus 10 °C kuni 38 °C.
Seade on lubatud ümbritseva keskkonna temperatuuril täielikult toimiv. Kui kasutate seadet madalamal temperatuuril, ei teki kuni temperatuurini 5 °C seadmel kahjustusi.

Üksteise kohale ja üksteise kõrvale paigaldamine

Kui soovite pagialdada kahte külmikut üksteise kohale või üksteise kõrvale, peab seadmete vaheline vahekaugus olema vähemalt 150 mm.
Teatud seadmete puhul on võimalik paigaldus ilma minimaalse vahekauguseta. Hankige selle kohta infot kodumasinate kauplusest.

4.3 Seadme paigaldamine

- ▸ Paigaldage seade vastavalt komplekti kuuluvale paigaldusjuhendile.

4.4 Seadme ettevalmistamine esmakordseks kasutamiseks.

1. Võtke välja infomaterjal.
2. Eemaldage kaitsekile ja transpordikinnitused, nt teibid ja kartong.
3. Puhastage seadmet esmakordselt.
   →*Lk15*

[1] Olenevalt seadme varustusest
[2] Mitte kõikides riikides

4.5 Seadme ühendamine vooluvõrku

Nõue: Pärast pikaliasendis transportimist ja seadme ülesseadmist oodake vähemalt üks tund, enne kui seadme elektrivõrku ühendate.

1. Ühendage seadme võrgujuhtme võrgupistik seadme lähedal asuvasse pistikupessa.
   Seadme ühendusandmed on toodud tüübisildil.
   → *"Seade", Joonis* **1** / 6 *Lk10*
2. Kontrollige võrgupistiku tugevat kinnitust.

✔ Seade on nüüd töövalmis.

5 Tutvumine

5.1 Seade

Siit leiate oma seadme komponentide ülevaate.

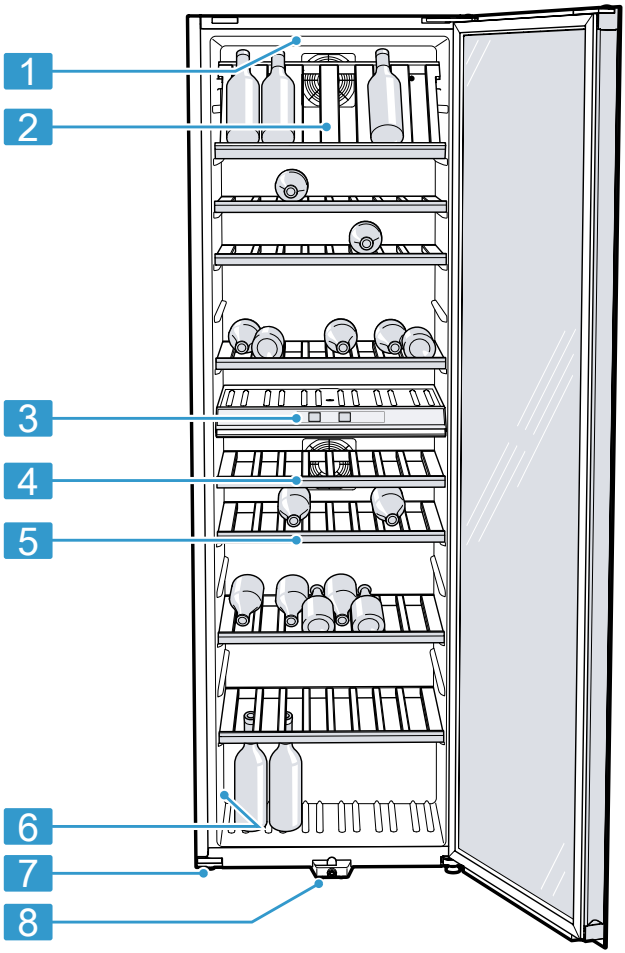

1

Olenevalt varustusest ja suurusest võib seade joonistest erineda.

1	Sisevalgustus
2	Esitlusriiul →*Lk11*
3	Juhtpaneel →*Lk11*
4	Väljatõmmatav pudeliriiul →*Lk11*
5	Pudeliriiul
6	Tüübisilt →*Lk19*

7 Kruvijalg	8 Ukselukk →*Lk12*

5.2 Juhtpaneel

Juhtpaneeli abil saate seadistada kõiki seadme funktsioone ning saada teavet seadme käitusoleku kohta.

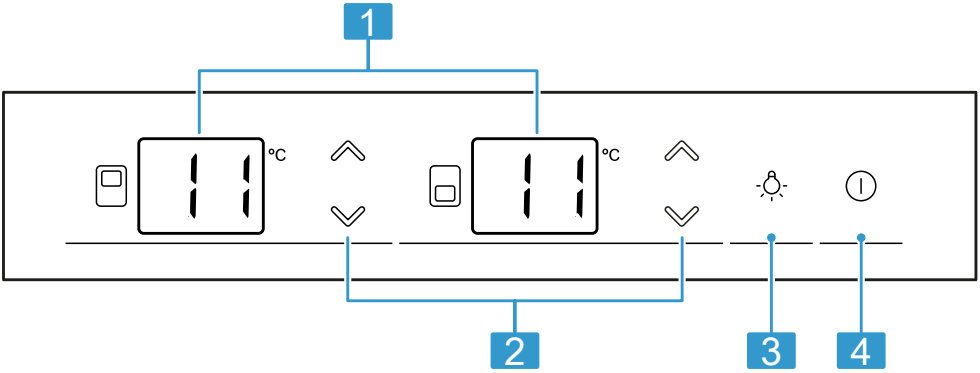

2

1	Näitab veiniriiuli seatud temperatuuri °C.
2	⩒/⩓ reguleerib veiniriiuli temperatuuri.
3	☼ lülitab sisse või välja sisevalgustuse.
4	⏻ lülitab seadme sisse või välja.

6 Varustus

Seadme varustus sõltub mudelist.

6.1 Väljatõmmatav pudeliriiul

Parema ülevaate saamiseks ja pudelite kiiremaks väljavõtmiseks tõmmake väljatõmmatav pudeliriiul välja.

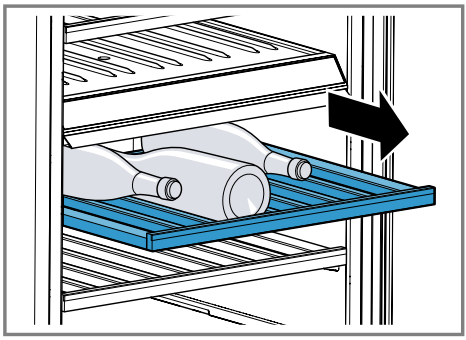

6.2 Esitlusriiul

Esitlege erilisi veini esitlusriiulil.

Esitlusriiuli kasutamiseks eemaldage ülemine pudeliriiul ja asetage see kohale kallutatult.

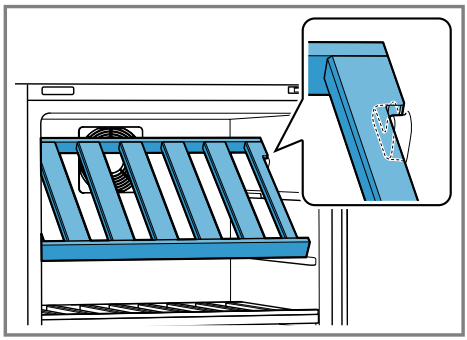

⚠ ETTEVAATUST
Vigastusoht!
Pudelid võivad alla kukkuda ja puruneda.
- ▸ Enne pudelite pealepanekut veenduge, et esitlusriiul on õigesti paigaldatud.

6.3 Ukselukk

⚠ HOIATUS
Lämbumisoht!
Lapsed võivad end seadmesse lukustada ja sattuda eluohtlikku olukorda.
- ▸ Hoidke võtit lastele kättesaamatus kohas.

Seadme sulgemiseks suruge võti lukuauku, hoidkse seda sees ja keerake paremale.

7 Põhimõtteline käsitsemine

7.1 Seadme sisselülitamine

1. Ühendage seade vooluvõrku. →*Lk9*
   Märkus: Kui seade lülitati eelnevalt välja juhtpaneelist, vajutage ⏻.
- ✔ Seade on nüüd töövalmis.
- ✔ Seade hakkab külmenema.
2. Seadistage soovitud temperatuur. →*Lk12*

7.2 Nõuandeid kasutamise kohta

- Pärast seadme sisselülitamist saavutatakse seatud temperatuur alles mitme tunni pärast.
- Ukse sulgemisel jälgige, et seesolevad toiduained ust ei blokeeriks.
- Ukse sulgemisel võib tekkida alarõhk. Ust on raske uuesti avada. Oodake veidi, kuni alarõhk kaob.
- Temperatuur seadmes varieerub sõltuvalt järgmistest tingimustest:
  – seadme avamise sagedus
  – sissepandud kogus
  – Ümbritseva keskkonna temperatuur
  – otsene päikesekiirgus

7.3 Seadme väljalülitamine

- ▸ Vajutage ⏻.

7.4 Temperatuuri seadmine

Veinikambri temperatuuri seadmine

- ▸ Vajutage ⌄/⌃ seni, kuni temperatuurinäidikul kuvatakse soovitud temperatuuri.

Märkus: Kui vajutate ⌄/⌃ pikemat aega, muutub temperatuur pidevalt.

7.5 Nupulukk

Nupulukk takistab seadme soovimatut või asjatundmatut käsitsemist.

Nupuluku sisselülitamine

- ▸ Hoidke ⌄ (🔒) + ⌃ (🔒) ühekorraga 3 sekundi vältel allavajutatult.
- ✔ Temperatuurinäidikutele ilmuvad 3 sekundiks "CL" ja "On", seejärel kuvatakse taas eelnevalt seatud temperatuuri.

Märkus: Kui sisselülitatud nupuluku korral vajutada puutetundlikku välja, ilmub temperatuurinäidikule 3 sekundiks "CL".

Nupuluku väljalülitamine

- ▸ Hoidke ∨ (⊡) + ∧ (⊡) ühekorraga 3 sekundi vältel allavajutatult.
- ✔ Temperatuurinäidikutele ilmuvad 3 sekundiks "CL" ja "OF", seejärel kuvatakse taas eelnevalt seatud temperatuuri.

8 Lisafunktsioonid

Siit saate teada, milliseid lisafunktsioone saab seadmel välja reguleerida.

8.1 Sisevalgustus

Sisevalgustus lülitub seadme ukse avamisel automaatselt sisse.

Nõuanne: Kui soovite, et sisevalgustus oleks sisse lülitatud ka suletud ukse korral, võite sisse lülitada esitlusrežiimi.

Sisevalgustuse sisselülitamine

- ▸ Vajutage ☼.

Sisevalgustuse väljalülitamine

- ▸ Vajutage ☼.
- ✔ Sisevalgustus on püsivalt välja lülitatud.

8.2 Esitlusrežiim

Esitlusrežiimil on sisevalgustus püsivalt välja lülitatud.

Esitlusrežiimi sisselülitamine

- ▸ Hoidke ☼ 3 sekundit all.
- ✔ Sisevalgustus jääb sisselülitatuks ka siis, kui seadme uks on suletud.

Esitlusrežiimi väljalülitamine

- ▸ Hoidke ☼ 3 sekundit all.

9 Alarm

9.1 Uksealarm

Kui seadme uks on pikemat aega lahti, lülitub sisse uksealarm.

Uksealarmi väljalülitamine

- ▸ Sulgege seadme uks.
- ✔ Hoiatussignaal on välja lülitatud.

9.2 Temperatuurialarm

Kui veinikambri temperatuur on pikemat aega liiga kõrge või liiga madal, lülitub sisse temperatuurialarm.
Kui veinikambri temperatuur on seatud temperatuurist pikemat aega rohkem kui 2 °C madalam, kõlab hoiatussignaal ja asjaomasel temperatuurinäidikul vilgub "LO".
Kui veinikambri temperatuur on seatud temperatuurist pikemat aega rohkem kui 5 °C kõrgem, kõlab hoiatussignaal ja asjaomasel temperatuurinäidikul vilgub "HI".

Temperatuurialarmi väljalülitamine

- ▸ Vajutage mis tahes puutetundlikule väljale.
- ✔ Hoiatussignaal on välja lülitatud.

Märkus: "LO" või "HI" vilgub, kuni seatud temperatuur on uuesti saavutatud.

10 Veinikamber

Veinikambris saate hoida veini pidevalt ühtlasel temperatuuril.
Veiniriiuli temperatuuri saate reguleerida vahemikus 7 °C kuni 19 °C.

10.1 Maksimaalses koguses standardsete pudelite paigutamine

▸ Selleks et mahutada ära maksimaalne kogus pudelid, asetage veinipudelid pikaliasendis sisse nii, pudelikael on ees.

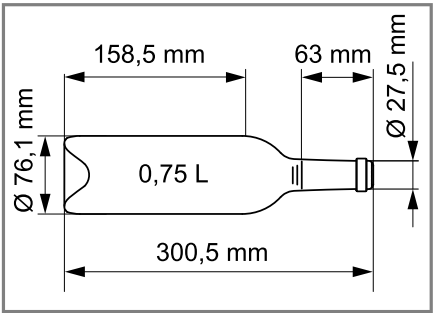

Standardpudel

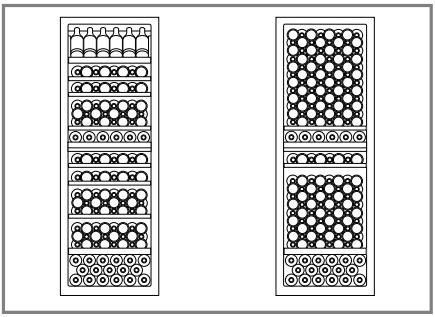

Näide paigutamise kohta 133 standardpudeliga ja 199 standardpudeliga

Märkus: Pudeliriiulite eemaldamise korral saate 133 standardpudeli asemel panna sisse 199 standardpudelit.

10.2 Soovitusi veini säilitamiseks

Veinide säilitamisel järgige järgmisi soovitusi.

- Hoidke veinipudelid otse veiniriiulitel. Avatud veiniriiulid tagavad pideva õhuringluse, mis liigse niiskuse kiiresti kõrvaldab.
- Laske veinil enne serveerimist sobivale temperatuurile jõuda. Võtke punane vein 4 kuni 5 tundi ja roosa vein 2 kuni 3 tundi enne serveerimist välja, et see saavutaks aeglaselt ideaalse joomistemperatuuri. Valget veini serveerige kohe pärast väljavõtmist. Šampanjat ja vahuveini jahutage külmikus vahetult enne serveerimist.
- Hoidke veini alati veidi külmemal temperatuuril kui ideaalne serveerimistemperatuur, kuna klaasi valades soojeneb vein kohe.

10.3 Joomistemperatuurid

Õige serveerimistemperatuur määrab veini maitse.

Veini liik	Joomistemperatuur
Punane bordoo (suur)	18 °C
Punane Cotes du Rhone/Barolo	17 °C
Punane burgunder / punane bordoo	16 °C
Portvein	15 °C
Noor punane burgunder	14 °C
Noored punaveinid	12 °C
Noor Beaujolais / kõik vähese jääkmagususega valged veinid	11 °C
Vanad valged veinid / Chardonnay (suur)	10 °C
Šerri	9 °C
Noored valged veinid alates hiliskorjeveinidest	8 °C

Veini liik	Joomistemperatuur
Valged veinid Loire / Entre-deux-Mers	7 °C

11 Sulatamine

11.1 Sulatamine veinikambris

Veinikambri tagaseinale tekivad funktsioonist tingituna sulamisveetilgad või härmatis. Veinikambri tagasein sulab automaatselt.
Sulamisvesi voolab sulamisvee renni mööda äravooluavasse.
Selleks et sulamisvesi saaks ära voolata ja et ei tekiks lõhnu, järgige järgmisi juhiseid: .
→ *"Sulamisvee renni ja äravooluava puhastamine", Lk16*

12 Puhastamine ja hooldamine

Puhastamist mitteligipääsetavates kohtades peab teostama klienditeenindus. Klienditeeninduse poolt puhastamine võib põhjustada kulusid.

12.1 Seadme ettevalmistamine puhastamiseks

1. Lülitage seade välja. →*Lk12*
2. Lahutage seade vooluvõrgust. Tõmmake võrgujuhtme võrgupistik välja või lülitage elektrikilbis kaitse välja.
3. Võtke kõik pudelid välja ja asetage jahedasse kohta.
4. Võtke kõik sissepandud osad ja lisatarvikud seadmest välja. →*Lk16*

12.2 Seadme puhastamine

⚠ HOIATUS
Elektrilöögi oht!
Sissetungiv niiskus võib tekitada elektrilöögi.
- Ärge kasutage seadme puhastamiseks aurpuhasteid või survepesureid.
- Ärge kasutage seadet niiskete kätega.

Valgustisse või juhtelementidesse sattuv vedelik võib olla ohtlik.
- Loputusvesi ei tohi voolata valgustisse ega juhtelementidesse.

TÄHELEPANU
Ebasobivad puhastusvahendid võivad kahjustada seadme pindu.
- Ärge kasutage kõvasid küürimispatju või küürivaid käsnu.
- Ärge kasutage tugevatoimelisi ega küürivaid puhastusvahendeid.
- Ärge kasutage suure alkoholisisaldusega puhastusvahendeid.

Kui äravooluavasse sattub vedelikku, võib aurustumisaluse üle ajada.
- Loputusvesi ei tohi sattuda äravooluavasse.

Seadme osade ja tarvikute pesemisel nõudepesumasinas võivad need deformeeruda või värvi muuta.
- Ärge kunagi peske seadme osi ja lisatarvikuid nõudepesumasinas.

1. Seadme ettevalmistamine puhastamiseks. →*Lk15*
2. Puhastage seade, seadme osad, tarvikud ja uksetihendid lapi, leige vee ja neutraalse pH-tasemega pesuvahendiga.
3. Kuivatage korralikult pehme kuiva lapiga.
4. Asetage seadme osad kohale.
5. Ühendage seade vooluvõrku. →*Lk9*

12.3 Sulamisvee renni ja äravooluava puhastamine

Puhastage sulamisvee renni ja äravooluava regulaarselt, et sulamisvesi saaks ära voolata.

- Puhastage sulamisvee renni ja äravooluava regulaarselt näiteks vatitikuga.

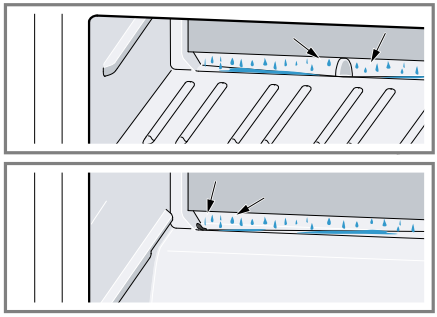

12.4 Sissepandud osade väljavõtmine

Kui soovite sissepandud osi põhjalikult puhastada, siis võtke need seadmest välja.

Pudeliriiuli eemaldamine

- Kergitage pudeliriiulit tagant veidi ① ja eemaldage ②.

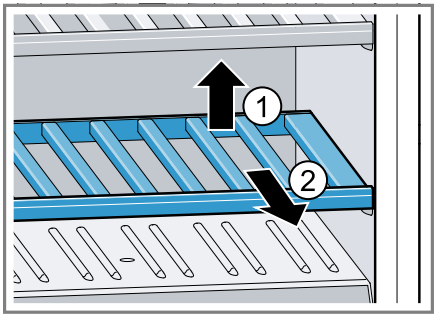

13 Tõrgete kõrvaldamine

Väiksemaid tõrkeid oma seadmel saate ise kõrvaldada. Enne hooldekeskusesse pöördumist tutvuge tõrgete kõrvaldamise juhistega. Nii väldite asjatuid kulusid.

⚠ HOIATUS
Elektrilöögi oht!
Asjatundmatult tehtud parandustööd on ohtlikud.
- Seadet tohivad remontida ainult selleks koolitatud spetsialistid.
- Seadme remontimiseks tohib kasutada ainult originaalvaruosi.
- Kui selle seadme võrgujuhe saab kahjustada, tuleb see lasta tootjal või tema klienditeenindusel või samaväärse kvalifikatsiooniga isikul ohtude vältimiseks asendada.

Rike	Põhjus ja tõrkeotsing
Seade ei jahuta, näidikud ja valgustus põlevad.	Demorežiim on sisse lülitatud. **1.** Vajutage ühekorraga ⌃ (▣) + ⌄ (▣) + ☼, kuni "dE" ja "OF" temperatuurinäidikutel vilkuma hakkavad. **2.** Kontrollige mõne aja pärast, kas seade jahutab.

Rike	Põhjus ja tõrkeotsing
LED-valgustus ei tööta.	Võimalikud on erinevad põhjused. ▸ Võtke ühendust hooldekeskusega. Hooldekeskuste kontaktid leiate tarnekomplekti kuuluvast hooldekeskuste loetelust.
Külmutusagregaat lülitub üha sagedamini ja pikemalt sisse.	Seadet on tihti avatud. ▸ Ärge avage seadme ust asjatult.
	Välimised ventilatsioonirestid on kinni kaetud. ▸ Eemaldage takistused välimistelt ventilatsioonirestidelt.
"E" või "d" ilmub temperatuurinäidikule.	Elektroonika on tuvastanud rikke. **1.** Lülitage seade välja. →*Lk12* **2.** Lahutage seade vooluvõrgust. Tõmmake võrgujuhtme võrgupistik välja või lülitage elektrikilbis välja kaitse. **3.** 5 minuti pärast ühendage seade taas vooluvõrguga. **4.** Kui teade ilmub uuesti, võtke ühendust hooldekeskusega. Hooldekeskuste kontaktid leiate tarnekomplekti kuuluvast hooldekeskuste loetelust.
"CL" ilmub temperatuurinäidikule.	Nupulukk on sisse lülitatud. ▸ Lülitage nupulukk välja. →*Lk13*
Kõlab hoiatussignaal ja "HI" vilgub temperatuurinäidikul.	Veinikambri temperatuur oli pikemat aega liiga kõrge. ▸ Vajutage mis tahes puutetundlikule väljale. **Märkus:** "HI" vilgub seni, kuni seadistatud temperatuur on uuesti saavutatud.
	Välimised ventilatsioonirestid on kinni kaetud. ▸ Eemaldage takistused välimistelt ventilatsioonirestidelt.
Kõlab hoiatussignaal ja "LO" vilgub temperatuurinäidikul.	Veinikambri temperatuur oli pikemat aega liiga madal. ▸ Vajutage mis tahes puutetundlikule väljale. **Märkus:** "LO" vilgub seni, kuni seadistatud temperatuur on uuesti saavutatud.
Temperatuur on seadistatud temperatuurist väga erinev.	Võimalikud on erinevad põhjused. **1.** Lülitage seade välja. →*Lk12* **2.** Lülitage seade ca 5 minuti pärast uuesti sisse. →*Lk12* ▸ Kui temperatuur on liiga kõrge, kontrollige paari tunni pärast uuesti. ▸ Kui temperatuur on liiga madal, kontrollige järgmisel päeval uuesti.
Veiniriiuli põhi on märg.	Sulamisvee renn või äravooluava on ummistunud. ▸ Puhastage sulamisvee renn ja äravooluava. →*Lk16*

Rike	Põhjus ja tõrkeotsing
Veiniriiuli põhi on märg.	
Mulin, sumin, kurin või klõpsumine seadmes.	See ei ole viga. Mootor, nt külmutusagregaat või ventilaator on töös. Külmutusaine voolab mööda torusid. Mootor, lüliti või magnetventiilid lülituvad sisse/välja. Tegevused pole vajalikud.
Seade tekitab müra. 	Seade seisab ebatasasel pinnal. ▸ Vesiloodi abil loodige seade välja, reguleerige asend õigeks kruvijalgadest keerates.
	Seade ei ole eraldiseisev. ▸ Järgige minimaalseid vahemaid.
	Seadme osad kõiguvad või blokeeruvad. ▸ Kontrollige väljavõetavaid osi ja asetage need vajaduse korral uuesti sisse.

14 Ladustamine ja jäätmekäitlus

14.1 Seadme kasutamise lõpetamine

1. Lülitage seade välja. →*Lk12*
2. Lahutage seade vooluvõrgust. Tõmmake võrgujuhtme võrgupistik välja või lülitage elektrikilbis kaitse välja.
3. Puhastage seade. →*Lk15*
4. Sisemuse ventileerimise tagamiseks jätke seade avatuks.

14.2 Kasutatud seadme jäätmekäitlus

Keskkonnasäästliku jäätmekäitlusega saab väärtuslikke tooraineid taaskasutada.

⚠ **HOIATUS**
Tervisekahjustuse oht!
Lapsed võivad end seadmesse lukustada ja sattuda eluohtlikku olukorda.
- ▸ Et lastel oleks raskem sisse ronida, ärge võtke reste ja mahuteid seadmest välja.
- ▸ Hoidke lapsed kasutusest kõrvaldatud seadmest eemal.

⚠ **HOIATUS**
Tuleoht!
Torude kahjustamise korral võib eralduda tuleohtlikku külmaainet ja kahjulikke gaase, mis võivad süttida.
- ▸ Ärge kahjustage külmaaine kontuuri torusid ja isolatsiooni.

1. Tõmmake võrgujuhtme võrgupistik välja.
2. Lõigake võrgujuhe läbi.
3. Suunake seade keskkonnasäästlikku jäätmekäitlusse.
   Teavet nõuetekohaste jäätmekäitlusviiside kohta saate oma müügi-

esindajalt ning oma valla- või linnavalitsusest.



Käesolev seade on märgistatud vastavalt direktiivile 2012/19/EL elektri-ja elektroonikaseadmete jäätmete kohta. Direktiiv sätestab elektri- ja elektroonikaseadmete jäätmete tagastamise ja ringlussevõtu raamtingimused Euroopa Liidus.

15 Klienditeenindus

Toimivuse seisukohalt olulisi ökodisaini määrusele vastavaid originaalvaruosi saate meie müügiesindusest tellida vähemalt 10 aasta jooksul alates seadme turulelaskmisest Euroopa Majanduspiirkonnas.
Peale selle saate teisi toimivuse seisukohalt olulisi ja säilivaid originaalvaruosi tellida meie müügiesindusest kuni 15 aasta jooksul alates seadme turulelaskmisest.
Lisateavet saate meie müügiesindustest.

Märkus: Klienditeeninduse kasutamine on tootja vastavalt kohalike kehtivate garantiitingimuste raames tasuta. Garantii (tootjagarantii eratarbijatele) minimaalne kestus on Euroopa majandusruumis 2 aastat vastavalt kehtivatele kohalikele garantiitingimustele. Garantiitingimused ei mõju teistele õigustele või nõuetele, mis laienevad teile kohaliku õiguse järgi.

Üksikasjalikku teavet garantiiaja ja -tingimuste kohta oma riigis saate, kui skännite QR-koodi lisatud dokumendil, mis käsitleb kontakte ja garantiitingimusi, samuti meie hooldekeskusest, edasimüüjalt või meie veebilehelt.
Klienditeeninduse kontaktandmed leiate, kui skännite QR-koodi lisatud dokumendil, mis käsitleb kontakte ja garantiitingimusi, samuti meie veebilehelt.

15.1 Tootenumber (E-Nr) ja tootmisnumber (FD-nr)

Kui võtate ühendust klienditeenindusega, vajate sündmuse numbrit (E-Nr.) ja tootmisnumbrit (FD), mille leiate seadme tüübisildilt.
→ *"Seade", Joonis* **1** / 6 *Lk10*
Oma seadme andmete ja klienditeeninduse telefoninumbri kiireks leidmiseks võiksite need andmed üles märkida.

16 Tehnilised andmed

Andmed külmaaine ja mahu kohta ning muud tehnilised andmed leiate tüübisildilt.
→ *"Seade", Joonis* **1** / 6 *Lk10*
Lisateavet oma mudeli kohta leiate internetist aadressilt *https://eprel.ec.europa.eu/*[1]. See veebiaadress on lingitud EL ametliku tooteandmebaasiga EPREL. Palun järgige siis mudeliotsingu kohta antud juhiseid. Mudelitunnus tuleneb märkidest tootenumbri (E-Nr.) kaldkriipsu ees tüübisildil. Teise võimalusena leiate mudelitunnuse ka EL-energiamärgise esimesest reast.
Sisalduvate valgusallikate arv sõltub mudelist.
See toode sisaldab energiatõhususklassi F valgusallikat

[1] Kehtib ainut Euroopa majandusruumi jaoks

Valgusallikad on saadaval varuosana ja neid peab vahetama ainult kvalifitseeritud spetsialist.

Suur tänu Boschi kodumasina ostu eest!

Registreerige oma uus seade seade nüüd portaalis MyBosch ja saage sellest otse kasu:

- **Eialased soovitused ja näpunäited teie seadme kohta**
- **Valikud garantii pikendamiseks**
- **Tarvikute ja varuosade soodushinnad**
- **Saadaval digitaalne kasutusjuhend ja kõik seadme andmed**
- **Lihtsam juurdepääs Boschi kodumasinate teenindusele**

Tasuta ja lihtne registreerimine – aka mobiilseadmetel:
www.bosch-home.com/welcome

Vajate abi? Siit leiate.

Asjatundlik nõustamine teie Bosch kodumasinate kohta, abi probleemide korral või remont Bosch-ekspertide poolt.

Tutvuge kõikide mitmekülgsete võimalustega, kuidas Bosch saab teid abistada:
www.bosch-home.com/service

Kõikide riikide kontaktandmed on toodud lisatud teeninduskataloogis.

BSH Hausgeräte GmbH
Carl-Wery-Straße 34
81739 München, GERMANY
www.bosch-home.com

A Bosch Company

9001833726 (060910)
et