BOSCH

Registreerige oma uus seade sea nüüd portaalis MyBosch ja kindlustage endale tasuta eelised: **bosch-home.com/welcome**

MyBosch

Nõudepesumasin

SMS4HVW14E

[et] Kasutusjuhend

Lisateavet ja selgitusi leiate internetist. Skannige tiitellehel olevat QR-koodi

Sisukord

1 Ohutus 4
1.1 Üldised juhised 4
1.2 Sihtotstarbeline kasutamine 4
1.3 Kasutajate ringi piiramine 4
1.4 Ohutu paigaldamine 4
1.5 Ohutu kasutamine 6
1.6 Kahjustatud seade 7
1.7 Ohud lastele 8

2 Varalise kahju vältimine 9
2.1 Ohutu paigaldamine 9
2.2 Ohutu kasutamine 9

3 Keskkonnakaitse ja säästmine 10
3.1 Pakendi käitlemine 10
3.2 Energia säästmine 10

4 Paigaldamine ja ühendamine ... 10
4.1 Tarnekomplekt 10
4.2 Seadme ülesseadmine ja ühendamine 10
4.3 Heitveeühendus 11
4.4 Joogiveeühendus 11
4.5 Elektriline ühendamine 11

5 Tutvumine 12
5.1 Seade 12
5.2 Käsitsuselemendid 13

6 Programmid 15
6.1 Teave katseinstituutidele 17
6.2 Favourite ☆ 17

7 Lisafunktsioonid 18

8 Varustus 18
8.1 Ülemine nõudekorv 18
8.2 Riiul 19
8.3 Alumine nõudekorv 19
8.4 Hoidikud 20
8.5 Söögiriistade sahtel 20
8.6 Nõudekorvide kõrgused 20

9 Enne esimest kasutamist 21
9.1 Esmakordse kasutuselevõtu teostamine 21

10 Pehmendusseade 21
10.1 Veekareduse seadistuste ülevaade 21
10.2 Pehmendusseadme seadistamine 22
10.3 Spetsiaalsool 22
10.4 Pehmendusseadme väljalülitamine 23
10.5 Pehmendusseadme regenereerimine 23

11 Loputusseade 24
11.1 Loputusvahend 24
11.2 Loputusvahendi lisamiskoguse seadistamine 24
11.3 Loputusseadme väljalülitamine 24

12 Pesuvahendid 25
12.1 Sobivad pesuvahendid 25
12.2 Mittesobivad pesuvahendid .. 26
12.3 Juhised pesuvahendite kohta 26
12.4 Pesuvahendi lisamine 27

13 Nõud 27
13.1 Klaaside kahjustused ja nõude kahjustused 27
13.2 Nõude paigutamine 28
13.3 Nõude väljavõtmine 29

14 Põhimõtteline käsitsemine 29
14.1 Seadme sisselülitamine 29
14.2 Programmi seadistamine 30
14.3 Lisafunktsiooni seadistamine 30
14.4 Aja eelvaliku seadistamine ... 30
14.5 Programmi käivitamine 30

14.6 Nupuluku aktiveerimine 30
14.7 Nupuluku inaktiveerimine 30
14.8 Programmi katkestamine 30
14.9 Programmi katkestamine 31
14.10 Seadme väljalülitamine 31

15 Põhiseadistused 31
15.1 Põhiseadistuste ülevaade 31
15.2 Põhiseadistuste muutmine 33

16 Home Connect 33
16.1 Home Connecti seadistamine 34
16.2 Remote Start 34
16.3 Smart Start [1] 34
16.4 Andmekaitse 35

17 Puhastamine ja hooldamine ... 35
17.1 Pesukambri puhastamine 35
17.2 Puhastusvahendid 35
17.3 Nõuanded seadme hooldamiseks 35
17.4 Masina hooldus 36
17.5 Sõelasüsteem 37
17.6 Pihustitorude puhastamine ... 38

18 Tõrgete kõrvaldamine 38
18.1 Heitveepumba puhastamine 43

19 Transportimine, ladustamine ja jäätmekäitlus 44
19.1 Seadme demonteerimine 44
19.2 Seadme kaitsmine külma vastu 44
19.3 Seadme transportimine 44
19.4 Kasutatud seadme jäätmekäitlus 45

20 Klienditeenindus 45
20.1 Tootenumber (E-Nr), tootmisnumber (FD) ja järjekorranumber (Z-Nr) 45
20.2 AQUA-STOP garantii 46

21 Tehnilised andmed 46
21.1 Teave vaba ja avatud lähtekoodiga tarkvara kohta 46

22 Vastavusdeklaratsioon 47

[1] Olenevalt seadme varustusest

⚠ 1 Ohutus

Järgige järgmisi ohutusjuhiseid.

1.1 Üldised juhised

- Lugege juhend hoolikalt läbi.
- Hoidke juhend ja tooteinfo alles hilisemaks kasutamiseks või järgmistele omanikele.
- Transpordikahjustuse korral ärge ühendage seadet vooluvõrku.

1.2 Sihtotstarbeline kasutamine

Kasutage seadet ainult:
- majapidamisnõude pesemiseks.
- suletud ruumides kodumajapidamises ja sarnastes rakendustes nagu näiteks: köögialas töötajatele kauplustes, büroodes ja muus töökeskkonnas; põllumajanduslikes ettevõtetes; klientide poolt hotellides, motellides ja muudes tüüpilistes elamiskeskkondades; hommikusöögiga pansionites.
- kuni maksimaalse kõrguseni 4000 m merepinnast.

1.3 Kasutajate ringi piiramine

Üle 8-aastased lapsed ja piiratud füüsiliste, sensoorsete või mentaalsete võimetega või väheste teadmiste ja/või kogemustega inimesed võivad seadet kasutada tingimusel, et nende üle teostatakse järelevalvet või neile on selgitatud, kuidas seadet ohutult kasutada ning nad mõistavad seadmega seotud ohtusid.
Lapsed ei tohi seadmega mängida.
Lapsed ei tohi seadet puhastada ja hooldada ilma järelevalveta.
Hoidke alla 8-aastased lapsed seadmest ja ühendusjuhtmest eemal.

1.4 Ohutu paigaldamine

⚠ HOIATUS – Vigastusoht!
Asjatundmatu paigaldamine võib tekitada vigastusi.
▸ Järgige seadme paigaldamisel ja ühendamisel instruktsioone kasutusjuhendis ja montaažijuhendis.

⚠ HOIATUS – Elektrilöögi oht!

Asjatundmatu paigaldus on ohtlik.

- ▸ Ühendage seade vooluvõrku ja käitage seda ainult vastavalt andmesildil olevatele andmetele.
- ▸ Kasutage alati seadme tarnekomplektis sisalduvat võrgujuhet.
- ▸ Ühendage seade vahelduvvooluvõrku ainult nõuetekohaselt paigaldatud maandusega varustatud pistikupessa.
- ▸ Maja elektripaigaldise maandussüsteem peab olema eeskirjadekohaselt paigaldatud.
- ▸ Ärge mitte kunagi toitke seadet välise lülitusseadise, nt programmkella või kaugjuhtimisseadme kaudu.
- ▸ Kui seade on paigaldatud, peab võrgujuhtme võrgupistik olema vabalt ligipääsetav või kui vaba juurdepääs ei ole võimalik, peab elektripaigaldises vastavalt kehtivatele eeskirjadele olema paigaldatud lahutusseade.
- ▸ Jälgige seadme paigaldamisel, et võrgujuhet ei kiiluta kinni ega kahjustata.

Pealevooluvooliku läbilõikamine või Aquastop-ventiili asetamine vette on ohtlik.

- ▸ Ärge mitte kunagi asetage plastkorpust vette. Pealevooluvooliku plastkorpuses on elektriline ventiil.
- ▸ Märge mitte kunagi lõigake pealevooluvoolikut läbi. Pealevooluvoolikus on elektrilised ühendusjuhtmed.

⚠ HOIATUS – Tuleoht!

Pikendatud võrgujuhtme ja heakskiitmata adapterite kasutamine on ohtlik.

- ▸ Ärge kasutage pikendusjuhtmeid või harukarpe.
- ▸ Kasutage ainult tootja poolt kasutada lubatud adaptereid ja võrgujuhtmeid.
- ▸ Kui võrgujuhe on liiga lühike ja pikem võrgujuhet ei ole saadaval, pöörduge maja elektripaigaldise kohandamiseks elektrietteevõtte poole.

Seadme ja torude/juhtmete vaheline kontakt võib tekitada torude/juhtmete, nt gaasitorude ja elektrijuhtmete defekti. Korrodeerunud gaasitorust väljuv gaas võib süttida. Kahjustatud elektrijuhe võib tekitada lühise.

- ▸ Veenduge, et seadme ja torude/juhtmete vahel on vähemalt 5 cm ruumi.

⚠ HOIATUS – Põletusoht!
Ebaõige paigaldus võib põhjustada põletusi.
- Vabalt seisvatel seadmel jälgige, et seadmed seisavad tagaküljega vastu seina.

1.5 Ohutu kasutamine

⚠ HOIATUS – Tõsise tervisekahjustuse oht!
Pesuvahendite ja loputusvahendite pakenditel olevate ohutusjuhiste ja kasutusjuhiste eiramine võib põhjustada raskeid tervisekahjustusi.
- Järgige pesu- ja loputusvahendite pakenditel olevaid ohutusjuhiseid ja kasutusjuhiseid.

⚠ HOIATUS – Plahvatusoht!
Seadme pesuruumis olev lahusti võib tekitada plahvatusi.
- Ärge mitte kunagi lisage seadme pesuruumi lahusteid.

Tugevalt sööbivad leeliselised või tugevalt happelised pesuvahendid võivad koos alumiiniumesemetega pesuruumis tekitada plahvatusi.
- Ärge mitte kunagi kasutage tugevalt sööbivaid leeliselisi või tugevalt happelisi pesuvahendeid, eelkõige tööndusliikke või tööstusliikke, koos alumiiniumesemetega (nt õhupuhastite rasvafiltrite või alumiiniumpottidega), nt masina hoolduseks.

⚠ HOIATUS – Vigastusoht!
Avatud seadme uks võib tekitada vigastusi.
- Õnnetuste vältimiseks, nt komistamise tõttu, avage seadme uks ainult nõude sissepanemiseks ja väljavõtmiseks.
- Ärge istude ega seiske avatud seadme uksel.

Noad ja teravate servadega esemed võivad põhjustada vigastusi.
- Paigutage noad ja teised teravaotsalised esemed terava otsaga söögiriistade korvi allapoole või pange need noahoidikusse või söögiriistade sahtlisse.

⚠ HOIATUS – Põletuste oht!
Kuum vesi võib pritsida programmi ajal seadme ukse avamisel seadmest välja.
- Programmi töötamise ajal avage seadme ust ettevaatlikult.

⚠ HOIATUS – Ümberkukkumisoht!
Liigselt täidetud nõudekorvid võivad tekitada seadme ümberkukkumist.
- Ärge mitte kunagi laadige vabalt seisvate seadmete korral nõudekorve üle.

⚠ HOIATUS – Elektrilöögi oht!
Sissetungiv niiskus võib tekitada elektrilöögi.
- Kasutage seadet ainult kinnistes ruumides.
- Ärge jätke seadet väga kuuma ega niiskesse keskkonda.
- Ärge kasutage seadme puhastamiseks aurpuhasteid või survepesureid.

Võrgujuhtme kahjustatud isolatsioon on ohtlik.
- Ärge laske võrgujuhtmel seadme kuumade osade või soojusallikatega kokku puutuda.
- Ärge mitte kunagi laske võrgujuhtmel kokku puutuda teravate otste või servadega.
- Ärge murdke võrgujuhet kokku, ärge muljuge ega modifitseerige seda.

1.6 Kahjustatud seade

⚠ HOIATUS – Elektrilöögi oht!
Kahjustatud seade või kahjustatud võrgujuhe on ohtlikud.
- Ärge kunagi rakendage tööle kahjustatud seadet.
- Ärge mitte kunagi käitage pragunenud või murdunud pinnaga seadet.
- Ärge mitte kunagi tõmmake seadme vooluvõrgust eraldamiseks võrgujuhtmest. Tõmmake alati võrgujuhtme võrgupistikust.
- Kui seade või võrgupistik on kahjustatud, tõmmake kohe võrgujuhtme võrgupistik välja või lülitage elektrikilbis kaitse välja ja sulgege veekraan.
- Kutsuge klienditeenindus. →*Lk45*

Asjatundmatult tehtud parandustööd on ohtlikud.
- Seadet tohivad remontida ainult selleks koolitatud spetsialistid.
- Seadme remontimiseks tohib kasutada ainult originaalvaruosi.
- Kui selle seadme võrgujuhe või ühendusjuhe saab kahjustada, tuleb see asendada erilise võrgujuhtme või erilise ühendusjuhtmega, mis on saadaval tootjalt või tema klienditeenindusest.

1.7 Ohud lastele

⚠ HOIATUS – Lämbumisoht!
Lapsed võivad pakkematerjalid üle pea tõmmata või end sinna sisse kerida ja lämbuda.
- Hoidke pakkematerjalid lastest eemal.
- Ärge laske lastel pakkematerjaliga mängida.

Lapsed võivad väikesi osi sisse hingata või alla neelata ning seetõttu lämbuda.
- Hoidke väikesed osad lastest eemal.
- Ärge laske lastel väikeste osadega mängida.

Lapsed võivad end seadmesse sulgeda ja lämbuda.
- Ärge laske lastel mitte kunagi seadmega mängida või seda käsitseda.

⚠ HOIATUS – Tervisekahjustuse oht!
Lapsed võivad end seadmesse lukustada ja sattuda eluohtlikku olukorda.
- Kasutusest kõrvaldatud seadmetel tõmmake võrgujuhtme võrgupistik välja, lõigake võrguühenduskaabel läbi ja purustage seadme ukselukk sedavõrd, et seadme uks enam ei sulguks.

⚠ HOIATUS – Muljumisoht!
Lapsed võivad kõrgele paigaldatud seadmete korral saada seadme ukse ja selle all olevate kapiuste vahel muljuda.
- Jälgige seadme ukse avamisel ja sulgemisel lapsi.

⚠ HOIATUS – Keemiliste põletuste oht!
Loputusvahendid ja pesuvahendid võivad põhjustada suu, kõri ja silmade söövitusi.
- Hoidke lapsed loputusvahenditest ja pesuvahenditest eemal.
- Hoidke lapsed avatud seadmest eemal. Pesuruumis olev vesi ei ole joogivesi. Selles võib olla veel pesu- ja loputusvahendite jääke.

⚠ HOIATUS – Vigastusoht!
Lapsed võivad oma väikeste sõrmedega tabletikausi külge kinni jääda ja end vigastada.
- Hoidke lapsed avatud seadmest eemal.

2 Varalise kahju vältimine

2.1 Ohutu paigaldamine

TÄHELEPANU

Seadme asjatundmatu paigaldamine võib tekitada kahjustusi.

- Kui nõudepesumasin paigaldatakse mõne kodumasina alla või peale, tuleb kindlasti järgida nõudeid koos nõudepesumasinaga paigaldamise kohta mõlema kodumasina montaažijuhendis.
- Kui sellekohast teavet ei ole antud või montaažijuhendis puuduvad vastavad juhised, tuleb seda nende kodumasinate tootjalt küsida, tagamaks, et nõudepesumasinat võib paigaldada teiste kodumasinate alla või peale.
- Kui tootjapoolne teave puudub, ei tohi nõudepesumasinat nende kodumasinate peale või alla paigaldada.
- Kõigi kodumasinate ohutu käitamise tagamiseks järgige edasi nõudepesumasina montaažijuhendit.
- Ärge paigaldage nõudepesumasinat pliidiplaadi alla.
- Ärge paigaldage nõudepesumasinat soojusallikate, nt küttekehade, soojussalvestite, ahjude või muude soojust tekitavate seadmete lähedale.

Seadme ja veetorude vaheline kontakt võib tekitada veetoru korrosiooni ja veetoru võib muutuda ebatihedaks.

- Veenduge, et seadme ja veetoru vahel on vähemalt 5 cm ruumi. See ei puuduta tarnekomplekti kuuluvaid joogiveeliitmiku ja heitveeliitmiku torusid.

Muudetud või kahjustatud veevoolikud võivad tekitada varalist kahju ja kahjustada seadet.

- Ärge murdke veevoolikuid kokku, ärge muljuge, muutke ega lõigake neid.
- Kasutage ainult tarnekomplektis olevaid veevoolikuid või sama tootja asendusvoolikuid.
- Ärge taaskasutage kasutatud veevoolikuid.

Liiga madal või liiga kõrge veesurve võivad piirata seadme talitlust.

- Veenduge, et veesurve veevarustuses oleks minimaalselt 50 kPa (0,5 bar) ja maksimaalselt 1000 kPa (10 bar).
- Kui veesurve ületab esitatud suurima väärtuse, tuleb joogiveeühenduse ja seadme voolikukomplekti vahele paigaldada rõhureduktor.

2.2 Ohutu kasutamine

TÄHELEPANU

Väljuv veeaur võib kahjustada mööblit.

- Laske seadmel pärast programmi lõppu enne seadme ukse veidi jahtuda.

Nõudepesumasina spetsiaalsool võib pesukambrit korrosiooni tõttu kahjustada.

- Et ülejooksnud spetsiaalsool loputataks pesukambrist välja, lisage spetsiaalsoola selle varumahutisse vahetult enne programmi käivitamist.

Pesuvahend võib veepehmendusseadet kahjustada.

- Lisage veepehmendusseadme varumahutisse ainult nõudepesumasinate spetsiaalsoola.

Ebasobivad pesuvahendid võivad seadet kahjustada.

- Ärge kasutage aurpuhastit.

- Selleks, et seadme pinda mitte kriimustada, ärge kasutage kareda pinnaga käsnu ning abrasiivseid pesuvahendeid.
- Korrosiooni vältimiseks ärge kasutage roostevabast terasest esipaneeliga nõudepesumasinatel käsnu või peske need enne esimest kasutamist mitu korda põhjalikult puhtaks.

3 Keskkonnakaitse ja säästmine

3.1 Pakendi käitlemine

Pakkematerjalid on keskkonnaohutud ja taaskasutatavad.

- Käidelge erinevaid komponente liikide järgi sorteeritult.

3.2 Energia säästmine

Kui järgite neid juhiseid, tarbib teie seade vähem voolu ja vett.

Kasutage programmi Eco 50°.

✔ Programm Eco 50° on energiasäästlik ja keskkonnasäästlik.
→ *"Programmid", Lk15*

Kui teil on pesta vähe nõusid, kasutage poole koguse lisafunktsiooni.[1]

✔ Programm kohandub väikesele kogusele ja tarbimisväärtused vähenevad.
→ *"Lisafunktsioonid", Lk18*

4 Paigaldamine ja ühendamine

Ühendage seade nõuetekohaseks käitamiseks nõuetekohaselt elektri ja veega. Järgige nõutud kriteeriume ja paigaldusjuhendit.

4.1 Tarnekomplekt

Kontrollige pärast lahtipakkimist kõiki osi transpordikahjustuste ja tarne komplektsuse suhtes.
Puuduste korral võtke ühendust müügiesindajaga, kelle käest te seadme ostsite või meie klienditeenindusega.

Märkus: Seadme laitmatut talitlust on tehases kontrollitud. Sealjuures võivad olla seadmele jäänud veeplekid. Veeplekid kaovad pärast esimest pesutsüklit.

Tarnekomplekti koostis:
- Nõudepesumasin
- Kasutusjuhend
- Paigaldusjuhend
- Täiendavad infodokumendid
- Montaažimaterjal
- Võrgukaabel
- Lühijuhend

4.2 Seadme ülesseadmine ja ühendamine

Oma alla paigaldatava või integreeritava seadme võite paigaldada köögimoodulisse puitseinte ja plastikseinte vahele.

1. Järgige ohutusjuhiseid. →*Lk4*
2. Järgige elektriühenduse juhiseid.
3. Kontrollige tarnekomplekti ja seadme olekut.
4. Vajalikud paigaldusmõõdud võtke montaažijuhendist.
5. Seadke seade reguleeritavate jalgade abil horisontaalsesse asendisse.
   Kontrollige kindlat asendit.
6. Paigaldage heitveeühendus.
   →*Lk11*

[1] Olenevalt seadme varustusest

7. Paigaldage joogiveeühendus. →*Lk11*
8. Ühendage seade vooluvõrku.

4.3 Heitveeühendus

Ühendage oma seade heitveeühendusega, et pesutsükliga määrdunud vesi saaks ära voolata.

Heitveeühenduse paigaldamine

1. Vajalikud sammud võtke tarnitud montaažijuhendist.
2. Ühendage heitveevoolik kaasasolevate detailide abil sifooni äravooluotsikuga.
3. Jälgige, et vee äravooluvoolik ei oleks murdunud, muljutud ega keerdus.
4. Jälgige, et sulgurkork ei takistaks heitvee äravoolu.

4.4 Joogiveeühendus

Ühendage oma seade joogiveeühendusega.

Joogiveeühenduse paigaldamine

Märkus: Seadme vahetamisel peate kasutama uut vee pealevooluvoolikut.

1. Vajalikud sammud võtke tarnitud montaažijuhendist.
2. Ühendage seade kaasasolevate osade abil joogiveeühendusega. Järgige Tehnilisi andmeid.
3. Jälgige, et joogivee ühendusel ei oleks murdekohti, see ei oleks kokku surutud ega keerdus.

4.5 Elektriline ühendamine

Seadme ühendamine vooluvõrku

Märkused

- Järgige ohutusjuhiseid →*Lk4*.
- Arvestage, et veekaitsesüsteem töötab ainult vooluvarustuse olemasolul.

1. Ühendage võrgujuhtme pistik seadmega.
2. Ühendage seadme võrgujuhtme võrgupistik seadme lähedal asuvasse pistikupessa.
   Seadme ühendusandmed on toodud andmesildil.
3. Kontrollige võrgupistiku tugevat kinnitust.

5 Tutvumine

5.1 Seade

Siit leiate oma seadme komponentide ülevaate.

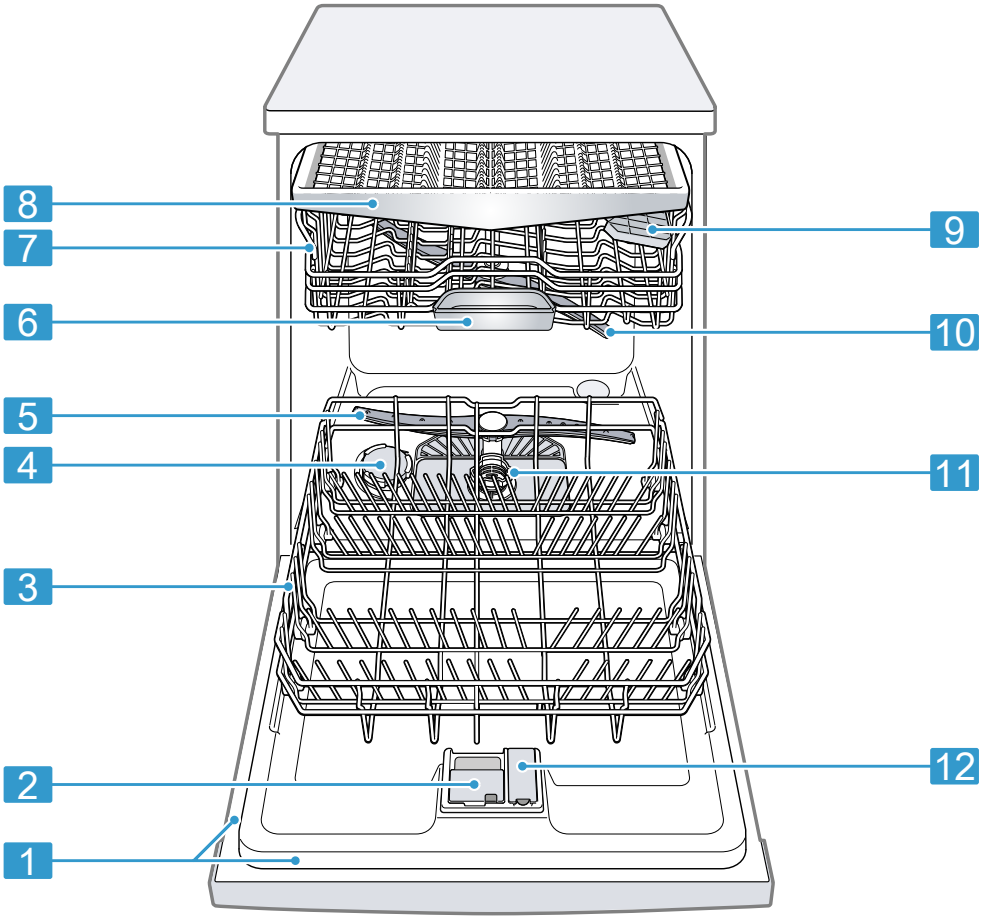

1	Tüübisilt	Tüübisilt ja E-number ja FD-number →*Lk45*. Neid andmed vajate klienditeeninduse →*Lk45* jaoks.
2	Pesuvahendi kamber	Pesuvahendi kambrisse lisate pesuvahendit. → *"Pesuvahendid", Lk25*

3	Alumine nõudekorv	Alumine nõudekorv →*Lk19*
4	Spetsiaalsoola varumahuti	Spetsiaalsoola varumahutisse lisate spetsiaalsoola. → *"Pehmendusseade", Lk21*
5	Alumine pihustitoru	Alumine pihustitoru puhastab nõusid alumises nõudekorvis. Kui nõusid ei puhastata optimaalselt, puhastage pihustitorud. → *"Pihustitorude puhastamine", Lk38*
6	Tabletikauss	Tabletid kukuvad pesutsükli ajal automaatselt pesuvahendi kambrist tabletikaussi, kus need saavad optimaalselt lahustuda.
7	Ülemine nõudekorv	Ülemine nõudekorv →*Lk18*
8	Söögiriistade sahtel	Söögiriistade sahtel →*Lk20*
9	Riiul [1]	Riiul →*Lk19*
10	Ülemine pihustitoru	Ülemine pihustitoru puhastab nõusid ülemises nõudekorvis. Kui nõusid ei puhastata optimaalselt, puhastage pihustitorud. → *"Pihustitorude puhastamine", Lk38*
11	Sõelasüsteem	Sõelasüsteem →*Lk37*
12	Loputusvahendi varumahuti	Loputusvahendi varumahutisse lisate loputusvahendit. → *"Loputusseade", Lk24*

5.2 Käsitsuselemendid

Juhtpaneeli abil saate seadistada kõiki seadme funktsioone ning saada teavet seadme käitusoleku kohta.

[1] Olenevalt seadme varustusest

Mõnede klahvidega saate teostada erinevaid funktsioone.

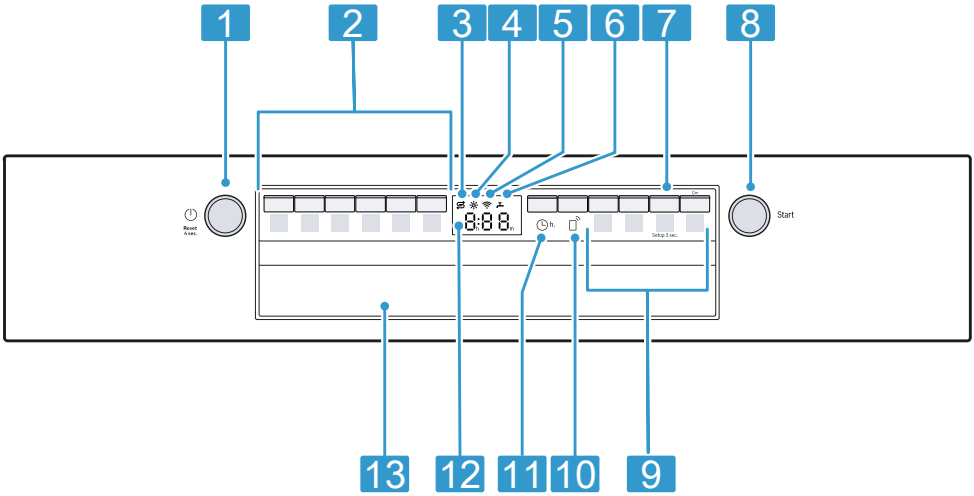

1	SEES-/VÄLJAS-nupp ⏻ ja lähtestusnupp Reset 4 sec.	Seadme sisselülitamine →*Lk29* Seadme väljalülitamine →*Lk31* Programmi katkestamine →*Lk31*
2	Programminupud	Programmid →*Lk15*
3	Spetsiaalsoola lisamisnäidik	Pehmendusseade → *"Spetsiaalsoola lisamine", Lk22*
4	Loputusvahendi taseme indikaator	Loputusseade → *"Loputusvahendi lisamine", Lk24*
5	Näit WLAN	Home Connect →*Lk33*
6	Vee pealevoolu näit	Vee pealevoolu näit
7	Nupp Setup 3 sec.	Kui te vajutate Setup 3 sec. umbes 3 sekundit, avate põhiseadistused. → *"Põhiseadistuste muutmine", Lk33*
8	Käivitusnupp Start	Programmi käivitamine → *"Programmi käivitamine", Lk30*
9	Programminupud ja lisafunktsioonid	Programmid → *"Programmid", Lk15* Lisafunktsioonid → *"Lisafunktsioonid", Lk18*
10	Remote Start	→ *"Remote Start", Lk34*
11	Aja eelvalik	Aja eelvaliku seadistamine →*Lk30*

12	Ekraan	Ekraan näitab teile teavet järelejäänud tööaja või põhiseadistuste kohta. Ekraani ja seadistusnuppude abil saate põhiseadistusi muuta. → *"Põhiseadistuste muutmine", Lk33*
13	Uksekäepide [1]	Avage seadme uks.

Sümbolid ekraanil [1]

Olenevalt seadme varustusest kuvatakse ekraanile järgmised sümbolid. Siit leiate selgitused.

Sümbol	Kirjeldus
	Kui ekraanil põleb masina hoolduse sümbol, teostage masina hooldus. → *"Masina hooldus ", Lk36*
	Kui ekraanil põleb loputusvahendi lisamisnäidik, lisage loputusvahendit. → *"Loputusvahendi lisamine", Lk24*
	Kui ekraanil põleb spetsiaalsoola lisamise näidik, lisage vahetult enne programmi käivitamist spetsiaalsoola lisamahutisse spetsiaalsoola. → *"Spetsiaalsoola lisamine", Lk22*
	Kui seade on juhtmevaba WLAN-koduvõrguga ühendatud, põleb see sümbol ekraanil. → *"Home Connect ", Lk33*
	Kui olete aktiveerinud klahvilukustuse, põleb see sümbol ekraanil. → *"Nupuluku aktiveerimine", Lk30*
	Kui vee pealevoolus või vee äravoolus esineb tõrge, põleb või vilgub see sümbol ekraanil. → *"Tõrgete kõrvaldamine", Lk38*

6 Programmid

Siit leiate seadistatavate programmide ülevaate. Olenevalt seadme konfiguratsioonist on kasutatavad erinevad programmid, mille leiate oma seadme juhtpaneelilt.
Olenevalt valitud programmist võib tööaeg varieeruda. Tööaeg sõltub vee temperatuurist, nõude hulgast, määrdumisastmest ja valitud lisafunktsioonist →*Lk18*. Väljalülitatud loputusseadme või loputusvahendi puudumise korral tööaeg pikeneb ja energiakulu suureneb.

[1] Olenevalt seadme varustusest

Tarbimisväärtused leiate lühijuhendist. Tarbimisväärtused lähtuvad tavatingimustest ja vee kareduse väärtusest 13 - 16°°dH. Erinevad mõjutegurid, nt vee temperatuur või veesurve, võivad tekitada kõrvalekaldeid.

Programm	Kasutamine	Programmi kulg
Intensiivne 70°	Nõud: ▪ potid, pannid, mittetundlikud sööginõud ja söögiriistad Määrdumisaste: ▪ kõvasti külgejäänud, pruuniks põlenud, külgekuivanud, tärklist ja valku sisaldavad toidujäägid	Intensiivne: ▪ Eelpesu ▪ Pesu 70 °C ▪ Vahepesu ▪ Loputus 69 °C ▪ Kuivatamine
Auto Auto 45°-65°	Nõud: ▪ mitmesugused sööginõud ja söögiriistad Määrdumisaste: ▪ kergelt külgekuivanud majapidamises esinevad toidujäägid	Sensortehnikaga optimeeritud: ▪ Optimeeritakse olenevalt pesuvee määrdumisest sensortehnika abil.
Eco Eco 50°	Nõud: ▪ mitmesugused sööginõud ja söögiriistad Määrdumisaste: ▪ kergelt külgekuivanud majapidamises esinevad toidujäägid	Säästlikuim programm: ▪ Eelpesu ▪ Pesu 50 °C ▪ Vahepesu ▪ Loputus 61 °C ▪ Kuivatus
Vaikne 50°	Nõud: ▪ mitmesugused sööginõud ja söögiriistad Määrdumisaste: ▪ kergelt külgekuivanud majapidamises esinevad toidujäägid	Müra järgi optimeeritud: ▪ Eelpesu ▪ Pesu 50 °C ▪ Vahepesu ▪ Loputus 63 °C ▪ Kuivatamine
Express 65° - 1h	Nõud: ▪ mitmesugused sööginõud ja söögiriistad Määrdumisaste: ▪ kergelt külgekuivanud majapidamises esinevad toidujäägid	Aja järgi optimeeritud: ▪ Pesu 65 °C ▪ Vahepesu ▪ Loputus 69 °C ▪ Kuivatamine
Masina hooldus	Kasutage ainult tühjendatud seadme korral.	Masina hooldus 70 °C
Favourite	- → *"Favourite ☆", Lk17*	-

Märkus: Võrdluses pikem tööaeg Eco 50° programmis tuleneb pikematest leotusaegadest ja kuivatusaegadest. See võimaldab saavutada optimaalseid kuluväärtusi.

6.1 Teave katseinstituutidele

Katseinstituudid saavad andmeid võrdluskatseteks, näiteks EN60436 järgi.
Need sisaldavad tingimusi katsete läbiviimiseks, mitte tulemusi ega tarbimisväärtusi.
Küsimuste esitamine e-posti teel: dishwasher@test-appliances.com
Vaja on tootenumbrit (E-Nr.) ja tootmisnumbrit (FD), mis asuvad seadme andmesildil.

6.2 Favourite ☆

Te saate klahvile ☆ salvestada programmi ja lisafunktsiooni kombinatsiooni.
Salvestage programm Home Connect rakenduse kaudu või seadmel.
Tehases on sellele klahvile salvestatud programm Eelpesu. Eelpesu sobib kõikidele nõude liikidele. Nõud vahepuhastatakse külma loputusega.
Allalaaditud programmidel ja tarneolekus kuvatakse rakenduses programmi nimi. Ekraan näitab vaheldumisi "APP" ja järelejäänud tööaega.

Nõuanne: Home Connect rakenduse abil saate täiendavaid programme alla laadida ja klahvile ☆ salvestada.[1]

Favourite ☆ salvestamine seadmel

1. Vajutage ⏻.
2. Vajutage sobivat programminuppu.
3. Vajutage sobiva lisafunktsiooni nuppu.
4. Vajutage 3 sekundit ☆.

✔ Valitud programm ja lisafunktsioon vilguvad.
✔ ☆ vilgub.
✔ Programm ja lisafunktsioon on salvestatud.

Nõuanne: Programmi lähtestamiseks tehase poolt salvestatud eelpesu programmile kasutage Home Connect rakendust[1] või lähtestage oma seade tehaseseadistustele.

[1] Olenevalt seadme varustusest

7 Lisafunktsioonid

Siit leiate oma seadme seadistatavate lisafunktsioonide ülevaate. Olenevalt seadme konfiguratsioonist on kasutatavad erinevad lisafunktsioonid, mille leiate oma seadme juhtpaneelilt. Olenevalt programmist saate valida teatud lisafunktsioone.

Sümbol	Lisafunktsioon	Kasutamine
⁾⁾⁾+	Ekstrakuivatuse	▪ Parema kuivatustulemuse saavutamiseks suurendatakse loputustemperatuuri ja pikendatakse kuivatusfaasi. ▪ Eriti sobiv plastist osade kuivatamiseks. ▪ Energiakulu on veidi suurenenud ja tööaeg pikeneb.
½	Pooltäis masin	▪ Lülitage sisse väheste nõude korral. ▪ Pange pesuvahendi kambrisse vähem pesuvahendit kui täis masinakomplektile soovitatakse. ▪ Tööaega lühendatakse. ▪ Veekulu ja energiakulu vähenevad.
Speed Perfect+	SpeedPerfect+	▪ Tööaega lühendatakse olenevalt pesuprogrammist 15% kuni 75%[1] võrra. ▪ Lisafunktsiooni saab enne programmi käivitamist ja igal ajal programmi ajal aktiveerida. ▪ Veekulu ja energiakulu suurenevad.

8 Varustus

Siin saate ülevaate oma seadme võimalikust varustusest ja nende kasutamisest.
Varustus sõltub teie seadme variandist.

8.1 Ülemine nõudekorv

Pange tassid, klaasid ja väikesed nõud ülemisse nõudekorvi.

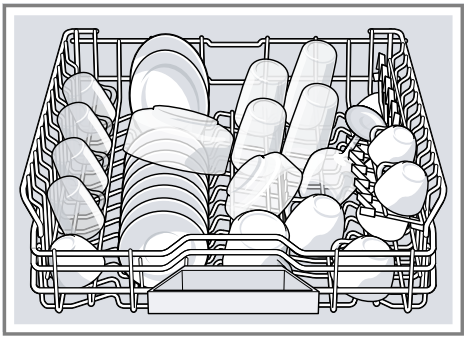

[1] Olenevalt seadme varustusest

Ruumi saamiseks suurematele nõudele saate ülemise nõudekorvi kõrgust reguleerida.

Ülemise nõudekorvi seadistamine külgmiste hoobadega

Suuremate nõude nõudekorvides pesemiseks seadistage ülemise nõudekorvi sisselükkekõrgust.

1. Tõmmake ülemine nõudekorv välja.
2. Nõudekorvi järsu allakukkumise vältimiseks hoidke nõudekorvi küljelt selle ülemisest servast kinni.
3. Vajutage nõudekorvi välisküljel vasakul ja paremal asuvaid hoobasid sissepoole.

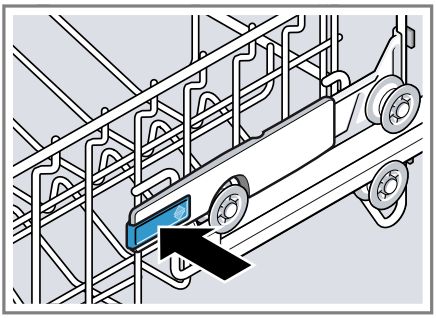

4. Langetage või tõstke nõudekorv ühtlaselt sobivale astmele.

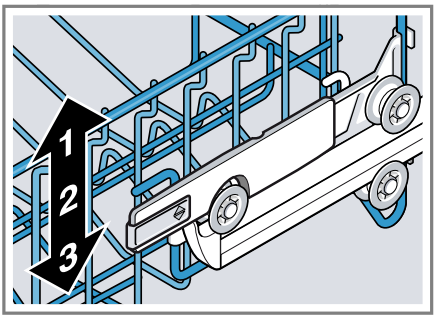

Veenduge, et nõudekorv on mõlemal küljel samal kõrgusel.

5. Laske hoovad lahti.

✔ Nõudekorv fikseerub.

6. Lükake nõudekorv sisse.

8.2 Riiul

Kasutage riiulit ja selle all olevat ruumi, et paigutada väikesi tasse ja klaase või suuremaid söögiriistu, nagu nt kulbid või serveerimisriistad.

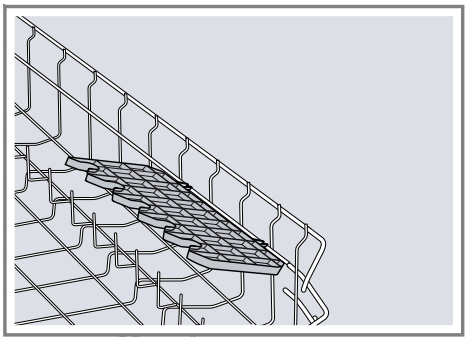

Kui te riiulit ei vaja, saate selle pöörata ülespoole.

8.3 Alumine nõudekorv

Paigutage potid ja taldrikud alumisse nõudekorvi.

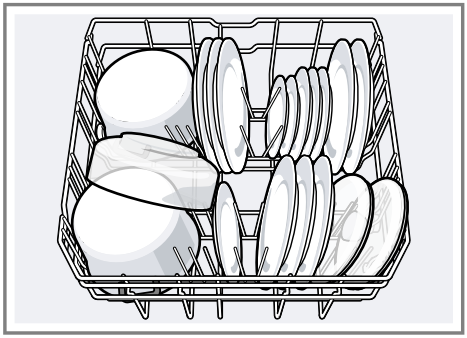

Suuri taldrikuid läbimõõduga kuni 31 cm saate paigutada nagu joonisel näidatud alumisse nõudekorvi.

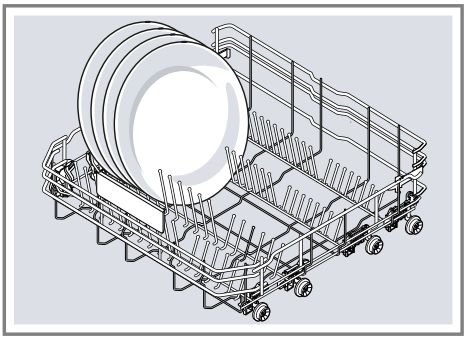

8.4 Hoidikud

Kasutage pööratavaid hoidikuid, et nõud ohutult sisse sorteerida, nt taldrikud.

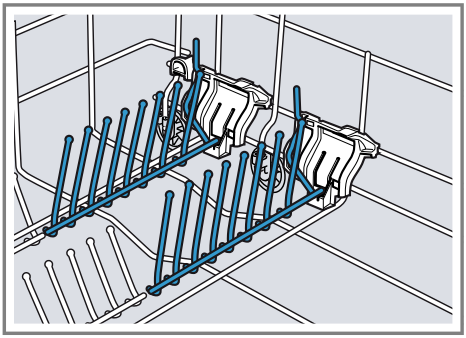

Selleks et potte, kausse ja klaase paremini sisse paigutada, saate pööratavad hoidikud ümber pöörata. [1]

Pööratavate hoidikute ümberpööramine [1]

Kui te pööratavaid hoidikuid ei vaja, pöörake need ümber.

1. Suruge hooba ettepoole ① ja pöörake pööratavad hoidikud ümber ②.

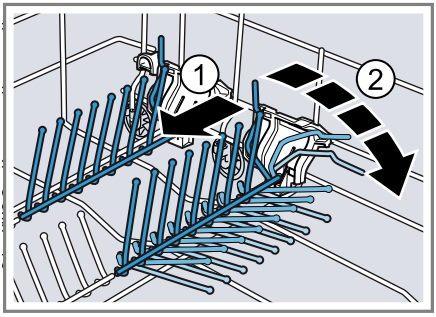

2. Pööratavate hoidikute uuesti kasutamiseks pöörake need üles.

✔ Pööratavad hoidikud fikseeruvad kuuldavalt.

8.5 Söögiriistade sahtel

Paigutage söögiriistad söögiriistade sahtlisse.

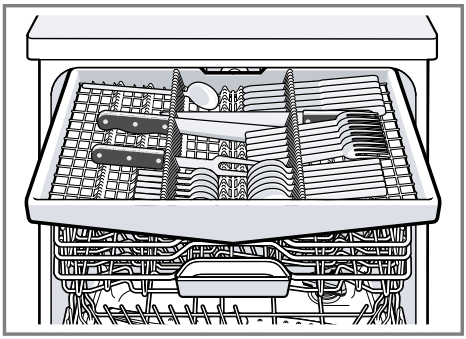

Pange söögiriistad sisse terava lõikava ja küljega allapoole.

8.6 Nõudekorvide kõrgused

Seadke nõudekorvid sobivale kõrgusele.

Seadme kõrgus 81,5 cm söögiriistade sahtliga

Aste	Ülemine korv	Alumine korv
1 max ø	16 cm	30 cm/31 cm →*Lk19*

[1] Olenevalt seadme varustusest

Aste	Ülemine korv	Alumine korv
2 max ø	18,5 cm	27,5 cm
3 max ø	21 cm	25 cm

9 Enne esimest kasutamist

9.1 Esmakordse kasutuselevõtu teostamine

Esmakordsel kasutuselevõtul või pärast tehaseseadistustele lähtestamist peate tegema seadistused.

Nõuanne: Ühendage oma seade mobiilse lõppseadmega. Home Connect rakenduse abil saate teha mugavalt kõiki seadistusi.
→ *"Home Connect ", Lk33*

Nõue: Seade on paigaldatud ja ühendatud. →*Lk10*

1. Lisage spetsiaalsoola. →*Lk22*
2. Lisage loputusvahendit. →*Lk24*
3. Lülitage seade sisse. →*Lk29*
4. Seadistage pehmendusseade. →*Lk22*
5. Seadistage loputusvahendi lisamiskogus. →*Lk24*
6. Lisage pesuvahend →*Lk25*.
7. Käivitage kõrgeima puhastustemperatuuriga programm ilma nõudeta. →*Lk30*
   Me soovitame võimalike veeplekkide ja teiste jääkide tõttu käitada seadet enne esimest kasutamist ilma nõudeta.

Nõuanne: Neid seadistusi ja teisi põhiseadistusi →*Lk31* saate igal ajal uuesti muuta.

10 Pehmendusseade

Kare, lupja sisaldav vesi jätab lubjajääke nõudele ja pesukambrile ning võib ummistada seadme osi.
Heade loputustulemuste saavutamiseks saate vett pehmendusseadme ja spetsiaalsoolaga pehmendada. Kahjustuste vältimiseks seadmel tuleb vesi karedusastmega üle 7 °dH pehmendada.

10.1 Veekareduse seadistuste ülevaade

Siit leiate oma seadme vee karedusastme seadistatavate väärtuste ülevaate. Vee karedusastme saate küsida oma kohalikult vee-ettevõttelt või määrata veekareduse testriga.

Vee karedusaste °dH	Kareduse vahemik	mmol/l	Seadistusväärtus
0 - 6	pehme	0 - 1,1	H00
7 - 8	pehme	1,2 - 1,4	H01
9 - 10	keskmine	1,5 - 1,8	H02
11 - 12	keskmine	1,9 - 2,1	H03
13 - 16	keskmine	2,2 - 2,9	H04
17 - 21	kare	3,0 - 3,7	H05

Vee karedusaste °dH	Kareduse vahemik	mmol/l	Seadistusväärtus
22 - 30	kare	3,8 - 5,4	H06
31 - 50	kare	5,5 - 8,9	H07

Märkus: Seadistage oma seade määratud vee karedusastmele.
→ *"Pehmendusseadme seadistamine", Lk22*
Vee karedusastme 0 - 6 °dH korral võite nõudepesumasina spetsiaalsoolast loobuda ja pehmendusseadme välja lülitada.
→ *"Pehmendusseadme väljalülitamine", Lk23*

10.2 Pehmendusseadme seadistamine

Seadistage seade vee karedusastmele.

1. Määrake vee karedusaste ja sobiv seadistusväärtus.
   → *"Veekareduse seadistuste ülevaade", Lk21*
2. Vajutage ⏻.
3. Põhiseadistuste avamiseks vajutage umbes 3 sekundit Setup 3 sec..
✔ Ekraan näitab Hxx.
✔ Ekraan näitab set.
4. Vajutage Start seni, kuni sobiv vee karedusaste on seadistatud. Tehases on seadistatud väärtus H04.
5. Seadistuste salvestamiseks vajutage umbes 3 sekundit Setup 3 sec..
✔ Pehmendusseade on seadistatud.

10.3 Spetsiaalsool

Spetsiaalsoolaga saate vett pehmendada.

Spetsiaalsoola lisamine

Kui spetsiaalsoola lisamise näidik põleb, lisage vahetult enne programmi käivitamist spetsiaalsoolamahutisse spetsiaalsoola. Spetsiaalsoola kulu sõltub vee karedusastmest. Mida kõrgem on vee karedusaste, seda suurem on spetsiaalsoola kulu.

TÄHELEPANU
Pesuvahend võib veepehmendusseadet kahjustada.
- Lisage veepehmendusseadme varumahutisse ainult nõudepesumasinate spetsiaalsoola.

Nõudepesumasina spetsiaalsool võib pesukambrit korrosiooni tõttu kahjustada.
- Et ülejooksnud spetsiaalsool loputataks pesukambrist välja, lisage spetsiaalsoola selle varumahutisse vahetult enne programmi käivitamist.

1. Keerake spetsiaalsoola varumahuti kaas lahti ja eemaldage.
2. Esmakordsel kasutuselevõtul: täitke varumahuti täielikult veega.
3. **Märkus:** Kasutage ainult nõudepesumasinate spetsiaalsoola.
   Ärge kasutage soolatablette.
   Ärge kasutage söögisoola.

Lisage varumahutisse spetsiaalsoola.

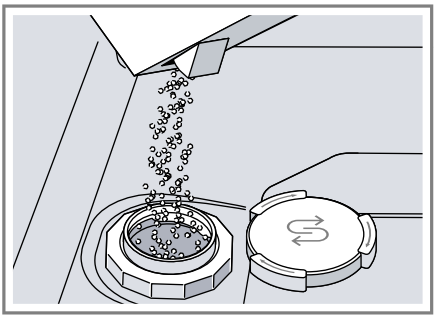

Täitke varumahuti täielikult spetsiaalsoolaga. Vesi surutakse varumahutist välja ja see voolab ära.

4. Asetage kaas varumahutile ja keerake kinni.

10.4 Pehmendusseadme väljalülitamine

Kui spetsiaalsoola lisamisnäidik segab, nt kui te kasutate soola aseainetega kombineeritud pesuvahendeid, võite spetsiaalsoola lisamisnäidiku välja lülitada.

Märkus

Seadme kahjustuste vältimiseks lülitage pehmendusseade välja ainult järgmistel juhtudel:

- Vee karedusaste on maksimaalselt 21 °dH ja te kasutate soola aseainetega kombineeritud pesuvahendit. Kombineeritud soola aseainetega pesuvahendeid saate vastavalt tootjate andmetele ilma spetsiaalsoola lisamata kasutada enamasti ainult kuni vee karedusastmeni 21 °dH.
- Vee karedusaste on 0 - 6 °dH. Te võite spetsiaalsoolast loobuda.

1. Vajutage ⏻.
2. Põhiseadistuste avamiseks vajutage umbes 3 sekundit Setup 3 sec..
✔ Ekraan näitab Hxx.
✔ Ekraan näitab set.
3. Vajutage Start seni, kuni ekraan näitab H00.
4. Seadistuste salvestamiseks vajutage umbes 3 sekundit Setup 3 sec..
✔ Pehmendusseade on välja lülitatud ja soola lisamisnäidik on inaktiveeritud.

Märkus: Jälgige soola aseainetega kombineeritud puhastusvahenditelt ühekomponendilistele puhastusvahenditele ümberseadistamisel, et seadistate pehmendusseadme uuesti sobivale vee karedusastmele.

→ *"Pehmendusseadme seadistamine", Lk22*

10.5 Pehmendusseadme regenereerimine

Pehmendusseadme laitmatu talitluse säilitamiseks teostab seade regulaarsete ajavahemike järel pehmendusseadme regenereerimist.

Pehmendusseadme regenereerimine toimub kõikides programmides enne põhipesuprogrammi lõppu. Tööaeg ja tarbimisväärtused, nt vesi ja elektrienergia, suurenevad.

Tarbimisväärtuste ülevaade pehmendusseadme regenereerimisel

Siin leiate maksimaalse täiendava tööaja ja tarbimisväärtuste ülevaate pehmendusseadme regenereerimisel.

Pehmendusseadme regenereerimine x pesutsükli järel	6
Täiendav tööaeg minutites	7
Vee lisakulu liitrites	5
Elektrienergia lisakulu kWh	0,05

Toodud tarbimisväärtused on labori mõõteväärtuses aktuaalselt kehtiva

standardi järgi ja programmi Eco 50° alusel ning tehases seadistatud vee karedusastme 13 - 16 °dH juures.

11 Loputusseade

11.1 Loputusvahend

Optimaalsete kuivatustulemuste saavutamiseks kasutage loputusvahendit.
Kasutage ainult koduste nõudepesumasinate jaoks mõeldud loputusvahendit.

Loputusvahendi lisamine

Kui loputusvahendi lisamisnäidik põleb, lisage loputusvahendit. Kasutage ainult koduste nõudepesumasinate jaoks mõeldud loputusvahendit.

1. Vajutage loputusvahendi varumahuti kaanel keelt ① ja tõstke see üles ②.

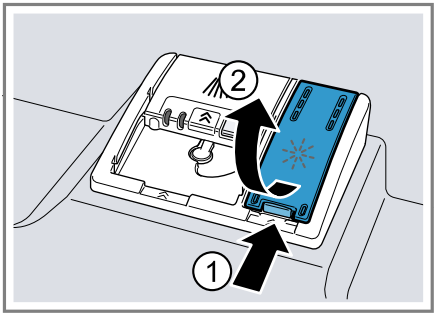

2. Lisage loputusvahendit kuni märgiseni max.

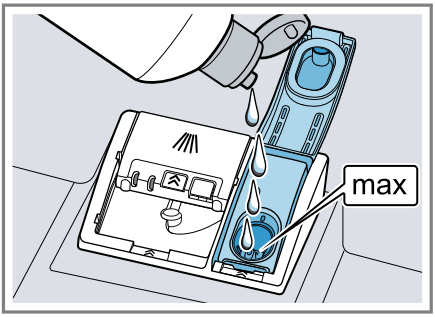

3. Kui loputusvahend on üle jooksnud, eemaldage see pesukambrist. Ülevoolanud loputusvahend võib loputustsüklis tekitada ülemäärast vahtu.
4. Sulgege loputusvahendi varumahuti kaas.
✔ Kaas fikseerub kuuldavalt.

11.2 Loputusvahendi lisamiskoguse seadistamine

Kui nõudele jäävad triibud või veeplekid, muutke loputusvahendi lisamiskogust.

1. Vajutage ⏻.
2. Põhiseadistuste avamiseks vajutage umbes 3 sekundit Setup 3 sec..
✔ Ekraan näitab Hxx.
✔ Ekraan näitab set.
3. Vajutage Setup 3 sec. seni, kuni ekraan näitab tehases seadistatud väärtust r05.
4. Vajutage Start seni, kuni sobiv loputusvahendi lisamiskogus on seadistatud.
   - Madal aste lisab loputustsüklile vähem loputusvahendit ja vähendab triipusid nõudel.
   - Kõrge aste lisab loputustsüklile rohkem loputusvahendit, vähendab veeplekke ja tagab parema kuivatustulemuse.
5. Seadistuste salvestamiseks vajutage umbes 3 sekundit Setup 3 sec..
✔ Nõudepesuvahendi lisamiskogus on seadistatud.

11.3 Loputusseadme väljalülitamine

Kui loputusvahendi lisamisnäidik segab, nt kui te kasutate loputusvahendi komponendiga kombineeritud pesuvahendeid, võite loputusseadme välja lülitada.

Nõuanne: Loputusvahendi funktsioon on kombineeritud pesuvahendite korral piiratud. Kui te kasutate loputusvahendit, saavutate enamastri paremad tulemused.

1. Vajutage ⏻.
2. Põhiseadistuste avamiseks vajutage umbes 3 sekundit Setup 3 sec..
✔ Ekraan näitab Hxx.
✔ Ekraan näitab set.
3. Vajutage Setup 3 sec. seni, kuni ekraan näitab tehases seadistatud väärtust r05.
4. Vajutage Start seni, kuni ekraan näitab r00.
5. Seadistuste salvestamiseks vajutage umbes 3 sekundit Setup 3 sec..
✔ Loputusseade on välja lülitatud loputusvahendi lisamisnäidik on inaktiveeritud.

Märkus: Jälgige loputusvahendi komponendiga kombineeritud puhastusvahenditelt ühekomponendilistele puhastusvahenditele ümberseadistamisel, et seadistate loputusseadme uuesti sobivale loputusvahendi lisamiskogusele.
→ *"Loputusvahendi lisamiskoguse seadistamine", Lk24*

12 Pesuvahendid

12.1 Sobivad pesuvahendid

Kasutage ainult pesuvahendit, mis sobib teie nõudepesumasinaga. Sobivad on nii soolo-pesuvahendid kui ka kombineeritud pesuvahendid. Optimaalsete pesutulemuste ja kuivatustulemuste saavutamiseks kasutage soolo-pesuvahendit koos spetsiaalsoola →*Lk22* ja loputusvahendi →*Lk24* eraldi kasutamisega. Moodsate, tõhusatoimeliste pesuvahendite retseptuur on peamiselt madala leelise sisaldusega ensüümidega. Ensüümid lagundavad tärklist ja lahustavad valku. Värviliste plekkide, nt tee või ketšupi eemaldamiseks kasutatakse tavaliselt hapniku baasil valmistatud pleegitusvahendit.

Märkus: Järgige iga pesuvahendi juures tootja juhiseid.

Tabletid

Tabletid sobivad kõigile puhastustöödele ja neid ei tule doseerida. Lühendatud programmide korral ei pruugi tabletid täielikult lahustuda ja võivad jääda pesuvahendi jäägid. See võib puhastustoimet piirata.

Pulbrilised pesuvahendid

Pulbrilisi pesuvahendeid kasutatakse lühendatud programmide korral. Doseerimist saab vastavalt määrdumisastmele kohandada.

Vedelad pesuvahendid

Vedelad pesuvahendid toimivad kiiremini ja neid kasutatakse lühendatud programmidega ilma eelpesuta.

Võib juhtuda, et sissevalatud vedel pesuvahend võib vaatamata suletud pesuvahendi kambrile välja tulla. See ei ole puudus ja ei ole kriitiline, kui te järgite järgmist:

- Valige ainult ilma eelpesuta programm.
- Ärge seadistage programmi käivitamiseks aja eelvalikut.

Doseerimist saab vastavalt määrdumisastmele kohandada.

Soolo-pesuvahendid

Soolo-pesuvahendid on tooted, mis sisaldavad lisaks pesuvahendile täiendavaid komponente, nt pulbrilised või vedelad pesuvahendid. Pulbrilise ja vedela pesuvahendiga saab doseerimist vastavalt nõude

määrdumisastmele individuaalselt kohandada.
Parema pesutulemuse ja kuivatustulemuse saavutamiseks ning seadme kahjustuste vältimiseks kasutage täiendavalt spetsiaalsoola →*Lk22* ja loputusvahendit →*Lk24*.

Kombineeritud pesuvahendid

Lisaks tavalistele soolo-pesuvahenditele pakutakse hulgaliselt lisafunktsioonidega tooteid. Need tooted sisaldavad lisaks pesuvahendile ka loputusvahendit ja soola aseaineid (3in1) ning vastavalt kombinatsioonile (4in1, 5in1 jne) veel täiendavaid komponente, nagu nt klaasi kaitsvat ainet või roostevaba terase läiget. Kombineeritud pesuvahendid toimivad vastavalt tootja andmetele üldjuhul kuni vee karedusastmeni 21 °dH. Üle vee karedusastme 21 °dH peate lisama spetsiaalsoola ja loputusvahendit. Paremate pesutulemuste ja kuivatustulemuste saavutamiseks soovitame me alates vee karedusastmest 14 °dH kasutada spetsiaalsoola ja loputusvahendit. Kui te kasutate kombineeritud pesuvahendeid, kohandub pesuprogramm automaatselt, et saavutada parimat võimalikku pesutulemust ja kuivatustulemust.

12.2 Mittesobivad pesuvahendid

Ärge kasutage pesuvahendeid, mis võivad põhjustada seadmekahjustusi või ohustada tervist.

Käsipesuvahendid

Käsipesuvahendid võivad tekitada rohkelt vahtu ning põhjustada seadmekahjustusi.

Kloori sisaldavad pesuvahendid

Kloorijäägid nõudel võivad ohustada tervist.

12.3 Juhised pesuvahendite kohta

Järgige pesuvahendite igapäevasel kasutamisel juhiseid.

- Tähisega „bio” või „öko” puhastustooted kasutavad (keskkonna kaitsmise eesmärgil) üldjuhul väiksemaid toimeainete koguseid või need ei sisalda üldse teatud toimeaineid. Nende puhastustoime võib olla piiratud.
- Seadistage loputusseade ja pehmendusseade vastavalt kasutatavale soolo-pesuvahendile või kombineeritud pesuvahendile.
- Kombineeritud soola aseainetega pesuvahendeid saab vastavalt tootjate andmetele ilma spetsiaalsoola lisamata kasutada ainult kuni teatud kindla vee karedusastmeni, enamasti 21 °dH. Paremate pesutulemuste ja kuivatustulemuste saavutamiseks soovitame me alates vee karedusastmest 14 °dH kasutada spetsiaalsoola.
- Kinnikleepumise vältimiseks puudutage vees lahustuvas kotikeses pesuvahendite kasutamisel neid ainult kuivade kätega ja pange need ainult täiesti kuiva pesuvahendi kambrisse.
- Ka siis, kui loputusvahendi lisamisnäidik ja spetsiaalsoola lisamisnäidik põlevad, töötavad pesuprogrammid kombineeritud pesuvahendite kasutamisel laitmatult.
- Loputusvahendi funktsioon on kombineeritud pesuvahendite korral piiratud. Kui te kasutate loputusvahendit, saavutate enamasti paremad tulemused.

- Kasutage spetsiaalse kuivatus-omadusega tablette.

12.4 Pesuvahendi lisamine

1. Pesuvahendi kambri avamiseks vajutage sulgurit.
2. Pange pesuvahendit kuiva pesuvahendi kambrisse.

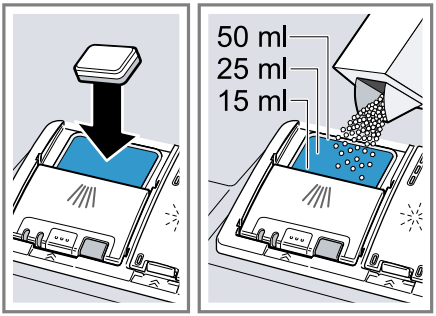

Tablettide kasutamisel piisab ühest tabletist. Pange tabletid risti sisse. Pulbrilise või vedela pesuvahendi kasutamisel jälgige tootja doseerimisjuhiseid ja pesuvahendi kambri doseerimisjaotust.
Normaalse määrdumise korral piisab 20 ml – 25 ml pesuvahendist. Vähe määrdunud nõude puhul piisab ettenähtust pisut väiksemast pesuvahendi kogusest kui ette antud.

3. Sulgege pesuvahendi kambri kaas.

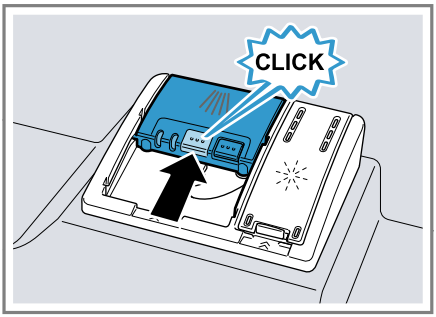

✔ Kaas fikseerub kuuldavalt.
✔ Pesuvahendi kamber avaneb programmist sõltuvalt automaatselt optimaalsel ajahetkel programmi ajal. Pulbriline pesuvahend või vedel pesuvahend jaotuvad ja lahutuvad pesukambris. Tabletid kukuvad tabletikaussi ja lahustuvad seal doseeritult. Selleks et tablett saaks optimaalselt lahustuda, ärge asetage tabletikaussi esemeid.

Nõuanne: Kui te kasutate pulbrilist pesuvahendit ja valite eelpesuga programmi, võite täiendavalt veidi pesuvahendit panna seadme siseuksele.

13 Nõud

Peske ainult nõudepesumasinaga sobivaid nõusid.

Märkus: Klaaside dekoor, alumiiniumesemed ja hõbeesemed võivad kippuda pesu ajal luituma või tuhmuma. Tundlikud klaasisordid võivad pärast mitut pesutsüklit muutuda plekiliseks.

13.1 Klaaside kahjustused ja nõude kahjustused

Peske ainult neid klaase ja portselani, mida nende tootja on tähistanud nõudepesumasinatele sobivateks. Vältige klaaside kahjustusi ja nõude kahjustusi.

Põhjus	Soovitus
Järgnevad nõud ei ole nõudepesumasinatele sobivad: ▪ Puidust söögiriistade ja nõude osad ▪ Dekooriga klaasid, käsitööna valmistatud nõud ja antiiksed nõud ▪ Mitte kuumuskindlad plastosad ▪ Vasest ja tinast nõud ▪ Tuha, vaha, määrdeaine ja värviga määrdunud nõud ▪ Väga väikesed nõud	Peske ainult neid nõusid, mida nende tootja on tähistanud nõudepesumasinatele sobivateks.
Pesuvahendi keemiline koostis põhjustab kahjustusi.	Kasutage pesuvahendit, mis on tootja poolt tähistatud nõusid säästvana.
Tugevalt sööbivad leeliselised või tugevalt happelised pesuvahendid, eelkõige tööduslikud või tööstuslikud, ei ole koos alumiiniumiga nõudepesumasinatele sobivad.	Kui te kasutate tugevalt sööbivad leeliselisi või tugevalt happelisi pesuvahendeid, eelkõige tööduslikke või tööstuslikke, ärge pange seadme pesuruumi alumiiniumesemeid.
Programmi vee temperatuur on liiga kõrge.	Valige madalamate temperatuuridega programm. Võtke klaasid ja söögiriistad peatselt pärast programmi lõppu seadmest välja.

13.2 Nõude paigutamine

Pesutulemuse optimeerimiseks ning nõude ja seadme kahjustuste vältimiseks paigutage nõud õigesti sisse.

Märkus: Laadige nõudekorve nii, et üleulatuvad nõudeosad ei takista ukse sulgemist. Üleulatuvad nõudeosad võivad tekitada olukorra, et programmi ajal surutakse seadme uks lahti ning ukse piirkonnas võib väljuda auru ja vett. See võib kahjustada teie integreeritavat mööblit.

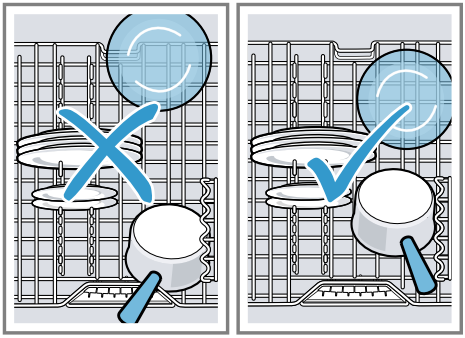

Nõuanded

- Võrreldes käsipesuga säästate seadme kasutamisel energiat ja vett.
- Meie internetilehelt leiate näiteid, kuidas saate oma nõusid efektiivselt paigutada.

- Energia ja vee säästmiseks laadige seadmesse kuni etteantud arv nõudekomplekte (standardlaetus nõude ja söögiriistadega).
  → *"Tehnilised andmed", Lk46*
- Paremate pesutulemuste ja kuivatustulemuste saavutamiseks asetage kumeruste või süvenditega nõud kaldu, et vesi saaks maha voolata.

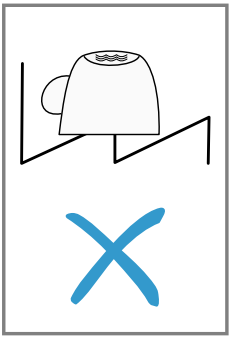

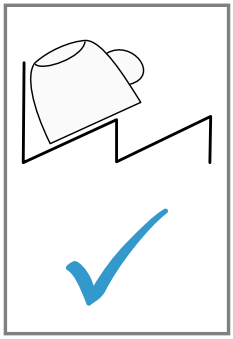

1. Eemaldage nõudelt suuremad toidujäägid.
   Ressursside säästmiseks ärge loputage nõusid eelnevalt voolava vee all.
2. Pange nõud sisse ja jälgige sealjuures järgmist:
   - Paigutage tugevasti määrdunud nõud, nt potid, alumisse nõudekorvi. Tugevama pihustusjoa tõttu saavutate parema pesutulemuse.
   - Nõude kahjustuste vältimiseks pange nõud sisse ohutus ja kukkumiskindlas asendis.
   - Vigastuste vältimiseks pange söögiriistad sisse terava lõikava ja küljega allapoole.
   - Asetage nõud avadega allapoole, et nõudesse ei koguneks vett.
   - Ärge blokeerige pihustitorusid, et need saaksid pöörelda.
   - Et pesuvahendi kambri kaant mitte blokeerida, ärge asetage väikesi esemeid tabletikaussi ja ärge blokeerige seda nõudega.

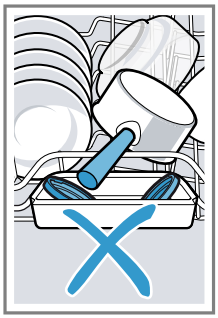

13.3 Nõude väljavõtmine

⚠ **HOIATUS**
Vigastusoht!
Kuumad nõud võivad põhjustada nahale põletusi. Kuumad nõud on löögitundlikud, need võivad puruneda ja tekitada vigastusi.

- Laske nõudel pärast programmi lõppu veel veidi jahtuda ja võtke alles siis välja.

1. Allakukkuvate veetilkade vältimiseks nõudel võtke nõud välja altpoolt ülespoole.
2. Kontrollige pesukambri ja tarvikute määrdumist ning vajaduse korral puhastage.
   → *"Puhastamine ja hooldamine", Lk35*

14 Põhimõtteline käsitsemine

14.1 Seadme sisselülitamine

- Vajutage ⏻.
  Eelseadistatud on programm Eco 50°.
  Programm Eco 50° on eriti keskkonnasäästlik programm ja sobib suurepäraselt tavapäraselt määrdunud nõudele. See on kõige

ökonoomsem kombineeritud energiakulu ja veekuluga programm seda tüüpi nõudele ja vastab ELi ökodisaini määrusele. Kui te seadet 10 minutit ei kasuta, lülitub seade automaatselt välja.

14.2 Programmi seadistamine

Pesutsükli kohandamiseks nõude määrdumise järgi seadistage sobiv programm.

Nõue: Seadme uks on suletud.

- ▸ Vajutage sobivat programminuppu.
- ✔ Programm on seadistatud ja programminupp vilgub.
- ✔ Ekraanile ilmub programmi järelejäänud tööaeg.

14.3 Lisafunktsiooni seadistamine

Valitud pesuprogrammi täiendamiseks saate seadistada lisafunktsioone.

Märkus: Sisselülitatavad lisafunktsioonid sõltuvad valitud programmist.

- ▸ Vajutage sobiva lisafunktsiooni klahvi.
  → *"Lisafunktsioonid", Lk18*
- ✔ Lisafunktsioon on seadistatud ja lisafunktsiooni klahv vilgub.

14.4 Aja eelvaliku seadistamine

Te saate programmi käivitumist kuni 24 tunni võrra edasi lükata.

1. Vajutage ◷.
   - ✔ Ekraanile ilmub "h:01".
2. Seadistage ◷ abil soovitud programmi käivitumine.
3. Vajutage Start.
   - ✔ Aja eelvalik on aktiveeritud.

Nõuanne: Aja eelvaliku inaktiveerimiseks vajutage seni ◷, kuni ekraanile ilmub "h:00".

14.5 Programmi käivitamine

- ▸ Vajutage Start.
- ✔ Programm on lõppenud, kui ekraan näitab "0h:00m".

Märkused

- Kui tahate pärast programmi käivitumist nõusid juurde panna, ärge kasutage tabletikaussi ülemise nõudekorvi käepidemena. Need võiksid osaliselt lahustunud tabletiga kokku puutuda.
- Te saate jooksvat programmi vahetada ainult siis, kui te katkestate programmi.
  → *"Programmi katkestamine", Lk31*
- Energia säästmiseks lülitub seade 1 minut pärast programmi lõppu välja. Kui te avate seadme ukse vahetult pärast programmi lõppu, lülitub seade 4 sekundi pärast välja.

14.6 Nupuluku aktiveerimine

Nupulukk takistab seadme soovimatut või asjatundmatut käsitsemist selle töötamise ajal.

- ▸ Vajutage umbes 3 sekundit ⚿.
- ✔ Nupulukk on aktiveeritud ja see inaktiveeritakse automaatselt koos programmi lõpuga.
- ✔ Kui seadet käsitsetakse, vilgub ekraani ⚿.
- ✔ Voolukatkestuse korral jääb nupulukk aktiveerituks.

14.7 Nupuluku inaktiveerimine

- ▸ Vajutage umbes 3 sekundit ⚿.

14.8 Programmi katkestamine

Märkus: Kui te avate ülessoojendatud seadmel seadme ukse, hoidke ust mõned minutid vastu lükatuna ja sulgege alles siis. Sellega takistate,

et seadmes tekiks ülerõhk ja et seadme uks hüppaks lahti.

1. Vajutage ⏻.
✔ Programm salvestatakse ja seade lülitub välja.
2. Programmi jätkamiseks vajutage ⏻.

14.9 Programmi katkestamine

Programmi enneaegseks lõpetamiseks või käivitatud programmi vahetamiseks peate selle katkestama.

▸ Vajutage umbes 4 sekundit Reset 4 sec..
✔ Programm katkestatakse ja seade lähtestatakse. Kõik LEDid põlevad umbes 1 minuti.
✔ Niipea kui LEDid on kustunud, näitab ekraan "0h:01m" ja ülejäänud vesi pumbatakse ära.
✔ Programm katkestatakse ja see on umbes 1 minuti pärast lõpetatud.

14.10 Seadme väljalülitamine

1. Jälgige juhiseid ohutu kasutamise →*Lk9* kohta.
2. Vajutage ⏻.

Nõuanne: Kui te vajutate pesutsükli ajal ⏻, siis jooksev programm katkestatakse. Kui te lülitate seadme sisse, jätkatakse programmi automaatselt.

15 Põhiseadistused

Põhiseadistusi võite muuta vastavalt enda vajadustele.

15.1 Põhiseadistuste ülevaade

Põhiseadistused sõltuvad teie seadme varustusest.

Põhiseadistus	Ekraanitekst	Valik	Kirjeldus
Vee karedus	H04 [1]	H00 - H07	Pehmendusseadme seadistamine vee karedusele. → *"Pehmendusseadme seadistamine", Lk22* Aste H00 lülitab pehmendusseadme välja.
Loputusvahendi lisamine	r05 [1]	r00 - r06	Seadistage loputusvahendi lisamiskogus. → *"Loputusvahendi lisamiskoguse seadistamine", Lk24* Astmega r00 lülitatakse loputusseade välja.

[1] Tehaseseadistus (võib olenevalt seadme tüübist erineda)

Põhiseadistus	Ekraa-nitekst	Valik	Kirjeldus
Intensiivkuivatus	d00 [1]	d00 - d01	Loputamisel tõstetakse temperatuuri ja sellega saavutatakse parem kuivatustulemus. Tööaeg võib sealjuures vähesel määral pikeneda. **Märkus:** Ei sobi tundlikele nõudele. Intensiivkuivatuse sisselülitamine "d01" või väljalülitamine "d00".
Soe vesi	A00 [1]	A00 - A01	Külmaveeühenduse või soojaveeühenduse seadistamine. Seadistage seade ainult soojale veele, kui sooja vett valmistatakse energeetiliselt soodsalt ja on olemas sobiv seadmestik, nt tsirkulatsioonitoruga päikeseenergiaseade. Vee temperatuur peaks olema vähemalt 40 °C ja maksimaalselt 60 °C. Sooja vee sisselülitamine "A01" või väljalülitamine "A00".
Wi-Fi	Cn0	Cn0 - Cn1	Juhtmevaba võrguühenduse sisselülitamine või väljalülitamine. Aste "Cn0" lülitab juhtmevaba võrguühenduse välja. See põhiseadistus on kasutatav alles siis, kui olete seadme Home Connect rakendusega ühendanud. → *"Home Connect ", Lk33*
Remote Start	rc1	rc0 - rc2	Kaugkäivituse aktiveerimine või inaktiveerimine.

[1] Tehaseseadistus (võib olenevalt seadme tüübist erineda)

Põhiseadistus	Ekraa-nitekst	Valik	Kirjeldus
			Võimalikud on järgmised seadistused: ▪ Seadistuse "rc0" korral on funktsioon püsivalt inaktiveeritud. ▪ Seadistuse "rc1" korral on funktsioon klahvi abil täiendavalt valitav. → *"Remote Start aktiveerimine", Lk34* ▪ Seadistuse "rc2" korral on funktsioon püsivalt aktiveeritud. See põhiseadistus on kasutatav alles siis, kui olete seadme Home Connect rakendusega ühendanud. → *"Home Connect ", Lk33*
Tehaseseadistus	rE	Käivitamine Start abil YES Kinnitamine Start abil	Muudetud seadistuste lähtestamine tehaseolekule. Tuleb teha esmakordse kasutuselevõtu seadistused.

15.2 Põhiseadistuste muutmine

Nõuanne: Ühendage oma seade mobiilse lõppseadmega. Home Connect rakenduse abil saate teha mugavalt kõiki seadistusi.
→ *"Home Connect ", Lk33*

1. Vajutage ⏻.
2. Põhiseadistuste avamiseks vajutage umbes 3 sekundit Setup 3 sec..
✔ Ekraan näitab Hxx.
✔ Ekraan näitab set.
3. Vajutage Setup 3 sec. seni, kuni ekraan näitab soovitud seadistust.
4. Vajutage Start seni, kuni ekraan näitab sobivat väärtust.
   Te saate muuta mitut seadistust.
5. Seadistuste salvestamiseks vajutage umbes 3 sekundit Setup 3 sec..

16 Home Connect

Seda seadet saab ühendada võrku. Ühendage oma seade mobiilse lõppseadmega, et kasutada Home Connect rakenduse abil funktsioone. Teenused Home Connect ei ole igas riigis saadaval. Funktsiooni Home Connect saadavus sõltub teenuse Home Connect saadavusest teie riigis. Teavet selle kohta leiate aadressilt: *www.home-connect.com*. Home Connect kasutamiseks seadistage esmalt ühendus WLAN-kodu-

võrguga (Wi-Fi [1]) ja Home Connect rakendusega.
Rakendus Home Connect juhib teid läbi kogu sisselogimisprotsessi.
Järgige juhiseid ning rakenduses Home Connect esitatud märkuseid.

Märkus: Järgige käesolevas kasutusjuhendis toodud ohutusjuhiseid ja tagage, et neid järgitakse ka siis, kui juhite seadet rakenduse Home Connect abil.
→ *"Ohutus", Lk4*

16.1 Home Connecti seadistamine

Nõuded
- Seadmel on paigalduskohas WLAN-koduvõrgu (Wi-Fi) vastuvõtt.
- Seadme uks on suletud.

1. Skaneerige QR-kood.

   QR-koodi abil saate installeerida Home Connect rakenduse ja oma seadme ühendada.
2. Järgige Home Connect rakenduse juhiseid

16.2 Remote Start

Home Connect rakenduse abil saate seadme käivitada oma mobiilse lõppseadmega.

Nõuanne: Kui te seadistate selle funktsiooni põhiseadistustes →*Lk32* "rc2", on kaugkäivituse funktsioon püsivalt aktiveeritud ja te saate oma seadet igal ajal mobiilse lõppseadmega käivitada.

Remote Start aktiveerimine

Kui te olete seadistanud selle funktsiooni põhiseadistustes "rc1", aktiveerige funktsioon oma seadmel.

Nõuded
- Seade on teie WLAN-koduvõrguga ühendatud.
- Seade on Home Connect rakendusega ühendatud.
- Selle funktsiooni põhiseadistustes →*Lk32* on "rc1" seadistatud.
- Programm on valitud.
- ▸ Vajutage .
  Kui te avate seadme ukse, on funktsioon automaatselt inaktiveeritud.
- ✔ Nupp põleb.

Nõuanne: Funktsiooni inaktiveerimiseks vajutage .

16.3 Smart Start [2]

Smart Start määrab programmi käivitamiseks automaatselt optimaalseima ajahetke.
Home Connect rakenduse abil saate funktsiooni aktiveerida ja inaktiveerida.

Smart Start aktiveerimine

Nõuded
- Smart Start on Home Connect rakenduse abil aktiveeritud.
- Aja ja energia eelistused on Home Connect rakenduses seadistatud.

[1] WiFi on WiFi Alliance registreeritud kaubamärk.
[2] Olenevalt seadme varustusest

1. Vajutage ⏻.
✔ Näidikul põleb "EnG".
✔ Ekraanile kuvatakse valitud programmi optimaalne käivitusaeg ning kestus.
2. Vajutage Start.
✔ Smart Start on aktiivne.
✔ Programm käivitub kui optimaalne ajahetk on saavutatud.

Nõuanne: Funktsiooni inaktiveerite ühekordselt, selleks vajutage ◷.

16.4 Andmekaitse

Järgige juhiseid andmekaitse kohta.

Teie seadme esmakordsel ühendamisel internetiga ühendatud koduvõrku edastab teie seade Home Connect serverile järgmised andmete kategooriad (esmaregistreerimine):

- Seadme selge ID (koosneb seadmevõtmetest ning paigaldatud Wi-Fi sidemooduli MAC-aadressist).
- Wi-Fi sidemooduli turvasertifikaat (ühenduse infotehniliseks kaitsmiseks).
- Teie kodumasina aktuaalne tarkvaraversioon ja riistvaraversioon.
- Võimaliku eelnenud tehaseseadistustele lähtestamise olek.

Esmaregistreerimine valmistab ette Home Connect funktsioonide kasutamise ja on vajalik alles sellel ajahetkel, mil te soovite Home Connect funktsioone esmakordselt kasutada.

Märkus: Arvestage, et Home Connect funktsionaalsused on kasutatavad ainult koos Home Connect rakendusega. Teavet andmekaitse kohta saab avada Home Connect rakenduses.

17 Puhastamine ja hooldamine

17.1 Pesukambri puhastamine

⚠ **HOIATUS**

Tervisekahjustuse oht!

Kloori sisaldavate puhastusvahendite kasutamine võib põhjustada tervisekahjustusi.

▸ Ärge mitte kunagi kasutage kloori sisaldavaid puhastusvahendeid.

1. Eemaldage sisepindadelt niiske lapiga suurem mustus.
2. Lisage pesuvahendi kambrisse pesuvahendit.
3. Valige kõrgeima temperatuuriga programm.
4. Käivitage programm ilma nõudeta.
→ *Lk30*

17.2 Puhastusvahendid

Kasutage seadme puhastamiseks ainult sobivaid puhastusvahendeid.
→ *"Ohutu kasutamine", Lk9*

17.3 Nõuanded seadme hooldamiseks

Oma seadme pikaajalise talitluse säilitamiseks järgige seadmehoolduse nõuandeid.

Abinõu	Eelis
Pühkige nõudepesumasina esikülg ja juhtpaneel regulaarselt niiske lapi ja pesuvahendiga puhtaks.	Seadme osad jäävad puhtaks ja hügieeniliseks.
Jätke pikema seisuaja korral seadme uks paokile.	Sellega välditakse ebameeldiva lõhna teket.

17.4 Masina hooldus

Ladestused võivad tekitada teie seadmele tõrkeid, nt toidujääkide ja katlakivi tõttu. Tõrgete vältimiseks ja lõhna vähendamiseks puhastage seadet regulaarsete ajavahemike järel.
Masina hooldus on koos masina hooldusvahendite ja puhastusvahenditega sobiv programm teie seadme hooldamiseks.

Nõuanne: Meie testitud ja heakskiidetud nõudepesumasinatele ettenähtud masina hooldusvahendit ja masina puhastusvahendit saate internetist aadressil *https://www.bosch-home.com/store* või klienditeeninduse kaudu.

Masina hooldus on pesuprogramm, mis eemaldab ühes pesutsüklis erinevad ladestused. Pesemine toimub kahes faasis:

Faas	Eemaldamine	Pesuvahendid	Paigutus
1	Rasv ja katlakivi	Vedel masina hooldusvahend või pulbriline masinast katlakivi eemaldusvahend.	Seadme siseruumi, nt pudel söögiriistade korvi või pulber siseruumi.
2	Toidujäägid ja ladestused	Masina puhastusvahend	Pesuvahendi kamber

Optimaalse puhastustulemuse saavutamiseks doseerib programm puhastusvahendeid üksteisest eraldi vastavas puhastusfaasis. Selleks tuleb puhastusvahendid õigesti paigutada.
Kui juhtpaneelil süttib näit Masina hooldus või seda soovitatakse esipaneelil, teostage Masina hooldus ilma nõudeta. Pärast Masina hooldus teostamist näit kustub. Kui teie seadmel ei ole meeldetuletusfunktsiooni, soovitame me teostada masina hooldus iga 2 kuu järel.

Masina hooldus teostamine

Märkused

- Käivitage programm Masina hooldus ilma nõusid sisse panemata.
- Kasutage ainult spetsiaalset nõudepesumasinatele sobivat masina hooldusvahendit ja masina puhastusvahendit.
- Jälgige, et seadme pesuruumis ei oleks alumiiniumesemeid, nt õhupuhastite rasvafiltreid või alumiiniumpotte.
- Kui te pole Masina hooldus pärast 3 pesutsüklit teostanud, kustub Masina hooldus näit automaatselt.
- Optimaalse puhastustulemuse saavutamiseks jälgige puhastusvahendite korrektset paigutamist.
- Järgige ohutusjuhiseid masina hooldusvahendite ja masina puhastusvahendite pakenditel.

1. Eemaldage sisepindadelt niiske lapiga suurem mustus.
2. Puhastage sõelad.
3. Paigutage masina hooldusvahend seadme siseruumi.
   Kasutage ainult spetsiaalset nõudepesumasinatele sobivat masina hooldusvahendit.
4. Valage masina puhastusvahendit puhastuskambrisse kuni see on täielikult täidetud.
   Ärge täiendavalt seadme siseruumi masina puhastusvahendit lisage.

5. Vajutage ☞.
6. Vajutage Start.
✔ Masina hooldus teostatakse.
✔ Kui programm on lõppenud, siis Masina hooldus näit kustub.

17.5 Sõelasüsteem

Sõelasüsteem filtreerib suured mustuseosakesed pesukontuurist välja.

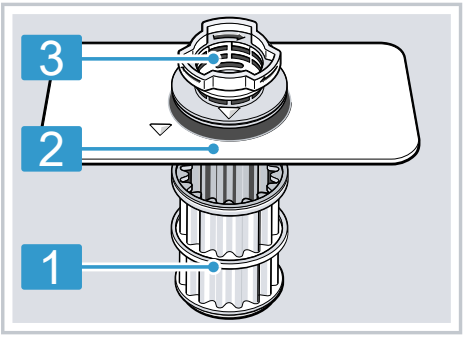

1	Mikrosõel
2	Peensõel
3	Jämesõel

Sõelte puhastamine

Pesuvees sisalduv mustus võib sõelad ummistada.

1. Kontrollige iga pesu järel jääke sõeltel.
2. Keerake jämesõela vastupäeva ① ja võtke sõelasüsteem välja ②.
   ▸ Jälgige, et pumbanõusse ei kukuks võõrkehi.

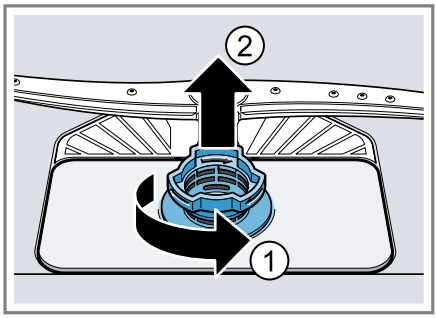

3. Tõmmake mikrosõel allapoole ära.

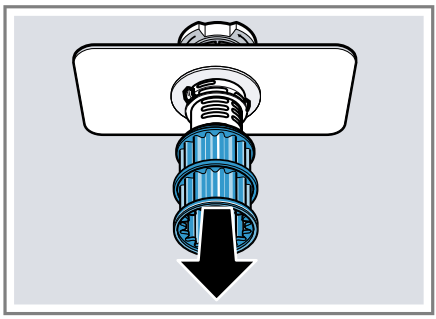

4. Suruge kinnitusninad kokku ① ja võtke jämesõel ülespoole välja ②.

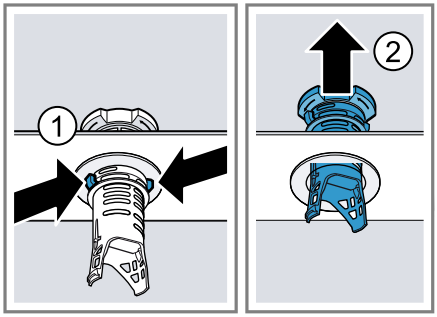

5. Puhastage sõelaelemendid voolava vee all.
   Puhastage hoolikalt jämesõela ja peensõela vahel mustuserant.

6. Monteerige sõelasüsteem kokku. Jälgige, et jämesõelal oleksid kinnitusninad fikseerunud.
7. Asetage sõelasüsteem seadmesse ja keerake jämesõela päripäeva.
   ▸ Jälgige, et noolemärgid oleksid kohakuti.

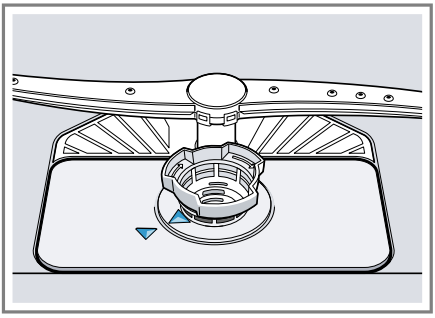

Nõuanne: Ühendage oma seade mobiilse lõppseadmega. Home Connect rakendus teavitab teid, kui peate sõelad puhastama.
→ *"Home Connect ", Lk33*

17.6 Pihustitorude puhastamine

Katlakivi ja pesuvee mustus võivad blokeerida ja pihustitorude düüsid ja laagrid. Puhastage pihustitorusid regulaarselt.

1. Keerake ülemine pihustitoru ① lahti ja tõmmake allapoole ära ②.

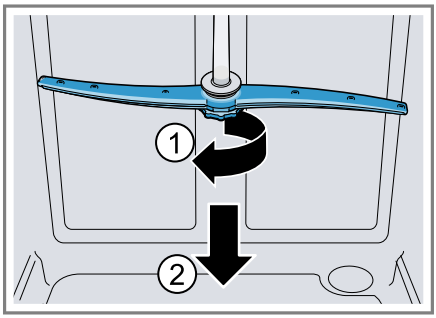

2. Tõmmake alumine pihustitoru ülespoole ära.

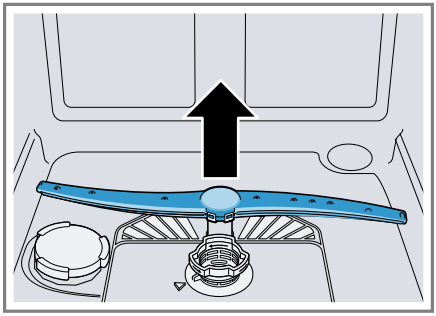

3. Kontrollige voolava vee all pihustikonsoolide väljastusdüüside ummistumist ja vajadusel korral eemaldage võõrkehad.
4. Paigaldage alumine pihustitoru.
✔ Pihustitoru fikseerub kuuldavalt.
5. Paigaldage ülemine pihustitoru ja kruvige kinni.

18 Tõrgete kõrvaldamine

Väiksemaid tõrkeid oma seadmel saate ise kõrvaldada. Enne hooldekeskusesse pöördumist tutvuge tõrgete kõrvaldamise juhistega. Nii väldite asjatuid kulusid.

Nõuanded

- Ühendage seade püsivalt Home Connect-rakendusega, et saada automaatselt tarkvaravärskendusi. Nii kõrvaldatakse vead, parandatakse võimsust ja lisatakse uusi funktsioone.

- Lisateavet ja selgitusi tõrgete kõrvaldamise kohta leiate veebist, kui skannite tiitellehel oleva QR-koodi, ja meie veebilehelt *www.bosch-home.com*.

⚠ **HOIATUS**
Elektrilöögi oht!
Asjatundmatult tehtud parandustööd on ohtlikud.
- Seadet tohivad remontida ainult selleks koolitatud spetsialistid.
- Seadme remontimiseks tohib kasutada ainult originaalvaruosi.
- Kui selle seadme võrgujuhe või ühendusjuhe saab kahjustada, tuleb see asendada erilise võrgujuhtme või erilise ühendusjuhtmega, mis on saadaval tootjalt või tema klienditeenindusest.

Rike	Põhjus ja tõrkeotsing
Näit „Vee pealevoolu kontrollimine” vilgub	Esineb tehniline tõrge. **1.** Vajutage ⏻. **2.** Tõmmake seadme võrgupistik välja või lülitage kaitse välja. **3.** Oodake vähemalt 2 minutit. **4.** Ühendage seadme võrgupistik pistikupessa või lülitage kaitse sisse. **5.** Lülitage seade sisse. **6.** Kui probleem esineb uuesti: ▸ Vajutage ⏻. ▸ Sulgege veekraan. ▸ Tõmmake võrgupistik välja. ▸ Võtke ühendust klienditeenindusega →*Lk45* ja nimetage veakood.
E:30-00 põleb vaheldumisi.	Veekaitsesüsteem on aktiveeritud. **1.** Sulgege veekraan. **2.** Kutsuge klienditeenindus →*Lk45*.
E:31-00 põleb vaheldumisi.	Veekaitsesüsteem on aktiveeritud. **1.** Sulgege veekraan. **2.** Kutsuge klienditeenindus →*Lk45*.
E:32-00 põleb vaheldumisi või vee juurdevoolu näit põleb.	Pealevooluvoolik on murdunud. ▸ Paigaldage pealevooluvoolik murdevabalt.
	Veekraan on suletud. ▸ Avage veekraan.
	Veekraan on kinni või lubjastunud. ▸ Avage veekraan. Vooluhulk peab avatud vee pealevoolu korral olema vähemalt 10 l/min.
	Sõelad pealevoolu- või AquaStopi voolikus on ummistunud. **1.** Lülitage seade välja. **2.** Tõmmake võrgupistik välja.

Rike	Põhjus ja tõrkeotsing
E:32-00 põleb vaheldumisi või vee juurdevoolu näit põleb.	**3.** Keerake veekraan kinni. **4.** Keerake veeühendus lahti. **5.** Eemaldage pealevooluvoolikust sõel 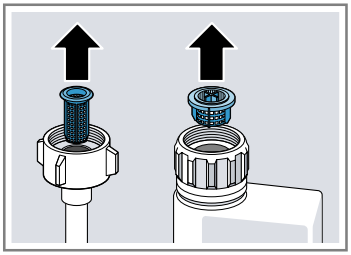 **6.** Puhastage sõel. **7.** Asetage sõel pealevooluvoolikusse. **8.** Keerake veeühendus külge. **9.** Kontrollige veeühenduse tihedust. **10.** Looge vooluvarustus. **11.** Lülitage seade sisse.
E:34-00 põleb vaheldumisi.	Vesi jookseb pidevalt seadmesse. **1.** Sulgege veekraan. **2.** Kutsuge klienditeenindus →*Lk45*.
E:61-02 põleb vaheldumisi.	Ei ole seadme viga. Äravoolupump on blokeeritud või äravoolupumba kate on lahti. **1.** Puhastage heitveepump. → *"Heitveepumba puhastamine", Lk43* **2.** Fikseerige heitveepumba kate õigesti. → *"Heitveepumba puhastamine", Lk43*
E:61-03 põleb vaheldumisi. Vett ei pumbata välja.	Ei ole seadme viga. Sifooni ühendus on veel suletud või heitveevoolik on murdunud või ummistunud. **1.** Kontrollige sifooni ühendust ja avage see vajadusel. **2.** Paigaldage tühjendusvoolik ilma murdekohtadeta. **3.** Eemaldage jäägid.
	Ei ole seadme viga. Äravoolupump on blokeeritud või äravoolupumba kate on lahti. **1.** Puhastage heitveepump. → *"Heitveepumba puhastamine", Lk43*

Rike	Põhjus ja tõrkeotsing
E:61-03 põleb vaheldumisi. Vett ei pumbata välja.	**2.** Fikseerige heitveepumba kate õigesti. → *"Heitveepumba puhastamine", Lk43*
E:92-40 põleb vaheldumisi.	Sõelad on määrdunud või ummistunud. ▸ Puhastage sõelad. → *"Sõelte puhastamine", Lk37*
Kõik LEDid põlevad või vilguvad.	Võidakse paigaldada tarkvaravärskendus. **1.** Oodake, kuni tarkvaravärskendus on paigaldatud. See toiming võib kesta umbes 30 minutit. **2.** Kui seade ei ole 30 minuti pärast käitamiseks valmis, teostage lähtestamine. ▸ Vajutage umbes 4 sekundit pealülitit. ✔ Seade lähtestatakse.
	Elektroonika avastas vea. **1.** Vajutage umbes 4 sekundit pealülitit. → *"Käsitsuselemendid", Lk13* Seade lähtestatakse ja käivitatakse uuesti. **2.** Kui probleem esineb uuesti: ▸ Lülitage seade välja. ▸ Tõmmake pistik välja või lülitage elektrikilbis kaitse välja. ▸ Oodake vähemalt 2 minutit. ▸ Lülitage elektrikilbis kaitse sisse või ühendage pistik. ▸ Lülitage seade sisse. **3.** Kui probleem esineb uuesti: ▸ võtke ühendust klienditeenindusega. → *"Klienditeenindus", Lk45*
Toidujäägid nõudel.	Nõud on paigutatud liiga lähestikku või nõudekorv on ülemäära täis. **1.** Pange nõud sisse nii, et oleks piisavalt vaba ruumi. Pihustusjoad peavad ulatuma vastu nõude pindu. **2.** Vältige kokkupuutumist.

Rike	Põhjus ja tõrkeotsing
Toidujäägid nõudel.	Pihustitoru pöörlemine on takistatud. ▸ Paigutage nõud nii, et nõud ei takistaks pihustitoru pöörlemist.
	Pihustitoru düüsid on ummistunud. ▸ Puhastage pihustitorud. → *"Pihustitorude puhastamine", Lk38*
	Sõelad on mustunud. ▸ Puhastage sõelad. → *"Sõelte puhastamine", Lk37*
	Sõelad on valesti paigaldatud ja/või pole fikseerunud. **1.** Paigaldage sõelad õigesti. → *"Sõelasüsteem", Lk37* **2.** Fikseerige sõelad.
	Valitud liiga nõrk pesuprogramm. ▸ Valige tugevam pesuprogramm. → *"Programmid", Lk15*
	Nõud on liiga tugevasti eelpuhastatud. Sensortehnika valib nõrgema programmi. Tugevalt külgekleepunud mustus tuleb lahti vaid osaliselt. ▸ Eemaldage ainult jämedad toidujäägid ja ärge nõusid eelnevalt peske.
	Kõrgeid ja kitsaid nõusid ei pesta nurkades hästi. ▸ Ärge paigutage kõrgeid kitsaid anumaid liiga kaldu ega nurkadesse.
	Ülemine nõudekorv ei ole paremal ja vasakul seadistatud samale kõrgusele. ▸ Seadistage ülemine nõudekorv vasakul ja paremal samale kõrgusele. → *"Ülemine nõudekorv", Lk18*
Eemaldatavad triibud asuvad klaasidel, metallist välimusega klaasidel ja söögiriistadel.	Nõudepesuvahendi lisamiskogus on seadistatud liiga suureks. ▸ Seadke loputusseade madalamale astmele. → *"Loputusvahendi lisamiskoguse seadistamine", Lk24*

Rike	Põhjus ja tõrkeotsing
Eemaldatavad triibud asuvad klaasidel, metallist välimusega klaasidel ja söögiriistadel.	Loputusvahendit ei ole sisse valatud. ▸ Lisage loputusvahendit. → *"Loputusvahendi lisamine", Lk24*
	Pesuvahendi jäägid on loputamise programmitsüklis olemas. Pesuvahendi kambri kaas on nõudega blokeeritud ja ei avanenud täielikult. **1.** Paigutage nõud ülemisse nõudekorvi selliselt, et nõud ei blokeeriks tabletikaussi. → *"Nõude paigutamine", Lk28* Nõud blokeerivad pesuvahendi kaane. **2.** Ärge pange tabletikaussi nõusid ja õhuvärskendajat.
	Nõud on liiga tugevasti eelpuhastatud. Sensortehnika valib nõrgema programmi. Tugevalt külgekleepunud mustus tuleb lahti vaid osaliselt. ▸ Eemaldage ainult jämedad toidujäägid ja ärge nõusid eelnevalt peske.
Roostejäljed söögiriistadel.	Söögiriistad ei ole piisavalt roostekindlad. Noaterad on sageli rohkem plekilised. ▸ Kasutage roostekindlaid nõusid.
	Söögiriistad roostetavad ka siis, kui pesus on roostetavaid osasid. ▸ Ärge peske roostetavaid osi.
	Soolasisaldus pesuvees on liiga kõrge. **1.** Eemaldage mahaläinud spetsiaalsool pesukambrist. **2.** Keerake spetsiaalsoola kork tugevasti kinni.
Pesuvahendi jäägid asuvad pesuvahendi kambris või tabletikausis.	Pihustitorud on nõudega blokeeritud ja pesuvahend ei ole välja pestud. ▸ Veenduge, et pihustitorud ei ole blokeeritud ja saavad vabalt pöörelda.
	Pesuvahendi kamber oli pesuvahendi lisamisel niiske. ▸ Lisage pesuvahendit ainult kuiva pesuvahendi kambrisse.
Spetsiaalsoola lisamise näidik põleb.	Spetsiaalsool puudub. ▸ Lisage spetsiaalsoola →*Lk22*.
	Sensor ei tuvasta spetsiaalsoola tablette. ▸ Ärge kasutage spetsiaalsoola tablette.

18.1 Heitveepumba puhastamine

Suuremad toidujäägid või võõrkehad võivad blokeerida heitveepumba. Kui pesuvesi ei jookse enam õigesti ära, peate puhastama heitveepumpa.

⚠ **HOIATUS**
Vigastusoht!
Teravad ja teravaotsalised esemed nagu klaasikillud võivad blokeerida heitveepumba ja tekitada vigastusi.
- Eemaldage võõrkehad ettevaatlikult.

1. Lahutage seade vooluvõrgust.
2. Eemaldage ülemine ja alumine nõudekorv.
3. Eemaldage sõelasüsteem.
4. Koguge olemasolev vesi kokku. Vajadusel kasutage käsna.
5. Painutage pumbakate lusika abil lahti ja haarake servast.

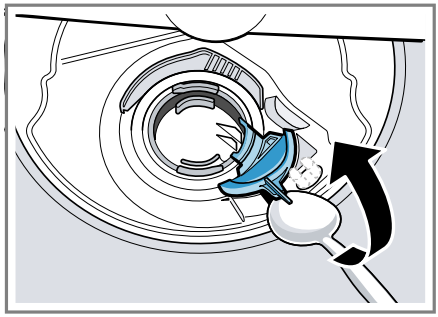

6. Tõstke pumbakate sissepoole kaldu üles ja eemaldage.
✔ Nüüd ulatute käega tiivikuni.
7. Eemaldage tiiviku piirkonnast toidujäägid ja võõrkehad.
8. Paigaldage pumbakate ① ja surunge allapoole ②.

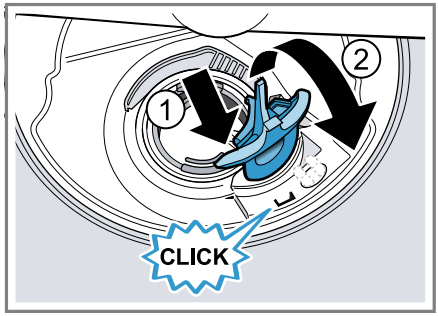

✔ Pumbakate fikseerub kuuldavalt.
9. Paigaldage sõelasüsteem.
10. Paigaldage alumine ja ülemine nõudekorv .
11. Ühendage seade vooluvõrku.

19 Transportimine, ladustamine ja jäätmekäitlus

19.1 Seadme demonteerimine

1. Lahutage seade vooluvõrgust.
2. Keerake veekraan kinni.
3. Vabastage heitveeühendus.
4. Vabastage joogiveeühendus.
5. Kui on olemas, vabastage mööbli osade juures kinnituskruvid.
6. Kui on olemas, demonteerige sokliliist.
7. Tõmmake seade ettevaatlikult välja ja tõmmake voolikut ettevaatlikult järele.

19.2 Seadme kaitsmine külma vastu

Kui seade seisab külmumisohtlikus ruumis, nt suvilas, tühjendage seade täielikult.
- Tühjendage seade.
  → *"Seadme transportimine", Lk44*

19.3 Seadme transportimine

Seadme kahjustuste vältimiseks tühjendage seade enne transporti.

Märkus: Selleks et veejääke ei sattuks masina juhtsüsteemi ja see ei tekitaks seadmele kahjustusi, transportige seadet ainult püstasendis.

1. Võtke nõud seadmest välja.
2. Kindlustage lahtised osad.
3. Lülitage seade sisse. →*Lk29*
4. Valige kõrgeima temperatuuriga programm.
   → *"Programmid", Lk15*

5. Käivitage programm. →*Lk30*
6. Seadme tühjendamiseks katkestage umbes 4 minuti pärast programm.
   → *"Programmi katkestamine", Lk31*
7. Lülitage seade välja. →*Lk31*
8. Sulgege veekraan.
9. Veejääkide eemaldamiseks seadmest vabastage pealevooluvoolik ja laske välja voolata.

19.4 Kasutatud seadme jäätmekäitlus

Keskkonnasäästliku jäätmekäitlusega saab väärtuslikke tooraineid taaskasutada.

⚠ **HOIATUS**
Tervisekahjustuse oht!
Lapsed võivad end seadmesse lukustada ja sattuda eluohtlikku olukorda.
- Kasutusest kõrvaldatud seadmetel tõmmake võrgujuhtme võrgupistik välja, lõigake võrguühenduskaabel läbi ja purustage seadme ukselukk sedavõrd, et seadme uks enam ei sulguks.

1. Tõmmake võrgujuhtme võrgupistik välja.
2. Lõigake võrgujuhe läbi.
3. Suunake seade keskkonnasäästlikku jäätmekäitlusse.
   Teavet nõuetekohaste jäätmekäitlusviiside kohta saate oma müügiesindajalt ning oma valla- või linnavalitsusest.

Käesolev seade on märgistatud vastavalt direktiivile 2012/19/EL elektri-ja elektroonikaseadmete jäätmete kohta. Direktiiv sätestab elektri- ja elektroonikaseadmete jäätmete tagastamise ja ringlussevõtu raamtingimused Euroopa Liidus.

20 Klienditeenindus

Toimivuse seisukohalt olulisi ökodisaini määrusele vastavaid originaalvaruosi saate meie müügiesindusest tellida vähemalt 10 aasta jooksul alates seadme turulelaskmisest Euroopa Majanduspiirkonnas.
Peale selle saate teisi toimivuse seisukohalt olulisi ja säilivaid originaalvaruosi tellida meie müügiesindusest kuni 15 aasta jooksul alates seadme turulelaskmisest.
Lisateavet saate meie müügiesindustest.

Märkus: Klienditeeninduse kasutamine on tootja garantiitingimuste raames tasuta.

Üksikasjalikku teavet garantiiaja ja -tingimuste kohta oma riigis saate, kui skännite QR-koodi lisatud dokumendil, mis käsitleb kontakte ja garantiitingimusi, samuti meie hooldekeskusest, edasimüüjalt või meie veebilehelt.
Klienditeeninduse kontaktandmed leiate, kui skännite QR-koodi lisatud dokumendil, mis käsitleb kontakte ja garantiitingimusi, samuti meie veebilehelt.

20.1 Tootenumber (E-Nr), tootmisnumber (FD) ja järjekorranumber (Z-Nr)

Kui võtate ühendust klienditeenindusega, vajate sündmuse numbrit (E-Nr.), tootmisnumbrit (FD) ja järjekorranumbrit (Z-Nr.), mille leiate seadme tüübisildilt.
Tüübisildi leiate seadme ukse sisekküljelt.
→ *"Tutvumine", Lk12*

Oma seadme andmete ja klienditeeninduse telefoninumbri kiireks leidmiseks võiksite need andmed üles märkida.

20.2 AQUA-STOP garantii

Lisaks ostulepingust tulenevatele garantiinõuetele müüja vastu ja lisaks meie tootjagarantiile hüvitame kulud järgmistel tingimustel.

- Kui meie Aqua-Stop süsteemi vea tõttu peaks tekkima veekahju, korvame me erakasutajate kahjud. Veekaitse tagamiseks peab seade olema ühendatud vooluvõrguga.
- Vastutusgarantii kehtib kogu masina kasutusea jooksul.
- Garantiinõude eelduseks on see, et Aqua-Stopiga seade on paigaldatud ning ühendatud korrektselt ja vastavalt meie juhendile, see nõue hõlmab ka nõuetekohaselt monteeritud Aqua-Stopi pikendust (originaaltarvik). Meie garantii ei laiene defektsetele voolikutele või armatuuridele kuni Aqua-Stop ühenduseni veekraani juures.
- Aqua-Stopiga seadmeid ei ole tavaliselt vaja töö ajal jälgida või pärast seda ei ole vaja veekraani sulgeda. Veekraan tuleb sulgeda ainult pikema eemalviibimise puhul, nt mitmenädalase puhkuse korral.

21 Tehnilised andmed

Kaal	Max: 60 kg
Pinge	220–240 V, 50 Hz või 60 Hz
Elektriline toitevõimsus	2000 - 2400 W
Kaitse	10 - 16 A
Veesurve	▪ vähemalt 50 kPa (0,5 bar) ▪ maksimaalselt 1000 kPa (10 bar)
Sissevoolukogus	vähemalt 10 l/min
Veetemperatuur	Külm vesi. Soe vesi max: 60 °C
Mahtuvus	14 nõudekomplekti

Lisateavet oma mudeli kohta leiate internetist aadressilt *https://eprel.ec.europa.eu/qr/2218720*[1]. See veebiaadress on lingitud EL ametliku tooteandmebaasiga EPREL.

21.1 Teave vaba ja avatud lähtekoodiga tarkvara kohta

Toode sisaldab tarkvarakomponente, mis on autoriõiguste omanike poolt litsentseeritud vaba või avatud lähtekoodiga tarkvarana.
Vastav litsentsiteave on salvestatud kodumasinasse. Ligipääs vastavale

[1] Kehtib ainut Euroopa majandusruumi jaoks

litsentsiteabele on võimalik ka Home Connect rakenduse kaudu: „Profiil -> Õiguslikud juhised -> Litsentsiteave“.[1] Litsentsiteabe saate margitoote veebilehelt ka alla laadida. (Palun otsige toote veebilehel oma seadmemudelit ja täiendavaid dokumente.) Teise võimalusena saate vastava teabe tellida aadressilt ossrequest@bshg.com või BSH Hausgeräte GmbH, Carl-Wery-Str. 34, D-81739 München.
Vastav lähtekood antakse kasutada selle tellimisel.
Palun saatke oma tellimus aadressil ossrequest@bshg.com või BSH Hausgeräte GmbH, Carl-Wery-Str. 34, D-81739 München.
Teema: „OSSREQUEST“
Tele tellimuse käsitlemise kulude eest esitatakse teile arve. See pakkumine kehtib kolm aastat alates ostu kuupäevast või vähemalt selle ajavahemiku kohta, mille jooksul me pakume vastavale seadmele tehnilist tuge ja varuosi.

22 Vastavusdeklaratsioon

Käesolevaga deklareerib BSH Hausgeräte GmbH, et seade, millel on Home Connect funktsioon, on kooskõlas direktiivi 2014/53/EU põhinõuete ja muude asjakohaste sätetega.
Põhjaliku RED vastavusdeklaratsiooni leiate veebisaidilt *www.bosch-home.com* oma seadme tootelehelt täiendavate dokumentide alt.

CE

2,4-GHz-riba (2400–2483,5 MHz): max 100 mW
5-GHz-sagedusriba (5150–5350 MHz + 5470–5725 MHz): max 180 mW

BE	BG	CZ	DK	DE	EE	IE	EL	ES
FR	HR	IT	CY	LI	LV	LT	LU	HU
MT	NL	AT	PL	PT	RO	SI	SK	FI
SE	NO	CH	TR	IS	UK (NI)			

5 GHz WLAN (Wi-Fi): kasutamiseks ainult siseruumides.

AL	BA	MD	ME	MK	RS	UK	UA

5 GHz WLAN (Wi-Fi): kasutamiseks ainult siseruumides.

[1] Olenevalt seadme varustusest

Suur tänu Boschi kodumasina ostu eest!

Registreerige oma uus seade seade nüüd portaalis MyBosch ja saage sellest otse kasu:

- **Eialased soovitused ja näpunäited teie seadme kohta**
- **Valikud garantii pikendamiseks**
- **Tarvikute ja varuosade soodushinnad**
- **Saadaval digitaalne kasutusjuhend ja kõik seadme andmed**
- **Lihtsam juurdepääs Boschi kodumasinate teenindusele**

Tasuta ja lihtne registreerimine – aka mobiilseadmetel:
www.bosch-home.com/welcome

Vajate abi? Siit leiate.

Asjatundlik nõustamine teie Bosch kodumasinate kohta, abi probleemide korral või remont Bosch-ekspertide poolt.

Tutvuge kõikide mitmekülgsete võimalustega, kuidas Bosch saab teid abistada:
www.bosch-home.com/service

Kõikide riikide kontaktandmed on toodud lisatud teeninduskataloogis.

BSH Hausgeräte GmbH
Carl-Wery-Straße 34
81739 München, GERMANY
www.bosch-home.com

A Bosch Company

9002048557 (051125) 642 V1
et