Seeria 6, Soojendussahtel, 60 x 14 cm, Must
BIC510NB0



Valikulised tarvikud

HEZG9AS00S :

Mitmefunktsiooniline soojendussahtel 14 cm niši jaoks: taldrikute ja toidu soojendamiseks.

- **Push-pull mehhanism – lihtne avada ja sulgeda tänu nutikale vedrumehhanismile.**

Tehnilised andmed

Sisseehitatud/eraldiseisev:	Täisintegreeritav
Maksimaalne espressotasside arv:	64
Toote mõõdud:	140x594x540 mm
Pakitud toote mõõdud (k x l x s):	210 x 660 x 660 mm
Paigaldamiseks nõutav niši suurus (k x l x s):	140 x 560 x 550 mm
EAN-kood:	4242005035403
Vool:	6 A
Pinge:	220-240 V
Sagedus:	60; 50 Hz
Pistiku tüüp:	Schuko-/Gardy-pistik, maand-ga

4 242005 035403

Seeria 6, Soojendussahtel, 60 x 14 cm, Must
BIC510NB0

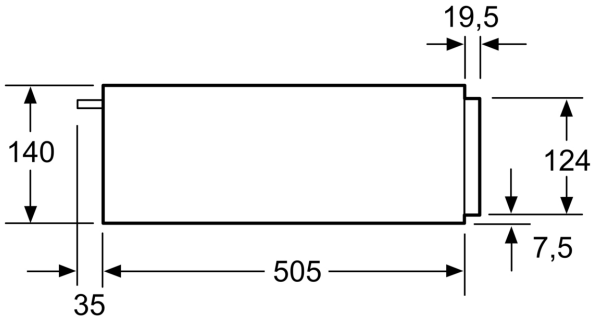

Soojendussahtli kohale on võimalik paigaldada kompaktseid küpsetusahjusid, mille kõrgus on 455 mm.
Vahepõrand ei ole vajalik.

Mõõdud (mm)

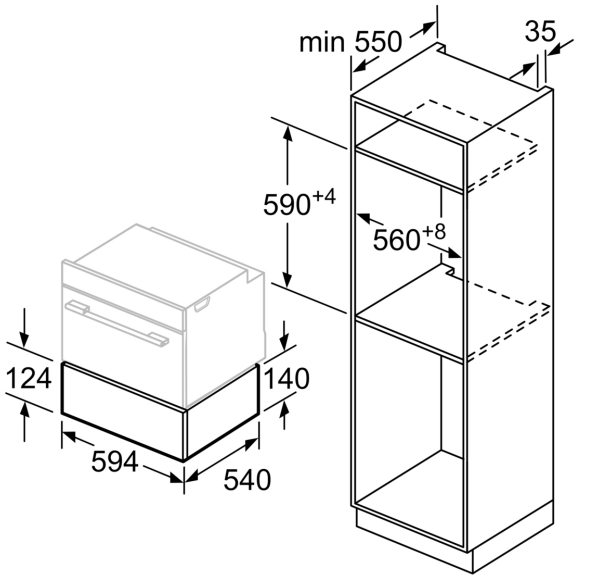

Mõõdud (mm)