Seeria 6, Integreeritav külmik koos sügavkülmutussektsiooniga, 177.2 x 55.8 cm, pehmelt sulguva lameda hingega
KIL82ADD0



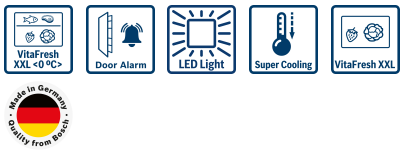



Avar integreeritav külmik koos eriti suure **** sügavkülmikuga, VitaFresh XXL <0°C> süsteemiga, häirefunktsiooniga ja pehmelt sulguva uksega optimaalseks säilitamiseks.

- **VitaFresh XXL <0 °C> – eriti mahukates kohandatavate tingimustega sahtlites püsib toit kauem värske.**
- **Külmik annab märku, kui uks ei ole suletud või tekib mõni muu tõrge.**
- **LED-valgustus**: hoiab toiduained hästi nähtavana.
- **Superjahutus**: jahutab kiiresti just külmikusse pandud toidu, kaitstes seega juba jahutatud toitu.
- **Ideaalne koht värske toidu säilitamiseks.**

Tehnilised andmed

Energiaklass[1]:	D
Keskmine aastane energiatarve kilovatti tunni kohta aastas (kWh/a)	142 kWh/annum
Külmutuskambrite kogumaht:	34 L
Jahutuskambrite kogumaht:	246 L
Õhus leviva müra tase:	34 dB(A) re 1pW
Õhus leviva müra taseme klass:	B
Sisseehitatud/eraldiseisev:	Täisintegreeritav
Uksepaneeli valikud:	Pole võimalik
Kõrgus:	1772 mm
Laius:	558 mm
Toote sügavus:	548 mm
Paigaldamiseks nõutav niši suurus (k x l x s):	1775x560x550 mm
Netokaal:	59.2 kg
Vool:	10 A
Uksehing:	Paremal ümberpööratav
Pinge:	220-240 V
Sagedus:	50 Hz
Elektrijuhtme pikkus:	230 cm
Kompressorite arv:	1
Sõltumatute jahutussüsteemide arv:	1
Sisemine ventilaator:	Jah
Pööratav uksehing:	Jah
Külmikuosa kohandatavate riiulite arv:	3
Pudeliriiulid:	Jah
EAN-kood:	4242005387038
Tootemark:	Bosch
Tootenimi/ärikood:	KIL82ADD0
Tootekategooria:	Külmutusseade
Paigaldamise tüüp:	Täisintegreeritav
Lisatarvikud:	1 x Jääkuubikute alus, 1 x tugevdatud hingede tugi

4 242005 387038

[1] Saadaval on energiatõhususklassid A kuni G

Seeria 6, Integreeritav külmik koos sügavkülmutussektsiooniga, 177.2 x 55.8 cm, pehmelt sulguva lameda hingega
KIL82ADD0

Avar integreeritav külmik koos eriti suure **** sügavkülmikuga, VitaFresh XXL <0°C> süsteemiga, häirefunktsiooniga ja pehmelt sulguva uksega optimaalseks säilitamiseks.

Tähtsündmused
- Toote mõõdud: 1772x558x548 mm
- Energiaklass[1]: D
- Jahutuskambrite kogumaht: 246 L
- Õhus leviva müra tase: 34 dB(A) re 1pW
- Värskussüsteem: VitaFresh
- Integreeritud sügavkülmkamber
- Hoiatuste loend: Külmikukambri uks avatud
- Netokaal: 59,2 kg

Üldine
- Toote põhivärv: Ei ole kohaldatav
- Uksehing: Paremal ümberpööratav
- Uksehinge tüüp: pehmelt sulguva lameda hingega
- Jaotur: Ei ole kohaldatav
- Juhtsätete ja signaalseadmete tüübid: Nupp
- Energiaklass[2]: D
- Keskmine aastane energiatarve kilovatti tunni kohta aastas (kWh/a): 142 kWh/annum
- Jahutuskambrite kogumaht: 246 L
- Külmutuskambrite kogumaht: 34 L
- Õhus leviva müra tase: 34 dB(A) re 1pW
- Õhus leviva müra taseme klass: B
- Kliimaklass: Laiendatud paraskliima, Paraskliima, Subtroopiline
- Pinge: 220-240 V
- Lisatarvikud: 1 x Jääkuubikute alus, 1 x tugevdatud hingede tugi

Suurus ja kaal
- Toote mõõdud: 1772x558x548 mm
- Pakitud toote mõõdud (k x l x s): 1840x610x640 mm
- Minimaalne paigaldamiskõrgus: 1775 mm
- Maksimaalne paigaldamiskõrgus: 1775 mm
- Minimaalne laius paigaldamiseks: 560 mm
- Maksimaalne laius paigaldamiseks: 560 mm
- Paigaldussügavus: 550 mm
- Netokaal: 59,2 kg
- Brutokaal: 63,5 kg
- Elektrijuhtme pikkus: 230 cm

Spetsiifilised omadused
- Värskussüsteem: VitaFresh
- Äärmiselt vaiksed seadmed
- SuperCooling
- Pudelihoidiku tüüp: 1 pudelite tugivõre
- Näidiku tüüp: LED
- Hoiatuste loend: Külmikukambri uks avatud

Jahutus
- Külmikuosa riiulite arv: 4
- Külmikuosa kohandatavate riiulite arv: 3
- Külmiku uksesalvede arv: 5
- Külmiku valguse võimsus: LED

Külmutamine
- Tähtreiting: 4
- Hoiuperioodi kestus voolukatkestuse korral (h): 18 h

Ühenduvus

[1] Saadaval on energiatõhususklassid A kuni G
[2] Saadaval on energiatõhususklassid A kuni G

Seeria 6, Integreeritav külmik koos sügavkülmutussektsiooniga, 177.2 x 55.8 cm, pehmelt sulguva lameda hingega
KIL82ADD0

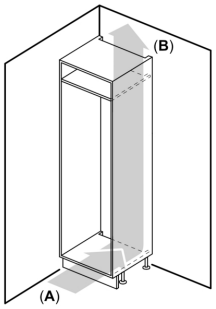

A: Õhu sisselase ≥ 200 cm²; ventilatsioonivõimalused

B: Õhu väljalase ≥ 200 cm²; ventilatsioonivõimalused

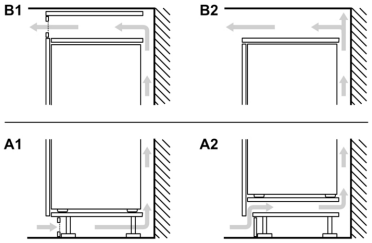

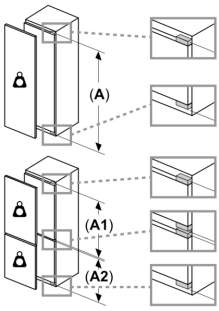

Esipaneelide maksimaalne lubatud kaal

Kohandatud esipaneelid, mis ületavad lubatud kaalu, võivad tekitada kahjustusi ja tuua kaasa hingede mittetoimivuse

Kaal

A: Seadme ukse kõrgus koos hingedega mm

B: Mittesujuvalt sulguv hing, esipaneel kg

C: Sujuvalt sulguv hing, esipaneel kg

D: Täiendav võimalik täitekogus raske täitekomplektiga kg

A	B	C	D
1500-1750	22	22	B+5 / C+5
720-1400	19	19	
A1	15	19	
A2	15	19	

Mõõdud (mm)

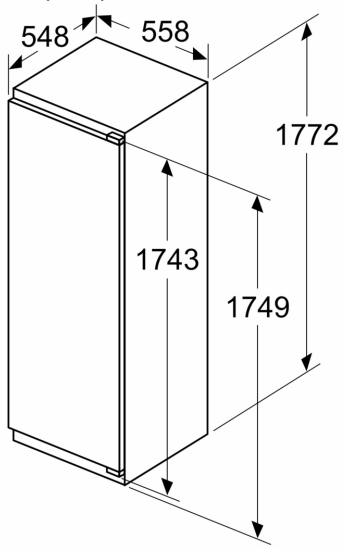

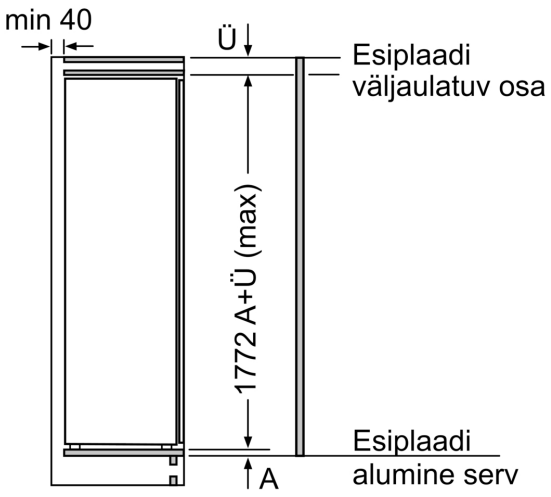

Mõõdud (mm)

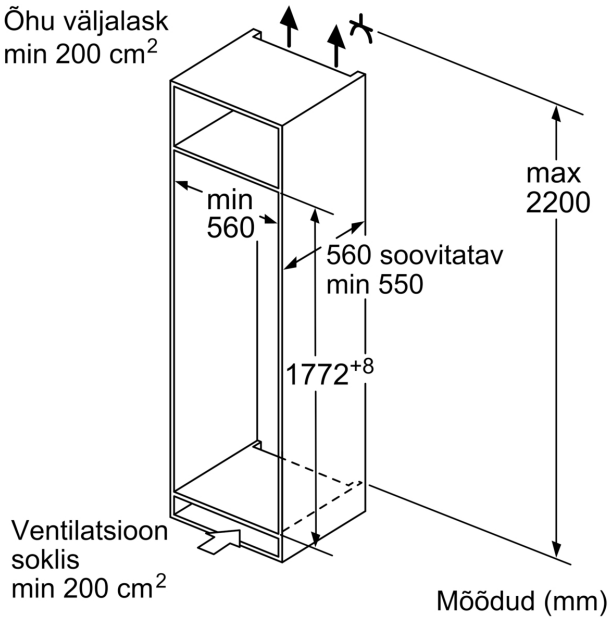

Mõõdud (mm)
Soovitatavad pilumõõdud lameliigendi korral

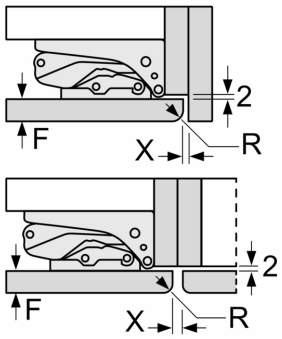

F	R	X
16-19	0-3	2,5
20	0-1	3
	2-3	2,5
21	0-1	3
	2-3	2,5
22	0	4
	1	3,5
	2-3	3

Tabelis soovitatud pilumõõte tuleb järgida, et seadme ust saaks takistusteta avada ja ei kahjustataks köögimööblit.