Seeria 4, Integreeritav külmik-sügavkülmik, sügavkülmik all, 177.2 x 54.1 cm, libiseva hingega
KIV86VSE0



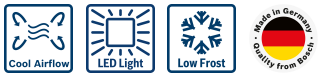



VitaFresh XXL-i sahtliga ruumikas integreeritav külmik hoiab toitu kauem värskena.

- **Cool Airflow**: ühtlane õhuringlus ja püsiv temperatuur jahutusruumis.
- **LED-valgustus**: hoiab toiduained hästi nähtavana.
- **Low Frost**: vajab harvemini sulatamist tänu vähenenud härmatise tekkele.

Tehnilised andmed

Energiaklass[1]:	E
Keskmine aastane energiatarve kilovatti tunni kohta aastas (kWh/a): kWh/annum	229
Külmutuskambrite kogumaht:	84 L
Jahutuskambrite kogumaht:	183 L
Õhus leviva müra tase:	35 dB(A) re 1pW
Õhus leviva müra taseme klass:	B
Sisseehitatud/eraldiseisev:	Täisintegreeritav
Uksepaneeli valikud:	Pole võimalik
Kõrgus:	1772 mm
Laius:	541 mm
Toote sügavus:	548 mm
Paigaldamiseks nõutav niši suurus (k x l x s):	1775x560x550 mm
Netokaal:	51.8 kg
EAN-kood:	4242005241910
Vool:	10 A
Uksehing:	Paremal ümberpööratav
Pinge:	220-240 V
Sagedus:	50 Hz
Elektrijuhtme pikkus:	230 cm
Kompressorite arv:	1
Sõltumatute jahutussüsteemide arv:	1
Sisemine ventilaator:	Ei
Pööratav uksehing:	Jah
Külmikuosa kohandatavate riiulite arv:	3
Pudeliriiulid:	Jah
Paigaldamise tüüp:	Täisintegreeritav

Valikulised tarvikud

KSZB6R00 Bottle Rack

4 242005 241910

[1] Saadaval on energiatõhususklassid A kuni G

Seeria 4, Integreeritav külmik-sügavkülmik, sügavkülmik all, 177.2 x 54.1 cm, libiseva hingega KIV86VSE0

VitaFresh XXL-i sahtliga ruumikas integreeritav külmik hoiab toitu kauem värskena.

Tähtsündmused
- Toote mõõdud: 1772x541x548 mm
- Energiaklass[1]: E
- Jahutuskambrite kogumaht: 183 L
- Külmutuskambrite kogumaht: 84 L
- Õhus leviva müra tase: 35 dB(A) re 1pW
- Värskussüsteem: VitaFresh
- Hoiatuste loend: Külmikukambri uks avatud

Üldine
- Toote põhivärv: Ei ole kohaldatav
- Uksehing: Paremal ümberpööratav
- Uksehinge tüüp: libiseva hingega
- Jaotur: Ei ole kohaldatav
- Juhtsätete ja signaalseadmete tüübid: Nupp
- Toote kogumahutavus: 267 L
- Energiaklass[2]: E
- Keskmine aastane energiatarve kilovatti tunni kohta aastas (kWh/a): 229 kWh/annum
- Jahutuskambrite kogumaht: 183 L
- Külmutuskambrite kogumaht: 84 L
- Õhus leviva müra tase: 35 dB(A) re 1pW
- Õhus leviva müra taseme klass: B
- Kliimaklass: Laiendatud paraskliima, Paraskliima, Subtroopiline
- Pinge: 220-240 V
- Lisatarvikud: 1 x Jääkuubikute alus

Suurus ja kaal
- Toote mõõdud: 1772x541x548 mm
- Pakitud toote mõõdud (k x l x s): 1840x610x640 mm
- Minimaalne paigaldamiskõrgus: 1775 mm
- Maksimaalne paigaldamiskõrgus: 1775 mm
- Minimaalne laius paigaldamiseks: 560 mm
- Maksimaalne laius paigaldamiseks: 560 mm
- Paigaldussügavus: 550 mm
- Netokaal: 51,8 kg
- Brutokaal: 56,1 kg
- Elektrijuhtme pikkus: 230 cm

Spetsiifilised omadused
- Värskussüsteem: VitaFresh
- Äärmiselt vaiksed seadmed
- Pudelihoidiku tüüp: 1 pudelite tugivõre
- Hoiatuste loend: Külmikukambri uks avatud
- Näidiku tüüp: LED
- Big box
- superFreezing

Jahutus
- Külmikuosa riiulite arv: 4
- Külmikuosa kohandatavate riiulite arv: 3
- Külmiku uksesalvede arv: 3
- Külmiku valguse võimsus: LED

Külmutamine
- Tähtreiting: 4
- Hoiuperioodi kestus voolukatkestuse korral (h): 9 h
- Külmutussahtlid (tk): 3
- Külmutusklappide arv (tk): 0
- Jääkuubikurestide arv: 1

Ühenduvus

[1] Saadaval on energiatõhususklassid A kuni G
[2] Saadaval on energiatõhususklassid A kuni G

Seeria 4, Integreeritav külmik-sügavkülmik, sügavkülmik all, 177.2 x 54.1 cm, libiseva hingega
KIV86VSE0

mõõdud (mm)

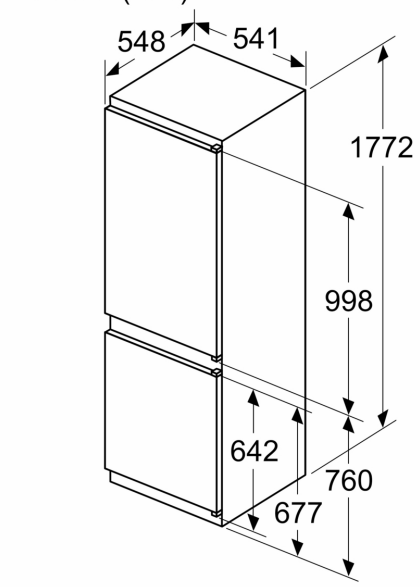

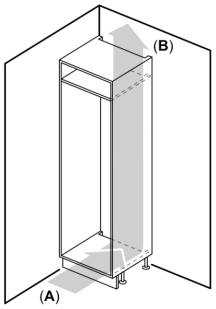

A: Õhu sisselase ≥ 200 cm²; ventilatsioonivõimalused
B: Õhu väljalase ≥ 200 cm²; ventilatsioonivõimalused

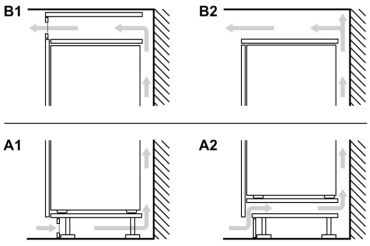

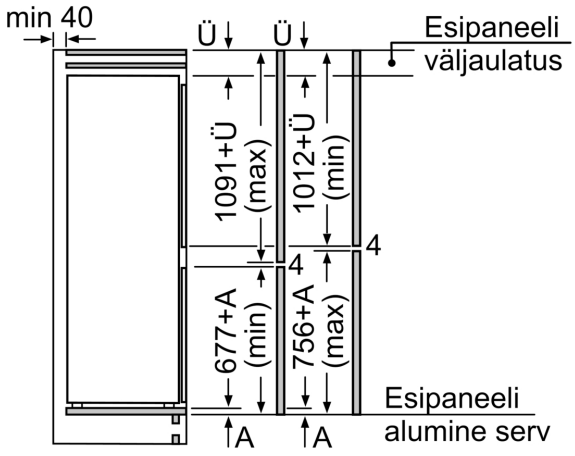

Mõõdud (mm)

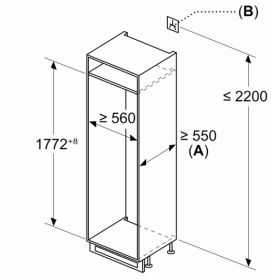

A: ≥ 560 mm (soovituslik)
B: Pistikupesa

Mööbliuste märgitud mõõdud kehtivad 4 mm laia uksepõse puhul.

Mõõdud (mm)