Seeria 4, Induktsioonpliidiplaat, 60 cm, raamita pliidiplaat
PIF612BB1E

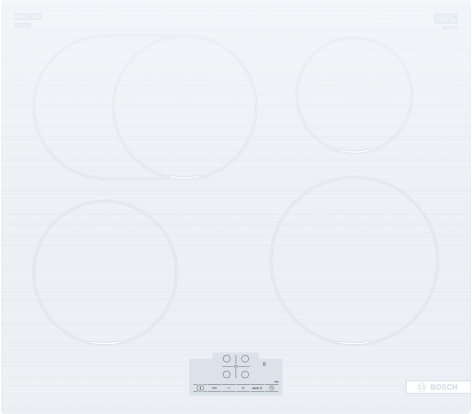

Induktsioonpliidiplaat, mis tagab lihtsa, turvalise ja puhta toiduvalmistamise väikese energiakuluga.

- **Touch Select**: valige soovitud pliidiala ja seadistage hõlpsalt sobiv tugevus.
- **Röstimisala – täiendav keeduala suuremate nõude, näiteks röstimispanni jaoks.**
- **PowerBoost – kuni 50% rohkem võimsust kiiremaks kuumutamiseks.**
- **Quick Start**: alusta kohe ja seadista soovitud võimsus.
- **Restart**: taastab pliidiplaatide seaded, kui pliidi kogemata välja lülitad.

Valikulised tarvikud

HEZ32WA00	Wireless food thermometer
HEZ390090	Vokkpann induktsioonpliidile
HEZ9ES100	Espresso maker 4 cups
HEZ9FE280 :	
HEZ9SE030 :	
HEZ9SE040 :	
HEZ9SE060 :	

Tehnilised andmed

Tüüp:	Keeduväli
Sisseehitatud/eraldiseisev:	Täisintegreeritav
Kuumutamisviis:	Elekter
Üheaegselt kasutatavate asendite koguarv:	4
Paigaldamiseks nõutav niši suurus (k x l x s):	51 x 560-560 x 490-500 mm
Laius:	592 mm
Toote mõõdud:	51x592x522 mm
Pakitud toote mõõdud (k x l x s):	130 x 755 x 600 mm
Netokaal:	12.4 kg
Brutokaal:	13.5 kg
Jääkkuumuse näidik:	Eraldi
Juhtpaneeli asukoht:	Esikülje juhtpaneel
Pinna põhimaterjal:	Klaaskeraamika
Pinna värv:	Azur valge
Elektrijuhtme pikkus:	110.0 cm
EAN-kood:	4242005417032
Pinge:	220-240 V
Sagedus:	50; 60 Hz

4 242005 417032

Seeria 4, Induktsioonpliidiplaat, 60 cm, raamita pliidiplaat
PIF612BB1E

Induktsioonpliidiplaat, mis tagab lihtsa, turvalise ja puhta toiduvalmistamise väikese energiakuluga.

- 60 cm cm: ruumi 4 potile või pannile

Paindlikud keedualad

- Röstimisala: laiendataval keedualal on võimalik röstimispanni kasutada
- Vasak eesmine keeduala: 180 mm, 1.8 kW (max võimsus 3.1 kw)
- Vasak tagumine keeduala: 180, 280 mm, 1.8 kW (max võimsus 3.1 kW)
- Parem tagumine keeduala: 145 mm, 1.4 kW (max võimsus 2.1 kW)
- Parem eesmine keeduala: 210 mm, 2.2 kW (max võimsus 3.7 kW)

Kasutusmugavus

- TouchSelect: saate reguleerida võimsust puutenuppudega +/–
- 17 võimsusastet: kuumust saab reguleerida täpselt 17 võimsusastmega (9 põhiastet ja 8 vahepealset astet)
- Kõigil keedualadel väljalülitustaimer
- : lülitab keeduala seadistatud aja mööudes välja (nt muna keetmisel)
- Pöördloendusega taimer
- : seadistatud aja mööudes kostab alarm (nt makaronide keetmisel)

Aja kokkuhoid ja tõhusus

- PowerBoost-funktsioon kõigil keedualadel
- : saate kiiremini vett keeta tänu kõrgeima standardvõimsuse 50% võrra suurendamisele
- QuickStart-funktsioon: sisselülitamisel valib pliidiplaat automaatselt keeduala, millel on nõu (pandud sinna väljalülitatud režiimis)
- ReStart-funktsioon: soovimatu väljalülitumise korral on võimalik viimane seadistus taastada, kui pliidiplaat 4 sekundi jooksul uuesti sisse lülitada

Disain

- Ilma raamita

Ohutus

- 2-astmeline jääkkuumuse näit: näitab, mis keedualad on kuumad või soojad
- Lapselukk: takistab pliidiplaadi kogemata sisselülitamist
- Kõik keedualad saab nupupuudutusega välja lülitada
- Automaatne väljalülitus: ohutuse tagamiseks lõpetatakse kuumutamine pärast eelseadistatud aja mööudmist, kui selle vältel ei tehta ühtegi toimingut (kohandatav)

Paigaldamine

- Toote mõõtmed (K x L x S): 51 x 592 x 522 mm
- Paigaldusava mõõtmed (K x L x S) : 51 x 560 x 490–500 mm
- Tööpinna minimaalne paksus: 16 mm
- Ühendatud koormus: 7400 W W
- powerManagement-funktsioon: saate vajaduse korral maksimaalset võimsust piirata (sõltub elektripaigaldise kaitsmest)

Seeria 4, Induktsioonpliidiplaat, 60 cm, raamita pliidiplaat
PIF612BB1E

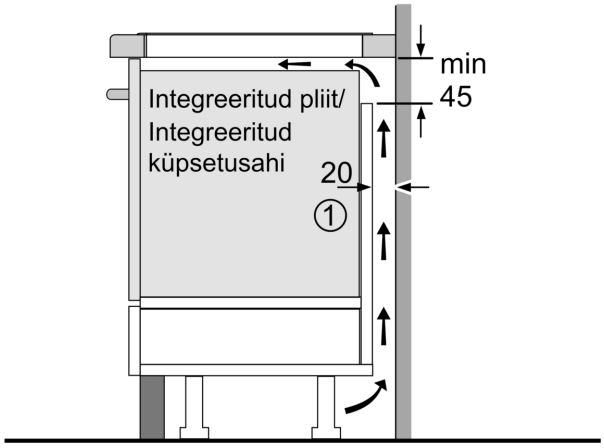

①
Tuulutuspilu tuleb ette näha

Mõõtmed mm

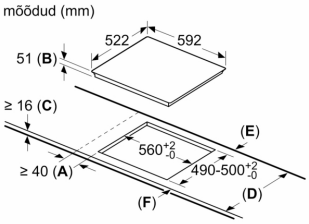

A: Minimaalne kaugus pliidiplaadi väljalõikest seinani.
B: Süvise sügavus
C: Tööpinna ja ahju esiosa pinna vaheline kaugus peab olema 30 mm. Vt ahju ruuminõuded.

Tööpind, millesse pliidiplaat paigaldatakse, peab taluma umbes 60 kg raskust; vajadusel tuleb kasutada sobivaid alusraame.

D	E	F
585-600	50	≥ 35
> 600	≥ 50	≥ 50

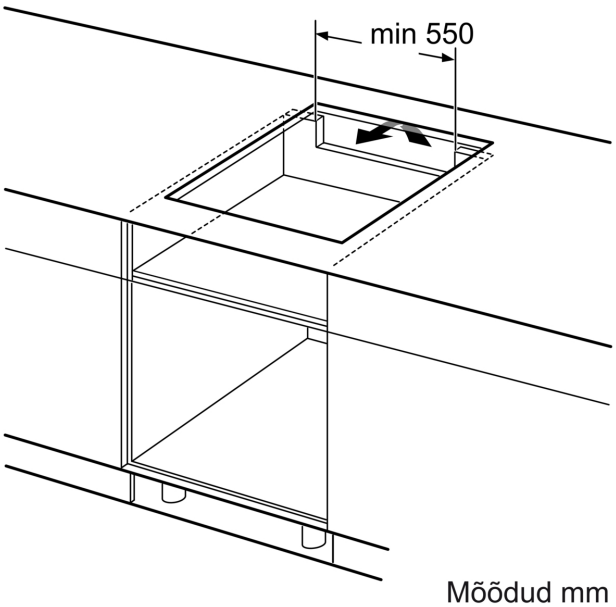

Mõõdud mm

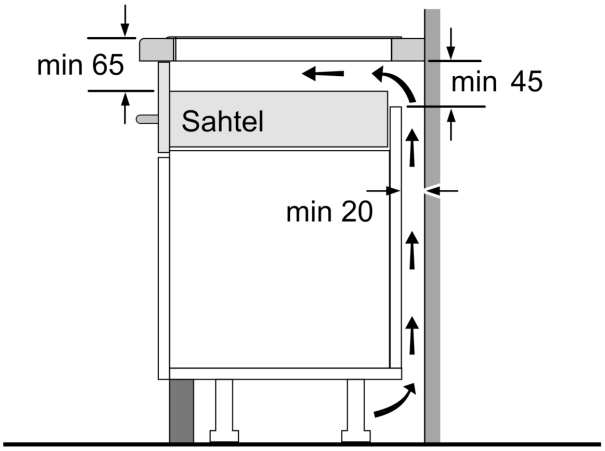

Mõõdud mm