Seeria 8, Eestlaetav pesumasin, 11 kg, max. 1600 p/min
WGB266ABSN



Erakordne pesumasin koos i-Dosi ja pesuaine skaneerimisega, automaatse doseerimisega. Maksimeerige oma energiasäästu A-20%* ja vähendage oma triikimiskuhja tänu Iron Assistile.

- **i-DOS koos Detergent Scan**: loobu käsitsi doseerimisest, nüüd on see veelgi lihtsam.
- **i-DOS doseerib automaatselt vajaliku pesuaine ja pehmendi koguse.**
- **Iron Assist**: vähenda kortsumist kuni 50%.
- **Lisatud aur**: vähem triikimist, rohkem vaba aega.
- **Pese rahuliku südamega energiklassiga A**

Tehnilised andmed

Energiaklass[1]:	A
Kaalutud energiatarve kWh 100 töötsükli kohta programmiga „eco 40-60“:	42 kWh/100 tsüklit
Maksimaalne mahutavus kg-des (EL 2017/1369):	11.0 kg
Veetarbimine liitrites tsükli kohta programmiga „eco“:	44 L
Programmi „eco 40-60“ kestus tundides ja minutites nimitäitekogusega:	3:59 h
Programmi „eco 40-60“ tsentrifuugimistõhususe klass:	A
Õhus leviva müra taseme klass:	A
Õhus leviva müra tase:	72 dB(A) re 1pW
Sisseehitatud/eraldiseisev:	Eraldiseisev
Toote mõõdud:	845x598x590 mm
Netokaal:	82.0 kg
Võimsus:	2300 W
Vool:	10 A
Pinge:	220-240 V
Sagedus:	50 Hz
Elektrijuhtme pikkus:	210 cm
Uksehing:	Vasakul
Rattad:	Ei
EAN-kood:	4242005601387
Paigaldamise tüüp:	Eraldiseisev

Valikulised tarvikud

WMZ2381	Pesumasina vee sisselaske voolik 2,5 m

[1] Saadaval on energiatõhususklassid A kuni G

Seeria 8, Eestlaetav pesumasin, 11 kg, max. 1600 p/min
WGB266ABSN

Erakordne pesumasin koos i-Dosi ja pesuaine skaneerimisega, automaatse doseerimisega. Maksimeerige oma energiasäästu A-20%* ja vähendage oma triikimiskuhja tänu Iron Assistile.

Mootori võimsus ja energiatarve

- Energiatõhususklass[1]: A
- A -20%: 20% tõhusam kui energiatõhususe klassi A piirväärtus****.
- Energia-[2]/veetarve[3]: 42 kWh / 44 l
- Pesukogus: 1–11 kg
- Tsentrifuugimistõhususe klass: A
- Tsentrifuugimiskiirus**: 400–1600 p/min
- Müratase: 72 dB (A) re 1 pW
- Müraklass: A

Programmid

- Standardprogrammid: puuvillane, kerge pesu, õrnad kangad / siid, villane/käsitsipesu
- automaatprogramm: sensorjuhitav pesu ja doseerimine
- Iron Assist: auruprogramm, mis vähendab kuivade riiete kortsumist.
- Eriprogrammid: automaatne programm, üleriiete pesu, tühjendamine/tsentrifuugimine, eri materjalist esemete kiirpesuprogramm, ühekordne loputus, 15-minutiline kiirprogramm / 30-minutiline kiirprogramm
- Plekiprogrammid rakenduse kaudu: Automatic Soft, suletäidisega esemed, Drum clean with reminder, särgid, Jeans/dark laundry, Microplastic, Sports/fitness

Lisaprogrammid

- Home Connect: kaugseire ja -juhtimine, energiahaldus, kaugdiagnostika, edasised programmid allalaadimise teel. Hoidke oma seade püsivara uuendamise kaudu alati ajakohasena.
- i-DOS: vedela pesuvahendi ja pesupehmendi automaatne doseerimine
- Puhastusvahendi skaneerimine: vedelate pesuvahendite ja pehmendajate vöötkoodi skaneerimine.
- Automaatne plekkide määramine - 6 plekki ühe nupuvajutusega, veel 10 plekki Home Connecti kaudu
- Lisafunktsioon “Added Steam” võib pesutsükli ajal vähendada kortse kuni 40%. *****
- TouchControl-nupud: sisse-/väljalülitamine, lõpetamine, plekituvastus, lapselukk, mälufunktsioon, kaugkäivitamine, alustamine/peatamine pesu lisamise funktsiooniga, temperatuur, VarioSpeed, eelpesu, täiendav loputus, muudetav tsentrifuugimiskiirus / loputuse ärajätmine

Mugavus ja ohutus

- Pesu lisamise funktsioon: võimaldab lisada pesu ka pärast pesutsükli alustamist
- Uuestilaadimise näit
- Elegantne ja ergonoomiliselt kallutatud juhtpaneel lihtsaks kasutamiseks
- 4D-pesusüsteem: vesi ja pesuvahend tungivad tõhusalt läbi kanga, tagades veatu tulemuse
- Hygiene Plus: puhas pesu ja tõhus mikroobide hävitamine
- Mini Load: üksikute esemete ja väikeste masinatäite tõhus pesemine
- Trumli maht: 70 l l (XXL)
- Trumlisisene LED-valgustus
- VarioDrum: õrn ja tõhus pesu
- 32 cm luuk, black-blackgrey, 182° avanev
- Pesu lisamise funktsioon / peatamine
- SilentPowerDrive: pika elueaga vaikne mootor
- Mootorigarantii 10 aastat
- AntiVibration-disain: stabiilsem ja vaiksem
- ActiveWater Plus: kohandab veekasutust automaatselt vastavalt pesukogusele
- Heliisolatsiooniga alusplaat
- Heliisolatsioon täiendava summutava materjaliga
- AquaSensor parima loputustulemuse tagamiseks
- AquaStop
- Vahuandur
- Pesuvahendi üledoseerimise hoiatus
- Tasakaalust väljas pesu andur
- Lapselukk
- Helisignaal programmi lõppedes
- Isepuhastuv pesuvahendisahtel
- Kasutusmõõdik: loendab lõpetatud tsükleid

Tehniline teave

- Virnastatav kuivatiga, kasutades sobivat virnastamiskomplekti.
- Saab paigaldada tööpinna alla
- Mõõtmed (K x L): 84.5 cm x 59.8 cm cm
- Seadme sügavus: 59.0 cm cm
- Seadme sügavus koos luugiga: 64.8 cm cm
- Seadme sügavus avatud luugiga: 109.0 cm cm

[1] Saadaval on energiatõhususklassid A kuni G

2 Energiatarve (kWh) 100 tsükli kohta (programmiga Eco 40–60)

[3] Kaalutud veetarve (l) tsükli kohta (programmiga Eco 40–60)

[4] Programmi Eco 40–60 kestus

** Väärtused on ümardatud.

**** 20% efektiivsem (42 kWh/100 tsüklit) kui energiatõhususe klassi A piirväärtus (53 kWh/100 tsüklit) vastavalt delegeeritud EL-määrusele 2019/2014.

***** Test nr E-0096-PT-24, Deutsches Institut für Textil- und Faserforschung Denkendorf (DITF), 20.02.24 – test käsitles kaubandusliku puuvillase riietuse (T-särgid ja särgid) kortsude vähenemist Mix-programmi korral 4 kg koormuse ja aktiivse Added Steam valiku puhul, võrreldes tekstiilidega, millele Added Steam valikut ei rakendatud, vastavalt DIN EN ISO 15487 standardile.

* Garantiitingimused leiad aadressilt: https://www.bosch-home.ee/et/c/legal/blt915c00a5b08c235e/oigus/oiguslikinfo/garantiitingimused

Seeria 8, Eestlaetav pesumasin, 11 kg, max. 1600 p/min
WGB266ABSN

Mõõdud (mm)

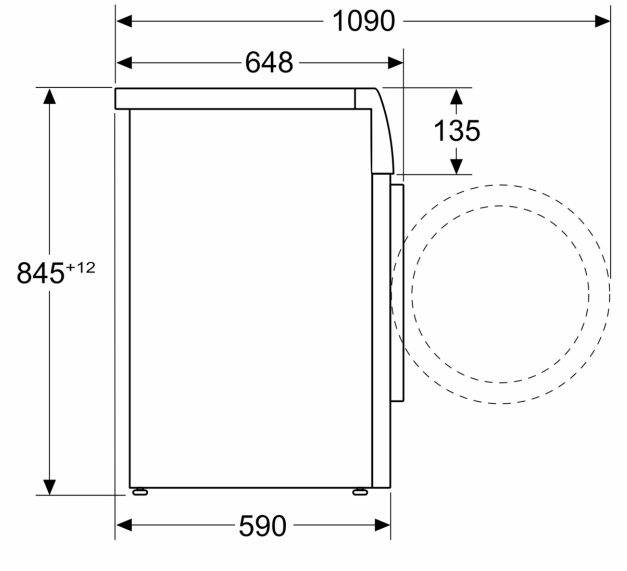

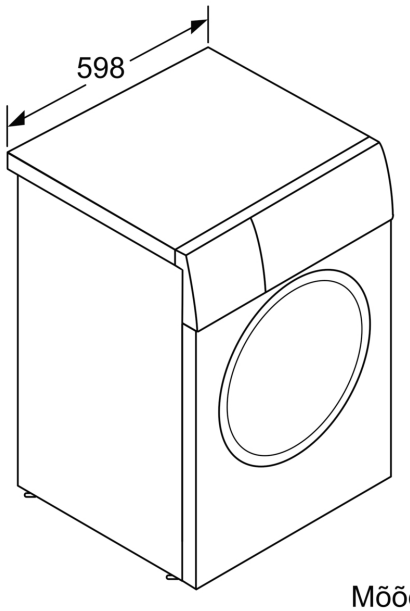

Mõõdud (mm)