Seeria 6, Eestlaetav pesumasin, 10 kg, max. 1400 p/min
WGG254FTSN







Energia-/veetarve: 51 kWh / 50 l.

- **i-DOS doseerib automaatselt vajaliku pesuaine ja pehmendi koguse.**
- **Iron Assist**: vähenda kortsumist kuni 50%.
- **Pese rahuliku südamega energiklassiga A**
- **Active Water Plus**: Säästke kuni 50% vett väiksemate pesukoguste pesemisel.*
- **Speed Perfect**: täiuslik puhastamine kuni 65% lühema ajaga.

Tehnilised andmed

Energiaklass[1]: ..... A
Kaalutud energiatarve kWh 100 töötsükli kohta programmiga „eco 40-60“: ..... 51 kWh/100 tsüklit
Maksimaalne mahutavus kg-des (EL 2017/1369): ..... 10.0 kg
Veetarbimine liitrites tsükli kohta programmiga „eco“: ..... 50 L
Programmi „eco 40-60“ kestus tundides ja minutites nimitäitekogusega: ..... 3:50 h
Programmi „eco 40-60“ tsentrifuugimistõhususe klass: ..... B
Õhus leviva müra taseme klass: ..... B
Õhus leviva müra tase: ..... 74 dB(A) re 1pW
Sisseehitatud/eraldiseisev: ..... Eraldiseisev
Toote mõõdud: ..... 845x598x588 mm
Netokaal: ..... 75.3 kg
Võimsus: ..... 2300 W
Vool: ..... 10 A
Pinge: ..... 220-240 V
Sagedus: ..... 50 Hz
Elektrijuhtme pikkus: ..... 210 cm
Uksehing: ..... Vasakul
Rattad: ..... Ei
EAN-kood: 4242005509072
Paigaldamise tüüp: ..... Eraldiseisev

Valikulised tarvikud

WMZ2381 Pesumasina vee sisselaske voolik 2,5 m

4 242005 509072

[1] Saadaval on energiatõhususklassid A kuni G

Seeria 6, Eestlaetav pesumasin, 10 kg, max. 1400 p/min
WGG254FTSN

Energia-/veetarve: 51 kWh / 50 l.

Mootori võimsus ja energiatarve
- Energiatõhususklass[1]: A
- Energia-[2]/veetarve[3]: 51 kWh / 50 l
- Pesukogus: 1–10 kg
- Tsentrifuugimistõhususe klass: B
- Tsentrifuugimiskiirus**: 400–1400 p/min
- Müratase: 74 dB (A) re 1 pW
- Müraklass: B

Programmid
- Standardprogrammid: puuvillane, kerge pesu, õrnad kangad / siid, villane/käsitsipesu
- automaatprogramm: sensorjuhitav pesu ja doseerimine
- Iron Assist: auruprogramm, mis vähendab kuivade riiete kortsumist.
- Eriprogrammid: automaatne õrnade esemete pesu, meeldetuletusega trumlipuhastus, tühjendamine/tsentrifuugimine, eri materjalist esemete kiirpesuprogramm, spordirõivad, ühekordne loputus, 15-minutiline kiirprogramm / 30-minutiline kiirprogramm

Lisaprogrammid
- SpeedPerfect: suurepärane puhtus kuni 65% lühema ajaga***
- i-DOS: vedela pesuvahendi ja pesupehmendi automaatne doseerimine
- Automaatne plekieemaldusfunktsioon: 4 nupuvajutusega valitavat plekieemaldusvalikut
- TouchControl-nupud: kortsumise vähendamine, lõpetamine, plekituvastus, alustamine/peatamine pesu lisamise funktsiooniga, temperatuur, VarioSpeed, eelpesu, muudetav tsentrifuugimiskiirus / loputuse ärajätmine
- Pesu lisamise funktsioon / peatamine

Mugavus ja ohutus
- Isepuhastuv pesuvahendisahtel
- Pesu lisamise funktsioon: võimaldab lisada pesu ka pärast pesutsükli alustamist
- Suurel LED-ekraanil kuvatakse programmi olek, maksimaalne tsentrifuugimiskiirus, järelejäänud aeg, kuni 24 h viitega lõpuaeg ning pesukoguse soovitus
- Hygiene Plus: puhas pesu ja tõhus mikroobide hävitamine
- Trumli maht: 70 l l (XXL)
- Kasutusmõõdik: loendab lõpetatud tsükleid
- Trumlisisene LED-valgustus
- VarioDrum: õrn ja tõhus pesu
- Meeldetuletusfunktsiooniga trumlipuhastus
- 32 cm luuk, valge, 160° avanev
- ActiveWater Plus: kohandab veekasutust automaatselt vastavalt pesukogusele
- LAY näidik erifunkts-de ekraan: Demoprogramm
- AntiVibration-disain: stabiilsem ja vaiksem
- AquaSensor parima loputustulemuse tagamiseks
- Juhtimine: SoftDial
- Lapselukk
- Helisignaal programmi lõppedes

Tehniline teave
- SilentPowerDrive: pika elueaga vaikne mootor
- Mootorigarantii 10 aastat
- Mitmeosaline lekkekaitsesüsteem
- Vahuandur
- Tasakaalust väljas pesu andur
- Saab paigaldada tööpinna alla
- Mõõtmed (K x L): 84.5 cm x 59.8 cm cm
- Seadme sügavus: 58.8 cm cm
- Seadme sügavus koos luugiga: 63.2 cm cm
- Seadme sügavus avatud luugiga: 104.9 cm cm

[1] Saadaval on energiatõhususklassid A kuni G

2 Energiatarve (kWh) 100 tsükli kohta (programmiga Eco 40–60)

[3] Kaalutud veetarve (l) tsükli kohta (programmiga Eco 40–60)

[4] Programmi Eco 40–60 kestus

** Väärtused on ümardatud.

*** Programmi Easy Care 40 °C kestuse võrdlus programmi Easy Care 40 °C ja SpeedPerfecti funktsiooni kombinatsiooni kestusega

Seeria 6, Eestlaetav pesumasin, 10 kg, max. 1400 p/min
WGG254FTSN

Mõõdud (mm)

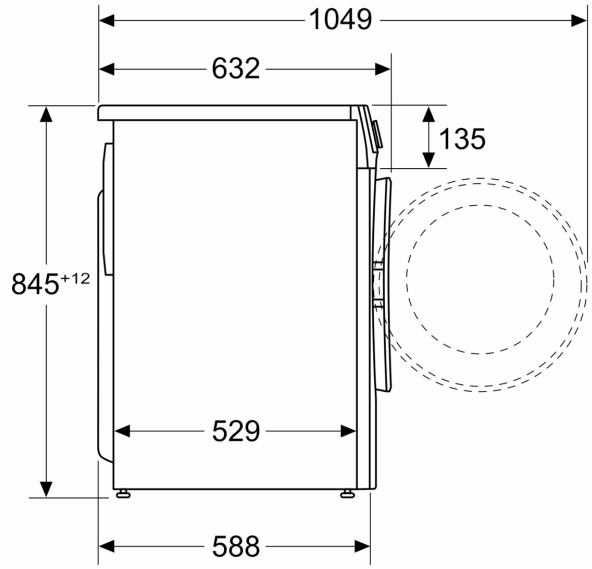

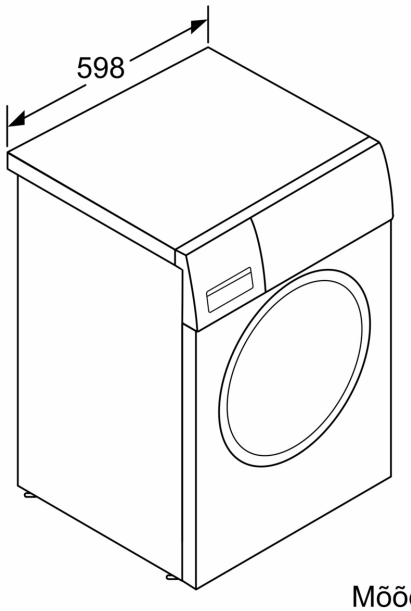

Mõõdud (mm)