Seeria 6, Eestlaetav pesumasin, 11 kg, max. 1400 p/min
WGN264AESN

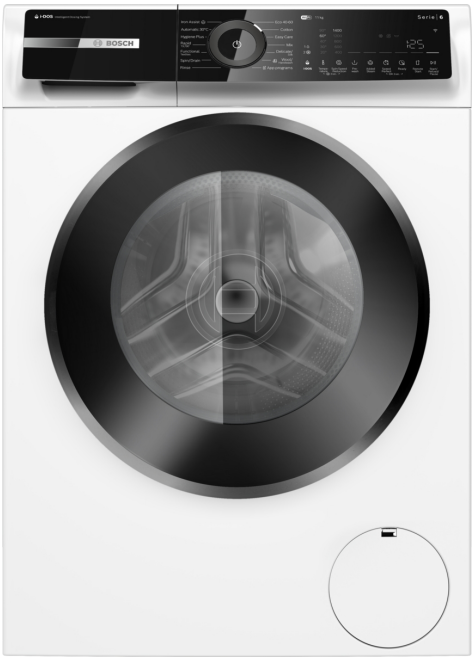

Tõeliselt arenenud pesumasin i-Dosi ja pesuvahendi skaneerimise funktsiooniga, mida toetab Home Connect, säästab vett ja pesuvahendit. Maksimeerige oma energiasäästu klassiga A-10%* ning vähendage triikimist vajavate riiete hulka funktsiooniga Iron Assist.

- **i-DOS doseerib automaatselt vajaliku pesuaine ja pehmendi koguse.**
- **i-DOS koos Detergent Scan**: loobu käsitsi doseerimisest, nüüd on see veelgi lihtsam.
- **Suur LED-kuva**: lihtne juhtimine ja palju lisafunktsioone.
- **Best energy label A**: and even 10% more efficient in saving energy.
- **Iron Assist**: vähenda kortsumist kuni 50%.

Tehnilised andmed

Energiaklass[1]:	A
Kaalutud energiatarve kWh 100 töötsükli kohta programmiga „eco 40-60“:	47 kWh/100 tsüklit
Maksimaalne mahutavus kg-des (EL 2017/1369):	11.0 kg
Veetarbimine liitrites tsükli kohta programmiga „eco“:	47 L
Programmi „eco 40-60“ kestus tundides ja minutites nimitäitekogusega:	3:59 h
Programmi „eco 40-60“ tsentrifuugimistõhususe klass:	B
Õhus leviva müra taseme klass:	B
Õhus leviva müra tase:	73 dB(A) re 1pW
Sisseehitatud/eraldiseisev:	Eraldiseisev
Toote mõõdud:	845x598x590 mm
Netokaal:	75.5 kg
Võimsus:	2300 W
Vool:	10 A
Pinge:	220-240 V
Sagedus:	50 Hz
Elektrijuhtme pikkus:	210 cm
Uksehing:	Vasakul
Rattad:	Ei
EAN-kood:	4242005575817
Paigaldamise tüüp:	Eraldiseisev

4 242005 575817

Valikulised tarvikud

WMZ2381	Pesumasina vee sisselaske voolik 2,5 m

[1] Saadaval on energiatõhususklassid A kuni G

Seeria 6, Eestlaetav pesumasin, 11 kg, max. 1400 p/min
WGN264AESN

Tõeliselt arenenud pesumasin i-Dosi ja pesuvahendi skaneerimise funktsiooniga, mida toetab Home Connect, säästab vett ja pesuvahendit. Maksimeerige oma energiasäästu klassiga A-10%* ning vähendage triikimist vajavate riiete hulka funktsiooniga Iron Assist.

Mootori võimsus ja energiatarve

- Energiatõhususklass[1]: A
- A -10%: 10% efektiivsem kui energiatõhususklassi A**** piirväärtus
- Energia-[2]/veetarve[3]: 47 kWh / 47 l
- Pesukogus: 1–11 kg
- Tsentrifuugimistõhususe klass: B
- Tsentrifuugimiskiirus**: 0–1400 p/min
- Müratase: 73 dB (A) re 1 pW
- Müraklass: B

Programmid

- Standardprogrammid: puuvillane, kerge pesu, õrnad kangad / siid, villane/käsitsipesu
- automaatprogramm: sensorjuhitav pesu ja doseerimine
- Iron Assist: auruprogramm, mis vähendab kuivade riiete kortsumist.
- Eriprogrammid: automaatne õrnade esemete pesu, üleriiete pesu, tühjendamine/tsentrifuugimine, eri materjalist esemete kiirpesuprogramm, ühekordne loputus, 15-minutiline kiirprogramm / 30-minutiline kiirprogramm
- Plekiprogrammid rakenduse kaudu: Drum clean with reminder, rätikud, särgid, Jeans/dark laundry, Microplastic, Sports/fitness

Lisaprogrammid

- Home Connect: kaugseire ja -juhtimine, energiahaldus, kaugdiagnostika, edasised programmid allalaadimise teel. Hoidke oma seade püsivara uuendamise kaudu alati ajakohasena.
- i-DOS: vedela pesuvahendi ja pesupehmendi automaatne doseerimine
- Puhastusvahendi skaneerimine: vedelate pesuvahendite ja pehmendajate vöötkoodi skaneerimine.
- Wrinkle Guard: trumli õrn pöörlemine pärast pesutsüklit kortsude vältimiseks
- Lisafunktsioon “Added Steam” võib pesutsükli ajal vähendada kortse kuni 40%. *****
- TouchControl-nupud: sisse-/väljalülitamine, lõpetamine, kaugkäivitamine, alustamine/peatamine pesu lisamise funktsiooniga, temperatuur, VarioSpeed, eelpesu, muudetav tsentrifuugimiskiirus / loputuse ärajätmine

Mugavus ja ohutus

- Pesu lisamise funktsioon: võimaldab lisada pesu ka pärast pesutsükli alustamist
- Uuestilaadimise näit
- Elegantne ja ergonoomiliselt kallutatud juhtpaneel lihtsaks kasutamiseks
- Suurel LED-ekraanil kuvatakse programmi olek, maksimaalne tsentrifuugimiskiirus, järelejäänud aeg, kuni 24 h viitega lõpuaeg ning pesukoguse soovitus
- Hygiene Plus: puhas pesu ja tõhus mikroobide hävitamine
- Trumli maht: 70 l l (XXL)
- Trumlisisene LED-valgustus
- VarioDrum: õrn ja tõhus pesu
- 32 cm läbimõõduga luuk, black-chrome, black koos 165° avaneva uksega
- Pesu lisamise funktsioon / peatamine
- SilentPowerDrive: pika elueaga vaikne mootor
- Mootorigarantii 10 aastat
- AntiVibration-disain: stabiilsem ja vaiksem
- ActiveWater Plus: kohandab veekasutust automaatselt vastavalt pesukogusele
- AquaSensor parima loputustulemuse tagamiseks
- Mitmeosaline lekkekaitsesüsteem
- Juhtimine: keeratav juhtnupp
- Vahuandur
- Pesuvahendi üledoseerimise hoiatus
- Tasakaalust väljas pesu andur
- Lapselukk
- Helisignaal programmi lõppedes
- Kasutusmõõdik: loendab lõpetatud tsükleid

Tehniline teave

- Virnastatav kuivatiga, kasutades sobivat virnastamiskomplekti.
- Saab paigaldada tööpinna alla
- Mõõtmed (K x L): 845 x 598
- Seadme sügavus: 590

[1] Saadaval on energiatõhususklassid A kuni G

2 Energiatarve (kWh) 100 tsükli kohta (programmiga Eco 40–60)

[3] Kaalutud veetarve (l) tsükli kohta (programmiga Eco 40–60)

[4] Programmi Eco 40–60 kestus

** Väärtused on ümardatud.

**** 10% tõhusam (47 kWh/100 tsüklit) kui energiatõhususklassi A piirväärtus (53 kWh / 100 tsüklit) vastavalt delegeeritud ELi määrusele 2019/2014.

***** Test nr E-0096-PT-24, Deutsches Institut für Textil- und Faserforschung Denkendorf (DITF), 20.02.24 – test käsitles kaubandusliku puuvillase riietuse (T-särgid ja särgid) kortsude vähenemist Mix-programmi korral 4 kg koormuse ja aktiivse Added Steam valiku puhul, võrreldes tekstiilidega, millele Added Steam valikut ei rakendatud, vastavalt DIN EN ISO 15487 standardile.

Seeria 6, Eestlaetav pesumasin, 11 kg, max. 1400 p/min
WGN264AESN

Mõõdud (mm)

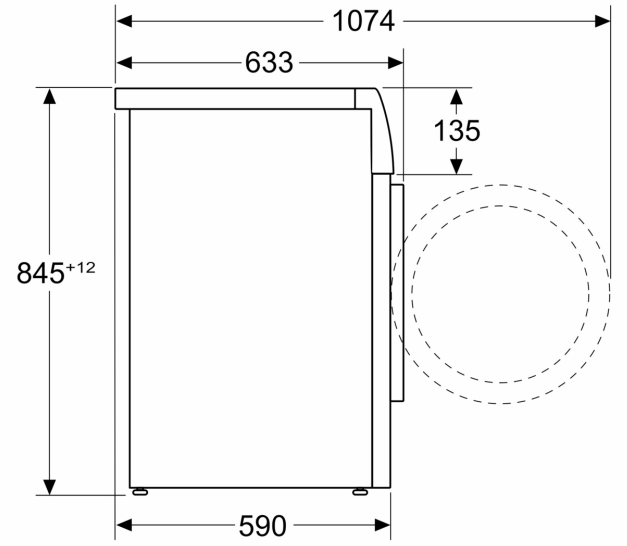

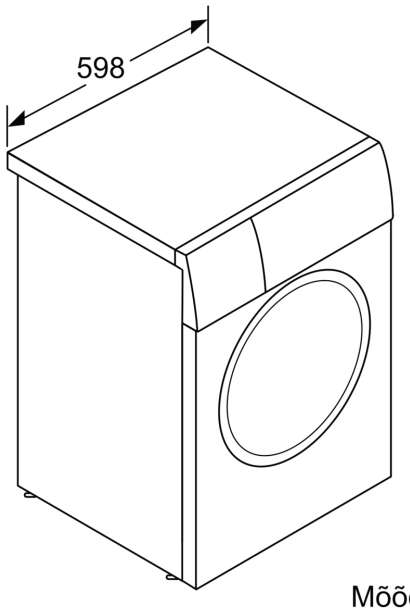

Mõõdud (mm)