Seeria 8, Soojuspumbaga trummelkuivati, 9 kg
WRB247D0SN







- **SelfCleaning Condenser**: hoiab kondensaatorfiltri ebemetevaba ja säilitab energiatõhusust.
- **AutoDry**: kuivatab automaatselt täpselt selliselt, nagu soovid.
- **Smart Dry**: sinu ühendatud kuivati ja pesumasin soovitavad õiget kuivatusprogrammi.
- **Home Connect**: nutika ühenduvusega kodumasinad, et igapäevaelu oleks lihtsam.
- **Nutikas energiakasutus sinu kuivatile.**

Tehnilised andmed

Sisseehitatud/eraldiseisev: ..... Eraldiseisev
Eemaldatav ülaosa: ..... Ei
Uksehing: ..... Paremal ümberpööratav
Elektrijuhtme pikkus: ..... 145.0 cm
Toote mõõdud: ..... 842x598x627 mm
Netokaal: ..... 56.0 kg
Fluorineeritud kasvuhoonegaasid: R290
Hermeetiliselt suletud seade: ..... Jah
EAN-kood: 4242005512751
Võimsus: ..... 850 W
Vool: ..... 10 A
Pinge: ..... 220-240 V
Sagedus: ..... 50 Hz
Maksimaalne mahutavus kg-des (EL 2017/1369): ..... 9.0 kg
Energiaklass[1]: ..... A
Kaalutud energiatarbimine tsükli kohta (EL 2017/1369): ..... 0.79 kWh/cycle
Kaalutud energiatarbimine 100 tsükli kohta (EL 2017/1369): ..... 79 kWh/100 tsüklit
Kondenseerumistõhusus (EL 2017/1369): ..... 95 %
Programmi kestus poolel koormusel (EL 2017/1369): 3:15
Programmi kestus nimikoormusel (EL 2017/1369): 4:25

Valikulised tarvikud

WMZ20610	Drying basket
WTZ2800	Kinnitusosa väljatõmmatava vahesahtliga
WTZPW20D :	

4 242005 512751

[1] Saadaval on energiatõhususklassid A kuni G

Seeria 8, Soojuspumbaga trummelkuivati, 9 kg
WRB247D0SN

Mootori võimsus ja energiatarve

Programmid

- Standardprogrammid: puuvillane, kerge hooldus
- Eriprogrammid: puuvill, särgid/pluusid, ökonoomne puuvillaprogramm, õrnast materjalist esemed, käterätikud, segamaterjalist esemed, Villa programm, spordirõivad, sünteetika, sooja õhuga ajastatud programm

Lisaprogrammid

- Poole masinatäie valik: optimeerib väiksema hulga esemete kuivatamist
- Programmi lõpus 120 min kortsuvastane tsükkel
- Juhtnupud: triikimiskuiv, kapikuiv, eriti kuiv, viitega lõpuaeg, vähem triikimist, lemmikprogramm, Power button, Remote Start, õrn pesu, alustamine / pesu lisamine / peatamine, speedPerfect, 24 h viitega lõpuaeg

Mugavus ja ohutus

- SC1C
- EcoSilence Drive: pika elueaga vaikne mootor
- Pesukoguse soovitus
- AutoDry: elektrooniline niiskuse tuvastamine
- SensitiveDry: suur roostevabast terasest trummel, tekstiili kaitsev pehme disain
- AntiVibration-disain: stabiilsem ja vaiksem
- Trumlisisene LED-valgustus
- Kondensatsioonivee mahuti
- Lapselukk
- Helisignaal programmi lõppemisel
- Kasutusmõõdik: loendab lõpetatud tsükleid
- Küljele avatav uks, Pööratavad uksehinged
- black-blackgrey
- Metallist luugi sulgemise konks

Tehniline teave

- Saab paigaldada tööpinna alla
- Mõõtmed (K x L): 84.2 cm x 59.8 cm cm
- Seadme sügavus: 62.7 cm cm
- Seadme sügavus koos luugiga: 67.5 cm cm
- Seadme sügavus avatud luugiga: 111.9 cm cm
- Loodussäästliku jahutusainega R290 soojuspumbatehnoloogia

Seeria 8, Soojuspumbaga trummelkuivati, 9 kg
WRB247D0SN

Mõõdud (mm)

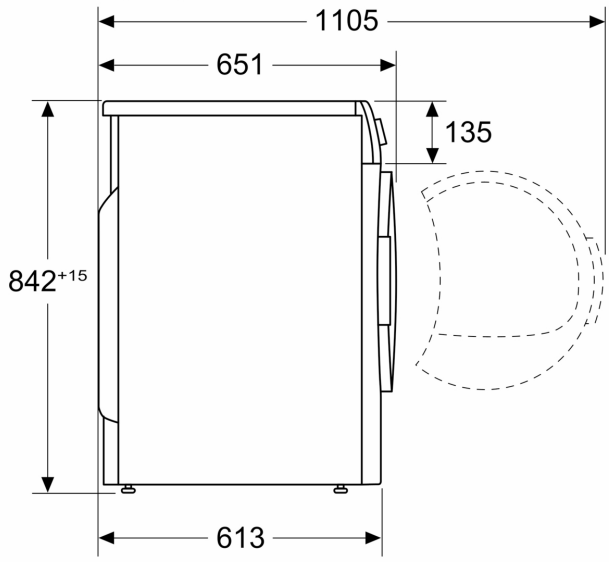

Mõõdud (mm)

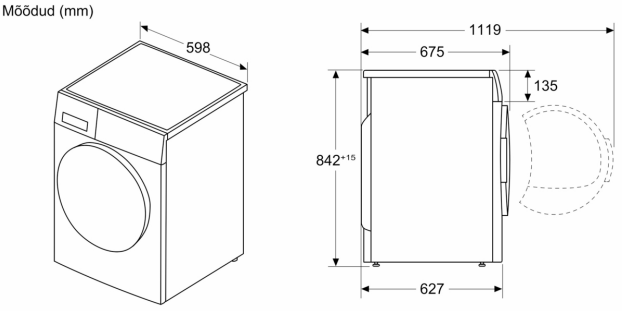

Mõõdud (mm)

